AKCESORIA **MEBLOWE**

Akcesoria meblowe Sevroll to nowatorskie rozwiązania ułatwiające aranżację przestrzeni oraz zwiększające funkcjonalność mebli. Stanowią odpowiedź na rosnące zapotrzebowanie klientów na produkty cechujące się wysoką **jakością** i **estetyką**, a jednocześnie zapewniające styl aranżowanej przestrzeni.

- **Wysoka jakość** akcesoriów meblowych Sevroll wpływa na przedłużenie żywotności samego mebla oraz zwiększa jego odporność na codzienną eksploatację.
- **Estetyka** oraz nowoczesny design stosowanych elementów nadają aranżacji indywidualny charakter.
- **Funkcjonalność** akcesoriów meblowych Sevroll zapewnia optymalne zagospodarowanie przestrzeni.
- **Uniwersalność** – akcesoria meblowe Sevroll znajdują zastosowanie w meblach kuchennych, biurowych, specjalnego przeznaczenia, szafach i garderobach.

SEVROLL®
SYSTEMY DRZWIOWE I AKCESORIA MEBLOWE

SPIS TREŚCI

1 Szuflady **4**

1.1 Szuflady PLATINIUM - 18 4D Slim - szklane boki z podświetleniem LED 6
1.2 Szuflady PLATINIUM - 18 4D Slim - szklane boki z podświetleniem LED PUSH 7
1.3 Szuflady PLATINIUM - 18 4D Slim - szklane boki 12
1.4 Szuflady PLATINIUM - 18 4D Slim - szklane boki PUSH 13
1.5 Szuflady PLATINIUM - 18 4D Slim - stalowe boki 18
1.6 Szuflady PLATINIUM - 18 4D Slim - stalowe boki PUSH 19
1.7 Szuflady PLATINIUM - 18 4D Slim - szuflada wewnętrzna 26
1.8 Szuflady V-BOX 3D Slim 32
1.9 Szuflady V-BOX 3D Slim PUSH 38
1.10 Szuflady V-BOX 3D Slim - szuflada wewnętrzna 44
1.11 Szuflady SEVROLLBOX SLIM 3D 50
1.12 Szuflady SEVROLLBOX SLIM 3D - szuflada wewnętrzna 53
1.13 Szuflady SEVROLLBOX SLIM 60
1.14 Szuflady SEVROLLBOX SLIM - szuflada wewnętrzna 63
1.15 System szuflad DXR 70
1.16 Organizacja szuflad 74
1.17 Sevroll Drive 78
1.18 Szablony do szuflad 82

2 Prowadnice dolnego montażu **102**

2.1 Prowadnice dolnego montażu DX Platinium 3D z systemem miękkiego domyku 102
2.2 Prowadnice dolnego montażu DXS-3D synchro z systemem miękkiego domyku 104
2.3 Prowadnice dolnego montażu DXP-3D synchro z systemem PUSH 108
2.4 Prowadnice dolnego montażu DXP-D2-3D synchro z systemem PUSH z mocowaniem pod drążek synchronizacji 112
2.5 Prowadnice dolnego montażu DXR z systemem miękkiego domyku 116

3 Prowadnice kulkowe **118**

3.1 Prowadnice kulkowe SVQ z systemem miękkiego domyku 118
3.2 Prowadnice kulkowe do dużych obciążeń H-53 mm 120
3.3 Prowadnice kulkowe pełnego wysuwu z systemem miękkiego domyku 124
3.4 Prowadnice kulkowe pełnego wysuwu SVS, z systemem miękkiego domyku, z systemem PUSH 126

4 Zawiasy **130**

4.1 Zawiasy specjalne – ukryte 130
4.2 Zawiasy zatrzaskowe do ramek aluminiowych 134
4.3 Zawiasy PRO zatrzaskowe z cichym domykiem 138
4.4 Zawiasy zatrzaskowe z cichym domykiem 144
4.5 Zawiasy zatrzaskowe bez sprężyny 150
4.6 Zawiasy zatrzaskowe kątowe 151
4.7 Zawiasy zatrzaskowe BLUE 158
4.8 Akcesoria do zawiasów 160

5 Podnośniki **164**
5.1 Podnośniki do klapy Easy Up 164

6 Nóżki meblowe **168**

7 Pantografy **172**

8 Profile aluminiowe **176**
8.1 Profile aluminiowe LED 176
8.2 Profile Gola 182
8.3 Pozostałe profile uchwytowe 188

9 Garderoby **190**
9.1 System Royal 190

1.1 SZUFLADY PLATINIUM - 18 4D SLIM

Nowa generacja ekskluzywnych szuflad

Szuflada PLATINIUM - 18 4D Slim to nowa generacja ekskluzywnych szuflad cienkościennych. **Regulacja 4D** i **zastosowanie płyty o grubości 18 mm** to innowacyjne rozwiązania optymalizujące pracę i zapewniające precyzję w każdym szczególe. **3 typy boków – stalowe, szklane oraz szklane z podświetlaniem LED, płynna, doskonała praca prowadnicy** oraz czarna, strukturalna kolorystyka to unikalne cechy wyjątkowej szuflady PLATINIUM. Dostępne rozwiązania typu **soft close oraz push z drążkiem synchronizującym** zapewniają szerokie możliwości aranżacyjne. Najwyższa klasa wykonania produktu i paramerty techniczne są gwarancją satysfakcji na lata.



CHARAKTERYSTYKA	
▶ Przeznaczenie	**Szuflada systemowa**
▶ Wypełnienie (dno/tył)	**Płyta 18 mm**
▶ Dostępne długości	**250, 270, 300, 350, 400, 450, 500, 550, 600 mm**
▶ Max. obciążenie	**40 kg**
▶ Dostępne wys. boku	**96, 134, 181 mm**
▶ Funkcje	**System miękkiego domyku, system PUSH**
▶ Konstrukcja	**Metalowa**
▶ Ilość cykli	**70 000**
▶ Kolorystyka	**Czarny strukturalny PANTONE 426C, biały PANTONE 11-0601 TPG Bright White**
▶ Program sprzedażowy	**Szuflady sprzedawane są w kompletach**

ZASTOSOWANIE
▶ Meble skrzyniowe, kuchnie, garderoby, szafy



SEVROLL®
SYSTEMY DRZWIOWE I AKCESORIA MEBLOWE



1.1 SZUFLADY PLATINIUM - 18 4D SLIM

SZKLANE BOKI Z PODŚWIETLENIEM LED



Szuflada PLATINIUM 18 4D SLIM
szklane boki z podświetleniem LED h = 96 mm

INDEKS	KOLOR	DŁUGOŚĆ (mm)	OPAK. ZBIORCZE	JEDN. MIARY
223681	BIAŁY	300	4	kpl.
223684	CZARNY STRUKTUR.	300	4	kpl.
223682	BIAŁY	350	4	kpl.
223685	CZARNY STRUKTUR.	350	4	kpl.
223683	BIAŁY	400	4	kpl.
223686	CZARNY STRUKTUR.	400	4	kpl.
223305	BIAŁY	450	4	kpl.
223350	CZARNY STRUKTUR.	450	4	kpl.
223306	BIAŁY	500	4	kpl.
223351	CZARNY STRUKTUR.	500	4	kpl.
223307	BIAŁY	550	4	kpl.
223352	CZARNY STRUKTUR.	550	4	kpl.

Szuflada PLATINIUM 18 4D SLIM
szklane boki z podświetleniem LED h = 134 mm

INDEKS	KOLOR	DŁUGOŚĆ (mm)	OPAK. ZBIORCZE	JEDN. MIARY
223693	BIAŁY	300	4	kpl.
223696	CZARNY STRUKTUR.	300	4	kpl.
223694	BIAŁY	350	4	kpl.
223697	CZARNY STRUKTUR.	350	4	kpl.
223695	BIAŁY	400	4	kpl.
223698	CZARNY STRUKTUR.	400	4	kpl.
223308	BIAŁY	450	4	kpl.
223353	CZARNY STRUKTUR.	450	4	kpl.
223309	BIAŁY	500	4	kpl.
223354	CZARNY STRUKTUR.	500	4	kpl.
223310	BIAŁY	550	4	kpl.
223355	CZARNY STRUKTUR.	550	4	kpl.

Szuflada PLATINIUM 18 4D SLIM
szklane boki z podświetleniem LED h = 181 mm

INDEKS	KOLOR	DŁUGOŚĆ (mm)	OPAK. ZBIORCZE	JEDN. MIARY
223705	BIAŁY	300	4	kpl.
223708	CZARNY STRUKTUR.	300	4	kpl.
223706	BIAŁY	350	4	kpl.
223709	CZARNY STRUKTUR.	350	4	kpl.
223707	BIAŁY	400	4	kpl.
223710	CZARNY STRUKTUR.	400	4	kpl.
223311	BIAŁY	450	4	kpl.
223356	CZARNY STRUKTUR.	450	4	kpl.
223312	BIAŁY	500	4	kpl.
223357	CZARNY STRUKTUR.	500	4	kpl.
223313	BIAŁY	550	4	kpl.
223358	CZARNY STRUKTUR.	550	4	kpl.

Kątownik mocujący stalowy – ocynkowany



INDEKS	WYMIARY (mm)	OPAK. ZBIORCZE	JEDN. MIARY
40343	12 x 21 x 35	40	szt.

i Kątownik wzmacniający dno szuflady

i Szablony do frontów i prowadnic szuflad dostępne w rozdziale nr. 1.18

i Pozostałe długości szuflad PLATINIUM dostępne na indywidualne zamówienie.

i **W zestawie:** 2 prowadnice, 2 boki szuflady, 2 mocowania frontu i kpl. zaślepek

SZKLANE BOKI Z PODŚWIETLENIEM LED



Szuflada PLATINIUM 18 4D SLIM PUSH szklane boki z podświetleniem LED h = 96 mm

INDEKS	KOLOR	DŁUGOŚĆ (mm)	OPAK. ZBIORCZE	JEDN. MIARY
223392	BIAŁY	450	4	kpl.
223434	CZARNY STRUKTUR.	450	4	kpl.
223393	BIAŁY	500	4	kpl.
223435	CZARNY STRUKTUR.	500	4	kpl.
223394	BIAŁY	550	4	kpl.

Szuflada PLATINIUM 18 4D SLIM PUSH szklane boki z podświetleniem LED h = 134 mm

INDEKS	KOLOR	DŁUGOŚĆ (mm)	OPAK. ZBIORCZE	JEDN. MIARY
223395	BIAŁY	450	4	kpl.
223437	CZARNY STRUKTUR.	450	4	kpl.
223396	BIAŁY	500	4	kpl.
223438	CZARNY STRUKTUR.	500	4	kpl.
223397	BIAŁY	550	4	kpl.
223439	CZARNY STRUKTUR.	550	4	kpl.

Szuflada PLATINIUM 18 4D SLIM PUSH szklane boki z podświetleniem LED h = 181 mm

INDEKS	KOLOR	DŁUGOŚĆ (mm)	OPAK. ZBIORCZE	JEDN. MIARY
223398	BIAŁY	450	4	kpl.
223440	CZARNY STRUKTUR.	450	4	kpl.
223399	BIAŁY	500	4	kpl.
223441	CZARNY STRUKTUR.	500	4	kpl.
223400	BIAŁY	550	4	kpl.

Reling boczny szuflady **PLATINIUM**



INDEKS	KOLOR	DŁUGOŚĆ (mm)	OPAK. ZBIORCZE	JEDN. MIARY
06685	BIAŁY	350	25	kpl.
06690	CZARNY	350	25	kpl.
06686	BIAŁY	400	25	kpl.
06691	CZARNY	400	25	kpl.
06687	BIAŁY	450	25	kpl.
06692	CZARNY	450	25	kpl.
06688	BIAŁY	500	25	kpl.
06693	CZARNY	500	25	kpl.
06689	BIAŁY	550	25	kpl.
06694	CZARNY	550	25	kpl.

Drążek synchronizujący do szuflady **Platinium PUSH** oraz prowadnicy **DXP-D2-3D**



INDEKS	DŁUGOŚĆ (mm)	OPAK. ZBIORCZE	JEDN. MIARY
06704	1100	40	szt

i Szablony do frontów i prowadnic szuflad dostępne w rozdziale nr. 1.18

i Pozostałe długości szuflad PLATINIUM dostępne na indywidualne zamówienie.

i **W zestawie:** 2 prowadnice, 2 boki szuflady, 2 mocowania frontu i kpl. zaślepek

1.1 SZUFLADY PLATINIUM - 18 4D SLIM – Wys. 96*/134**/181***mm
SZKLANE BOKI Z PODŚWIETLENIEM LED

UWAGA: * wymiary dla szuflady 96 mm / ** wymiary dla szuflady 134 mm / *** wymiary dla szuflady 181 mm

Elementy zestawu

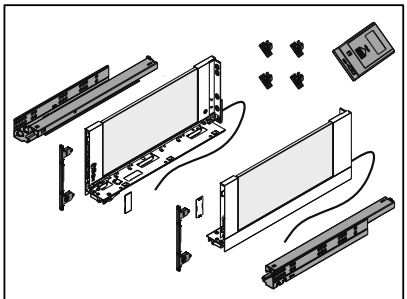

Wymiary elementów dla płyty **18 mm**

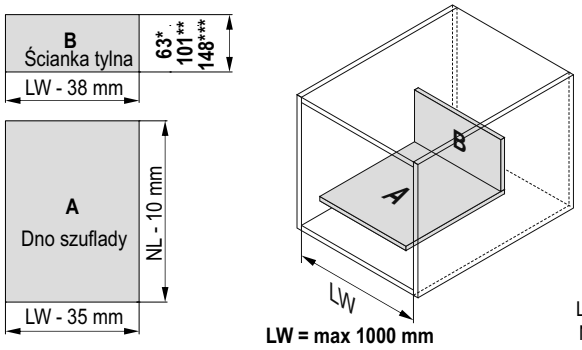

NL : 250 [mm]
270
300
350
400
450
500
550
600

A - dno szuflady
B - ścianka tylna
LW – szerokość wewnętrzna korpusu
NL – długość nominalna szuflady

Wymagana przestrzeń

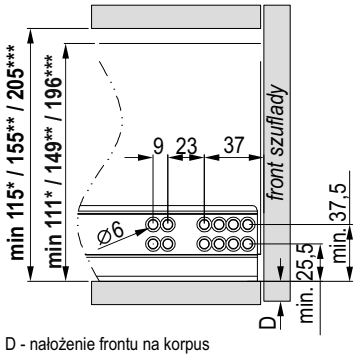

D - nałożenie frontu na korpus

X = min. 20 mm ÷ max 150 mm
*(**Uwaga!** przestrzeń aktywująca wyłącznik **LED**)*

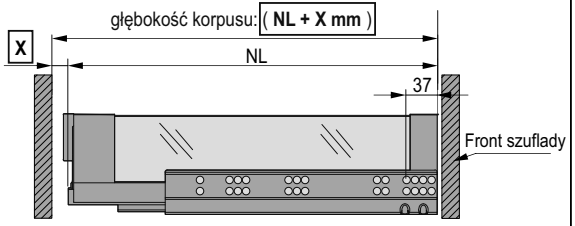

Uwaga: w szufladach z frontami wpuszczanymi prowadnicę należy dodatkowo cofnąć o grubość frontu!

Montaż prowadnic

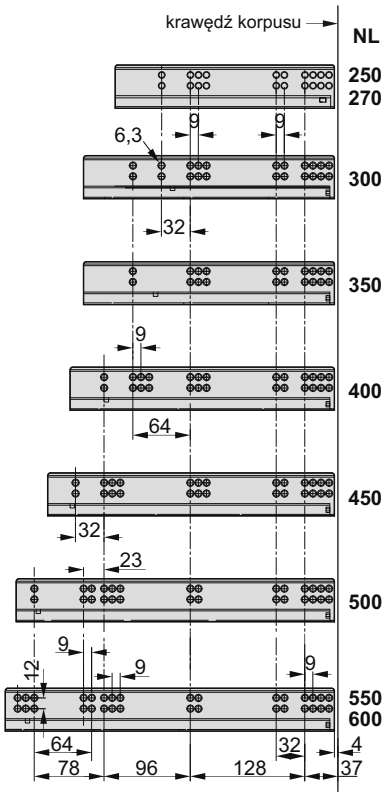

Wymiary montażowe ścianki tylnej

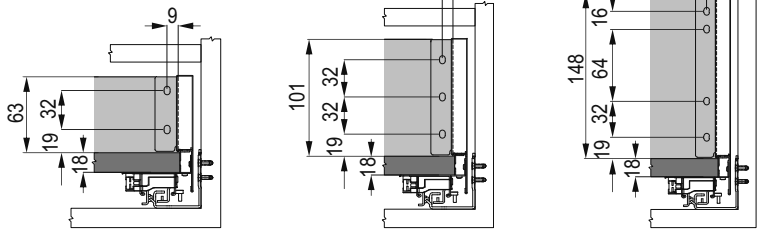

*szuflada 96 mm** *szuflada 134 mm** *szuflada 181 mm***

Wymiary montażowe frontu szuflady

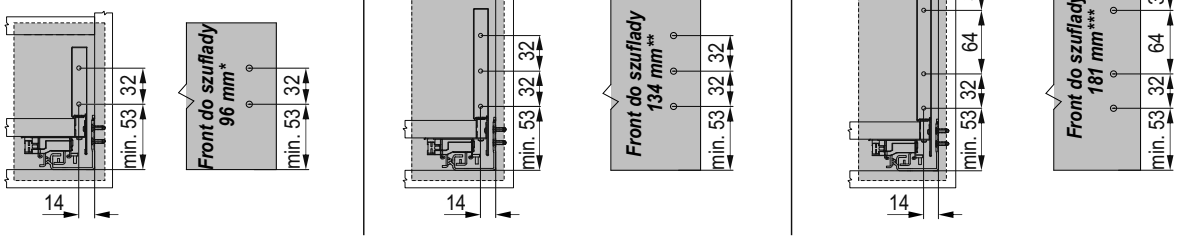

SZKLANE BOKI Z PODŚWIETLENIEM LED

Montaż szuflady

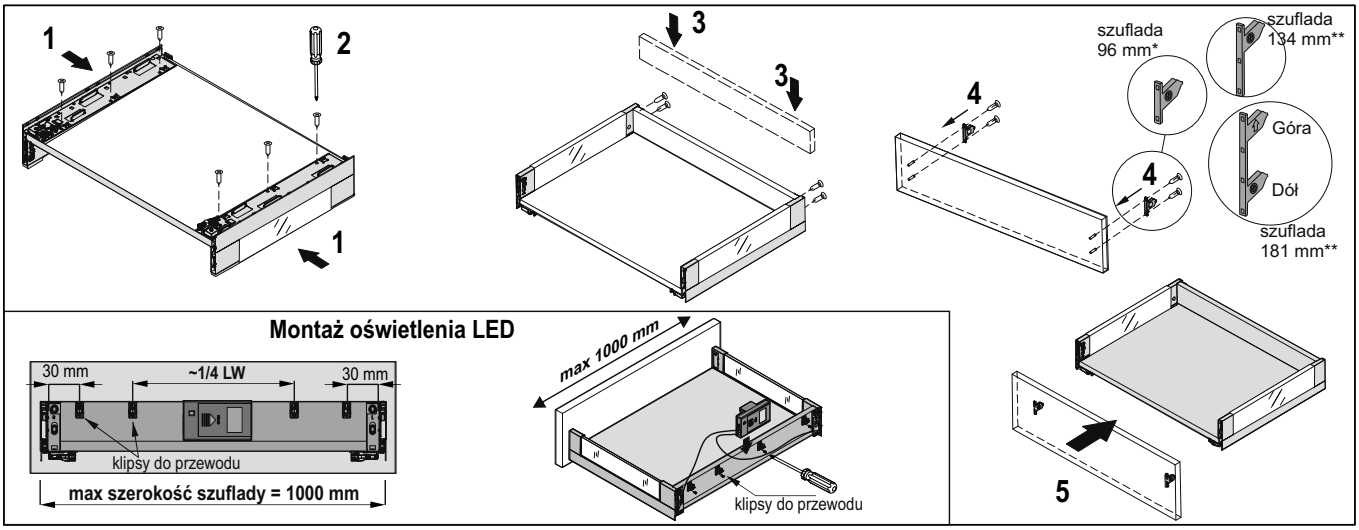

Montaż oświetlenia LED

Regulacja frontu szuflady

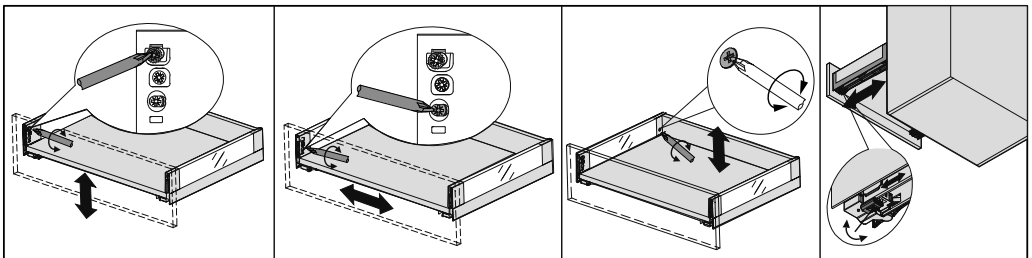

Regulacja w pionie w zakresie ±2 mm

Regulacja boczna w zakresie ±1,2 mm

Tylna regulacja w pionie w zakresie ±2 mm

Regulacja na głębokości w zakresie 0÷5 mm

Demontaż / montaż szyby

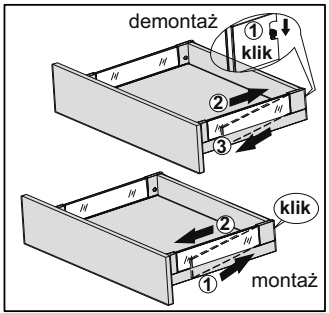

Zakładanie / zdejmowanie zaślepki

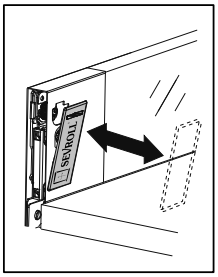

Demontaż frontu szuflady

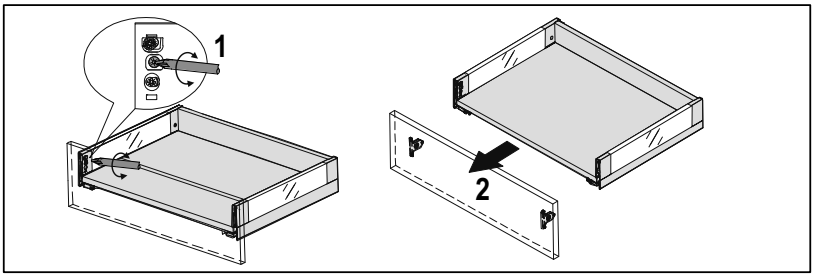

Wsunięcie szuflady

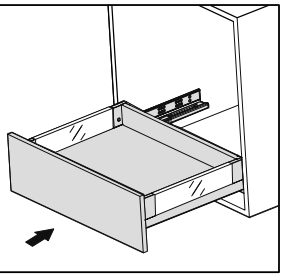

Wysunięcie szuflady

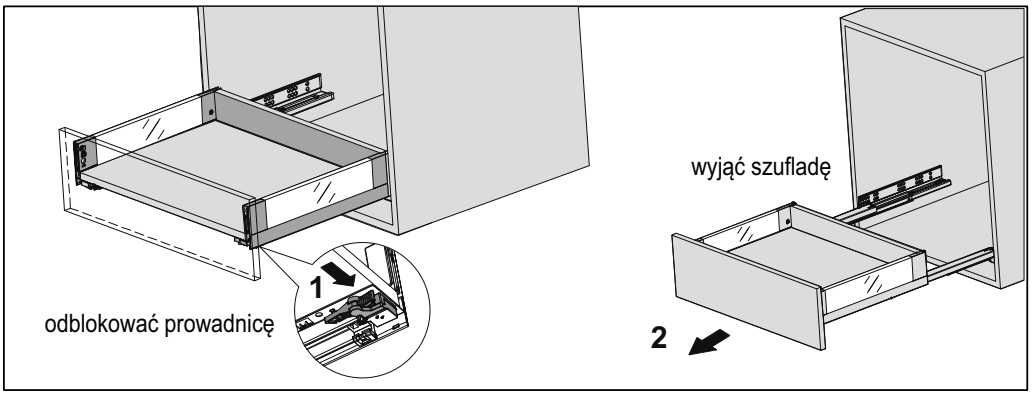

Wzmocnienie szuflady

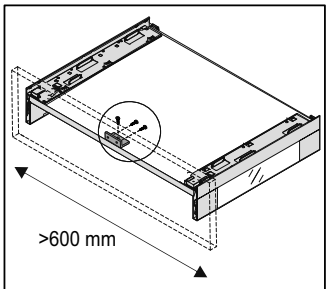

Szufladę o szerokości > 600 mm zaleca się dodatkowo wzmocnić przykręcając dno szuflady do frontu kątownikiem mocującym stalowym (40343) i wkrętami 3,5x13

1.2 SZUFLADY PLATINIUM - 18 4D SLIM PUSH – Wys. 96*/134**/181***mm
SZKLANE BOKI Z PODŚWIETLENIEM LED

UWAGA: * wymiary dla szuflady 96 mm / ** wymiary dla szuflady 134 mm / *** wymiary dla szuflady 181 mm

Elementy zestawu

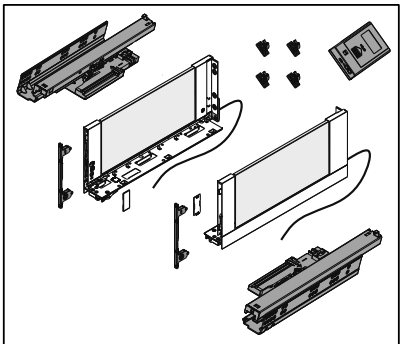

Wymiary elementów dla płyty **18 mm**

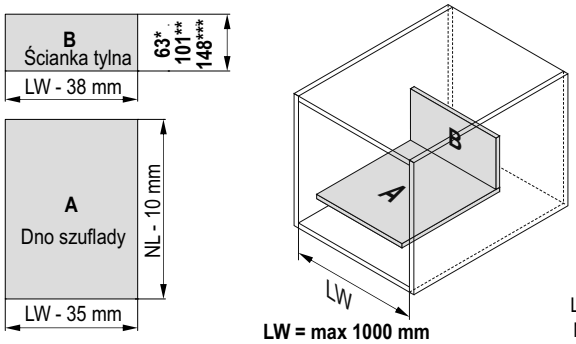

NL : 250 [mm]
270
300
350
400
450
500
550
600

A - dno szuflady
B - ścianka tylna
LW – szerokość wewnętrzna korpusu
NL – długość nominalna szuflady

Wymagana przestrzeń

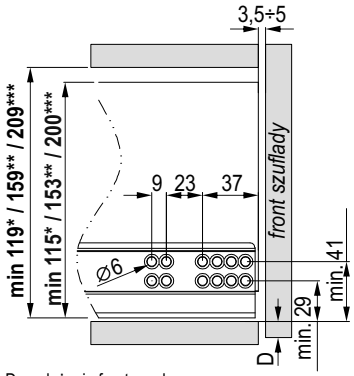

D - nałożenie frontu na korpus

X = min. 20 mm ÷ max 150 mm
*(**Uwaga!** przestrzeń aktywująca wyłącznik **LED**)*

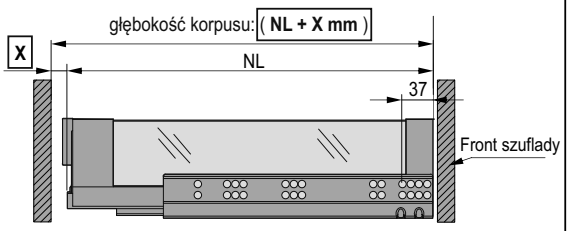

Uwaga: w szufladach z frontami wpuszczanymi prowadnicę należy dodatkowo cofnąć o grubość frontu!

Montaż prowadnic

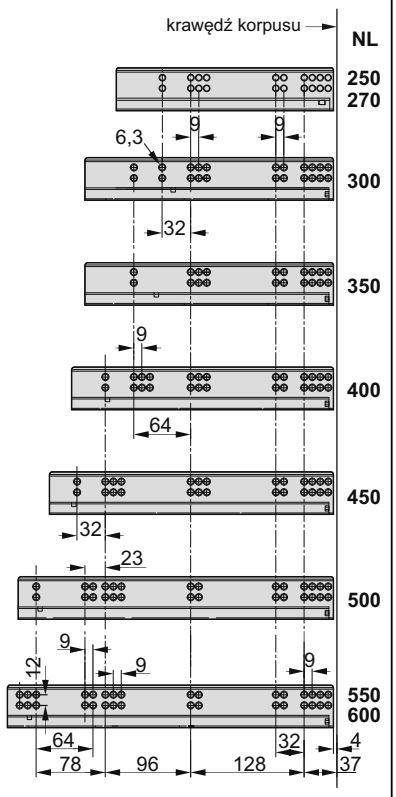

Wymiary montażowe ścianki tylnej

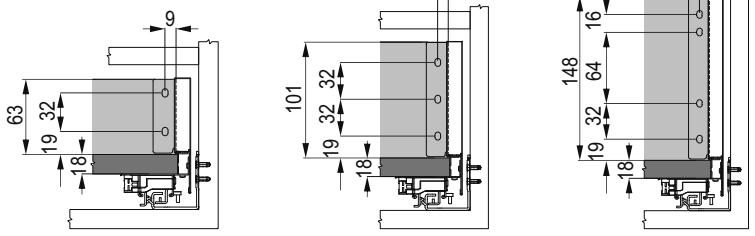

szuflada 96 mm*
szuflada 134 mm**
szuflada 181 mm***

Wymiary montażowe frontu szuflady

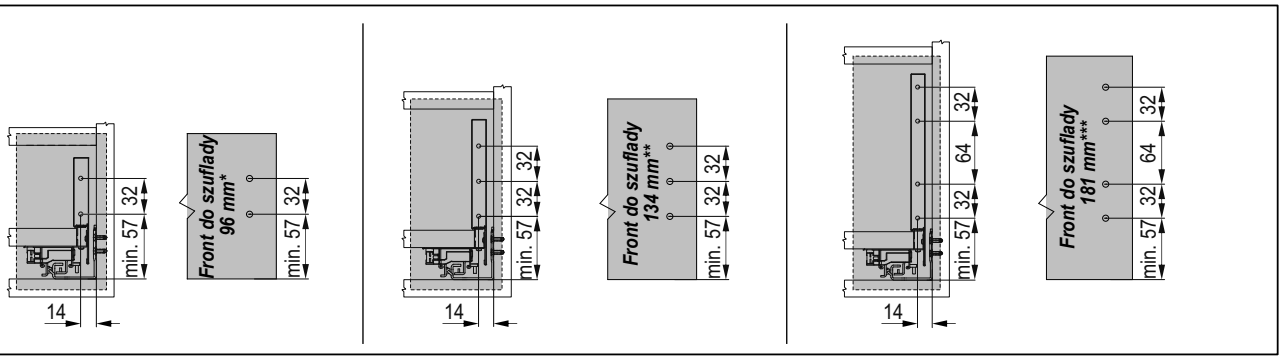

SZUFLADY PLATINIUM - 18 4D SLIM PUSH 1.2

SZKLANE BOKI Z PODŚWIETLENIEM LED

Montaż szuflady

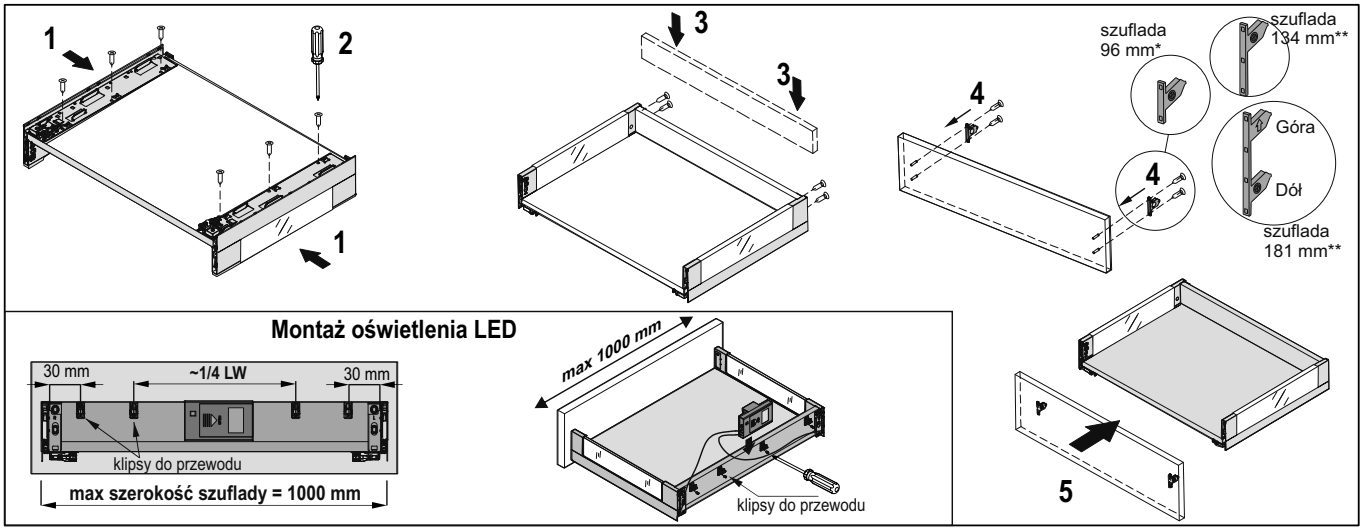

Montaż oświetlenia LED

Regulacja frontu szuflady

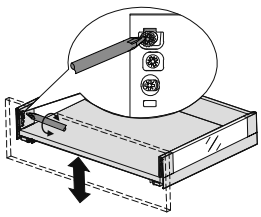

Regulacja w pionie w zakresie ±2 mm

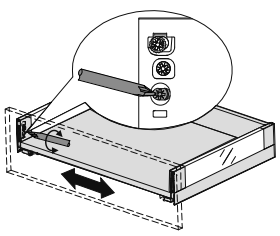

Regulacja boczna w zakresie ±1,2 mm

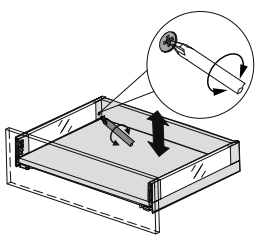

Tylna regulacja w pionie w zakresie ±2 mm

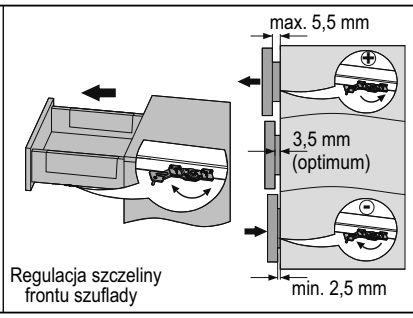

Regulacja szczeliny frontu szuflady

Zakładanie / zdejmowanie zaślepki

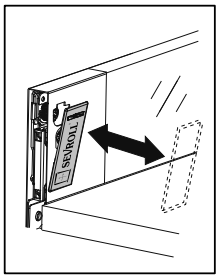

Demontaż frontu szuflady

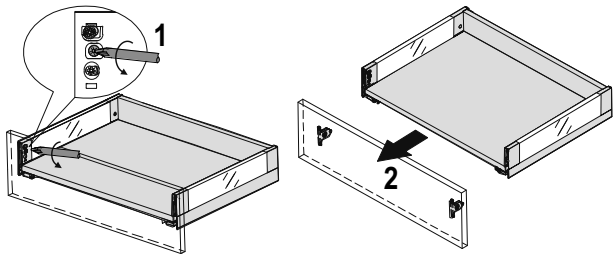

Montaż drążka synchronizującego Platinium 4D

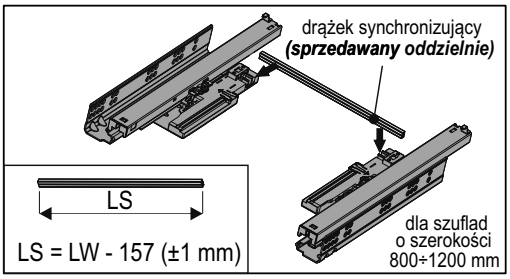

Demontaż szyby

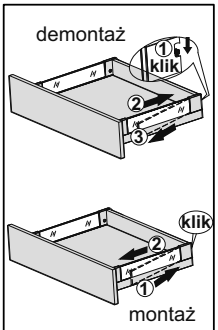

Wysunięcie szuflady

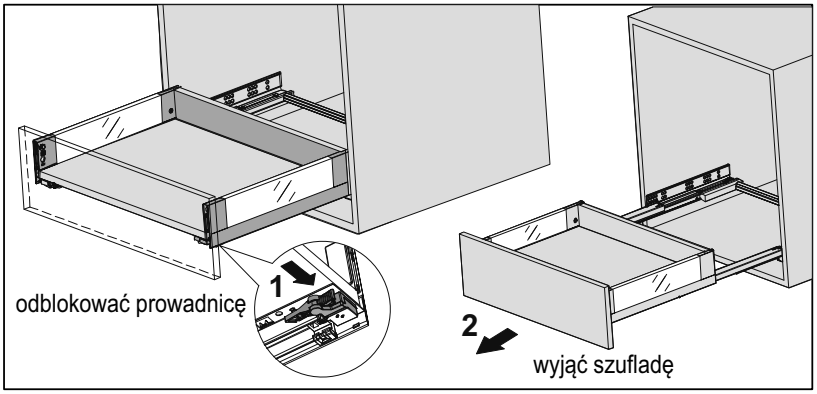

Wzmocnienie szuflady

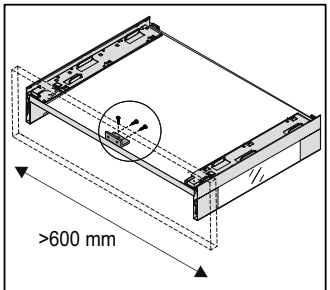

Szufladę o szerokości > 600 mm zaleca się dodatkowo wzmocnić przykręcając dno szuflady do frontu kątownikiem mocującym stalowym (40343) i wkrętami 3,5x13

1.3 SZUFLADY PLATINIUM - 18 4D SLIM

SZKLANE BOKI



Szuflada PLATINIUM 18 4D SLIM **szklane boki** h = 96 mm

INDEKS	KOLOR	DŁUGOŚĆ (mm)	OPAK. ZBIORCZE	JEDN. MIARY
223690	BIAŁY	300	4	kpl.
223687	CZARNY STRUKTUR.	300	4	kpl.
223691	BIAŁY	350	4	kpl.
223688	CZARNY STRUKTUR.	350	4	kpl.
223692	BIAŁY	400	4	kpl.
223689	CZARNY STRUKTUR.	400	4	kpl.
223296	BIAŁY	450	4	kpl.
223341	CZARNY STRUKTUR.	450	4	kpl.
223297	BIAŁY	500	4	kpl.
223342	CZARNY STRUKTUR.	500	4	kpl.
223298	BIAŁY	550	4	kpl.
223343	CZARNY STRUKTUR.	550	4	kpl.

Szuflada PLATINIUM 18 4D SLIM **szklane boki** h = 134 mm

INDEKS	KOLOR	DŁUGOŚĆ (mm)	OPAK. ZBIORCZE	JEDN. MIARY
223702	BIAŁY	300	4	kpl.
223699	CZARNY STRUKTUR.	300	4	kpl.
223703	BIAŁY	350	4	kpl.
223700	CZARNY STRUKTUR.	350	4	kpl.
223704	BIAŁY	400	4	kpl.
223701	CZARNY STRUKTUR.	400	4	kpl.
223299	BIAŁY	450	4	kpl.
223344	CZARNY STRUKTUR.	450	4	kpl.
223300	BIAŁY	500	4	kpl.
223345	CZARNY STRUKTUR.	500	4	kpl.
223301	BIAŁY	550	4	kpl.
223346	CZARNY STRUKTUR.	550	4	kpl.

Szuflada PLATINIUM 18 4D SLIM **szklane boki** h = 181 mm

INDEKS	KOLOR	DŁUGOŚĆ (mm)	OPAK. ZBIORCZE	JEDN. MIARY
223714	BIAŁY	300	4	kpl.
223711	CZARNY STRUKTUR.	300	4	kpl.
223715	BIAŁY	350	4	kpl.
223712	CZARNY STRUKTUR.	350	4	kpl.
223716	BIAŁY	400	4	kpl.
223713	CZARNY STRUKTUR.	400	4	kpl.
223302	BIAŁY	450	4	kpl.
223347	CZARNY STRUKTUR.	450	4	kpl.
223303	BIAŁY	500	4	kpl.
223348	CZARNY STRUKTUR.	500	4	kpl.
223304	BIAŁY	550	4	kpl.
223349	CZARNY STRUKTUR.	550	4	kpl.

Kątownik mocujący stalowy – ocynkowany



INDEKS	WYMIARY (mm)	OPAK. ZBIORCZE	JEDN. MIARY
40343	12 x 21 x 35	40	szt.

i Kątownik wzmacniający dno szuflady

i Szablony do frontów i prowadnic szuflad dostępne w rozdziale nr. 1.18

i Pozostałe długości szuflad PLATINIUM dostępne na indywidualne zamówienie.

i **W zestawie:** 2 prowadnice, 2 boki szuflady, 2 mocowania frontu i kpl. zaślepek

SZKLANE BOKI



Szuflada PLATINIUM 18 4D SLIM PUSH szklane boki h = 96 mm

INDEKS	KOLOR	DŁUGOŚĆ (mm)	OPAK. ZBIORCZE	JEDN. MIARY
223383	BIAŁY	450	4	kpl.
223425	CZARNY STRUKTUR.	450	4	kpl.
223384	BIAŁY	500	4	kpl.
223426	CZARNY STRUKTUR.	500	4	kpl.
223385	BIAŁY	550	4	kpl.

Szuflada PLATINIUM 18 4D SLIM PUSH szklane boki h = 134 mm

INDEKS	KOLOR	DŁUGOŚĆ (mm)	OPAK. ZBIORCZE	JEDN. MIARY
223386	BIAŁY	450	4	kpl.
223428	CZARNY STRUKTUR.	450	4	kpl.
223387	BIAŁY	500	4	kpl.
223429	CZARNY STRUKTUR.	500	4	kpl.
223388	BIAŁY	550	4	kpl.

Szuflada PLATINIUM 18 4D SLIM PUSH szklane boki h = 181 mm

INDEKS	KOLOR	DŁUGOŚĆ (mm)	OPAK. ZBIORCZE	JEDN. MIARY
223389	BIAŁY	450	4	kpl.
223431	CZARNY STRUKTUR.	450	4	kpl.
223390	BIAŁY	500	4	kpl.
223432	CZARNY STRUKTUR.	500	4	kpl.
223391	BIAŁY	550	4	kpl.

Reling boczny szuflady **PLATINIUM**



INDEKS	KOLOR	DŁUGOŚĆ (mm)	OPAK. ZBIORCZE	JEDN. MIARY
06685	BIAŁY	350	25	kpl.
06690	CZARNY	350	25	kpl.
06686	BIAŁY	400	25	kpl.
06691	CZARNY	400	25	kpl.
06687	BIAŁY	450	25	kpl.
06692	CZARNY	450	25	kpl.
06688	BIAŁY	500	25	kpl.
06693	CZARNY	500	25	kpl.
06689	BIAŁY	550	25	kpl.
06694	CZARNY	550	25	kpl.

Drążek synchronizujący do szuflady **Platinium PUSH** oraz prowadnicy **DXP-D2-3D**



INDEKS	DŁUGOŚĆ (mm)	OPAK. ZBIORCZE	JEDN. MIARY
06704	1100	40	szt

i Szablony do frontów i prowadnic szuflad dostępne w rozdziale nr. 1.18

i Pozostałe długości szuflad PLATINIUM dostępne na indywidualne zamówienie.

i **W zestawie:** 2 prowadnice, 2 boki szuflady, 2 mocowania frontu i kpl. zaślepek

1.3 SZUFLADY PLATINIUM - 18 4D SLIM – Wys. 96*/134**/181***mm
SZKLANE BOKI

UWAGA: * wymiary dla szuflady 96 mm / ** wymiary dla szuflady 134 mm / *** wymiary dla szuflady 181 mm

Elementy zestawu

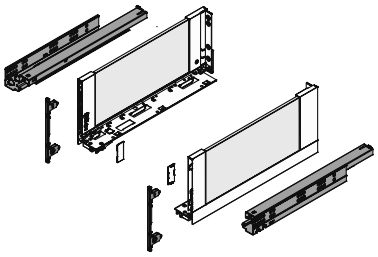

Wymiary elementów dla płyty **18 mm**

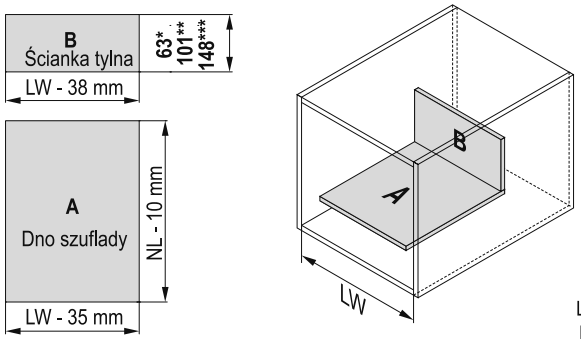

NL : 250 [mm]
270
300
350
400
450
500
550
600

A - dno szuflady
B - ścianka tylna
LW – szerokość wewnętrzna korpusu
NL – długość nominalna szuflady

Wymagana przestrzeń

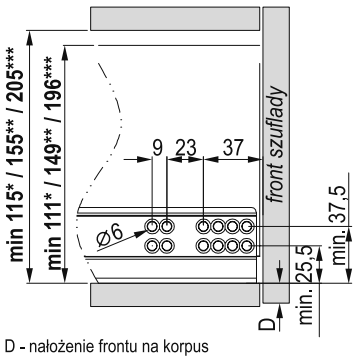

D - nałożenie frontu na korpus

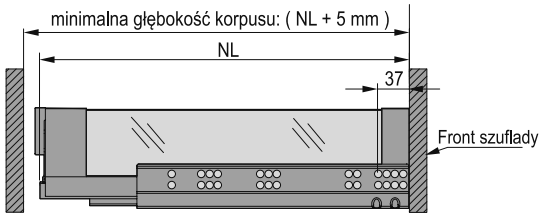

Uwaga: w szufladach z frontami wpuszczanymi prowadnicę należy dodatkowo cofnąć o grubość frontu!

Montaż prowadnic

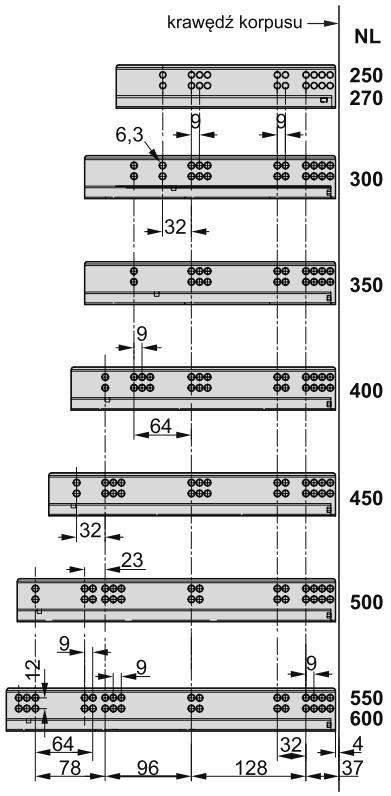

Wymiary montażowe ścianki tylnej

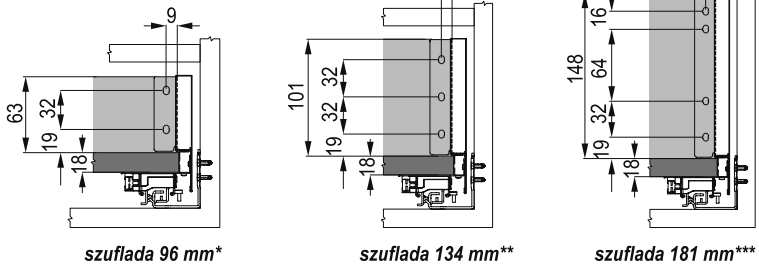

Wymiary montażowe frontu szuflady

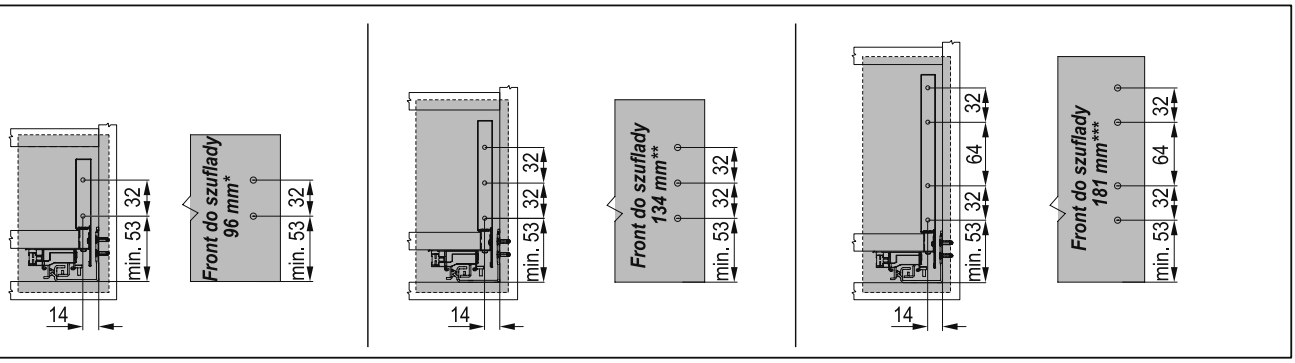

SZKLANE BOKI

Montaż szuflady

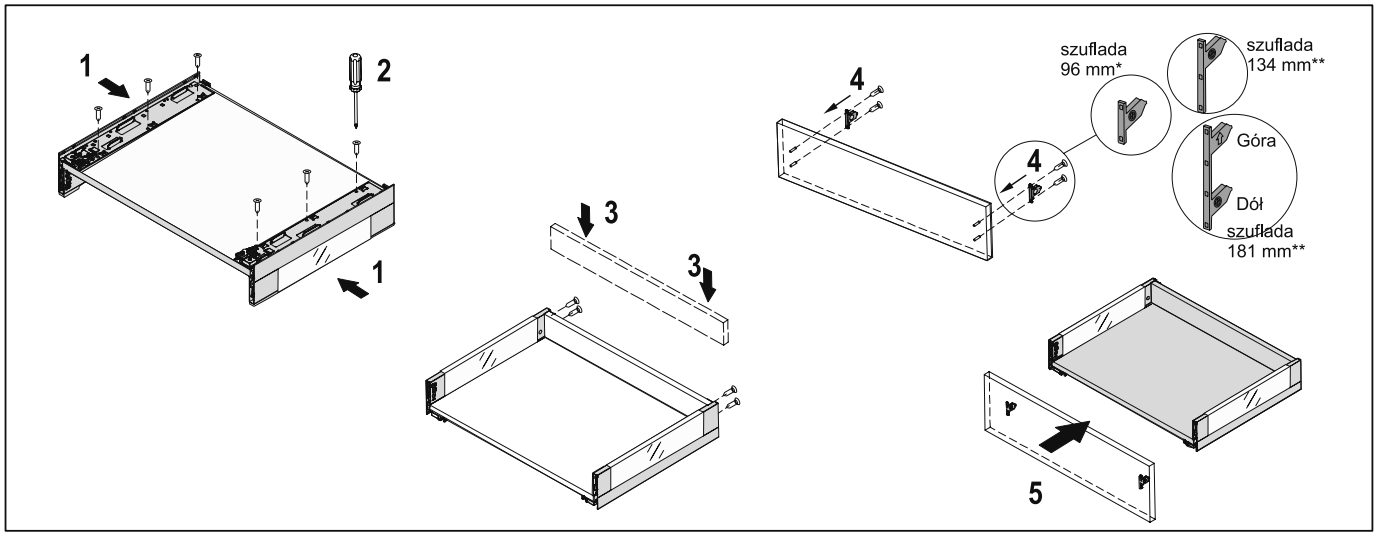

Regulacja frontu szuflady

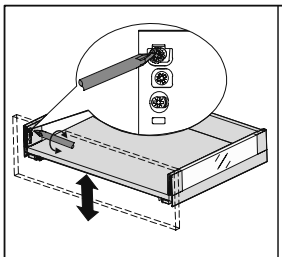

Regulacja w pionie
w zakresie ±2 mm

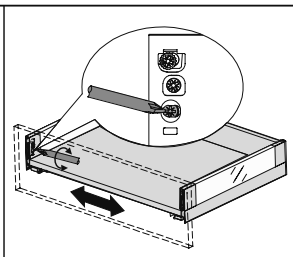

Regulacja boczna
w zakresie ±1,2 mm

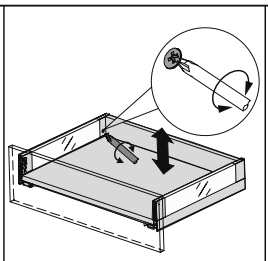

Tylna regulacja w pionie
w zakresie ±2 mm

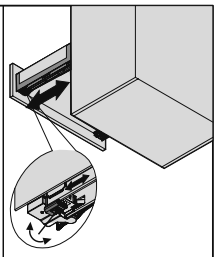

Regulacja na głębokości
w zakresie 0÷5 mm

Demontaż / montaż szyby

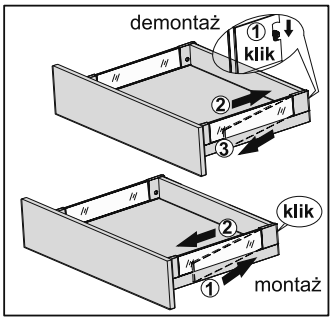

Zakładanie / zdejmowanie zaślepki

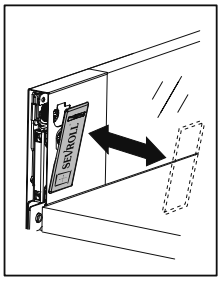

Demontaż frontu szuflady

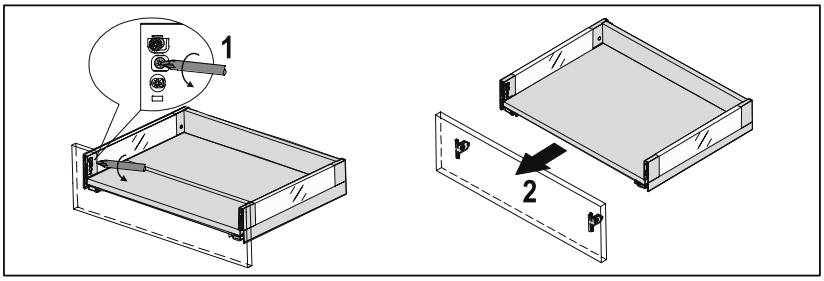

Wsunięcie szuflady

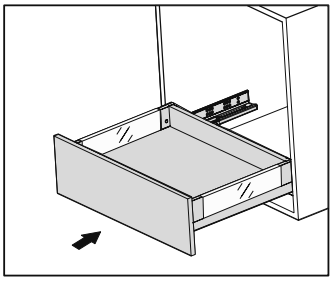

Wysunięcie szuflady

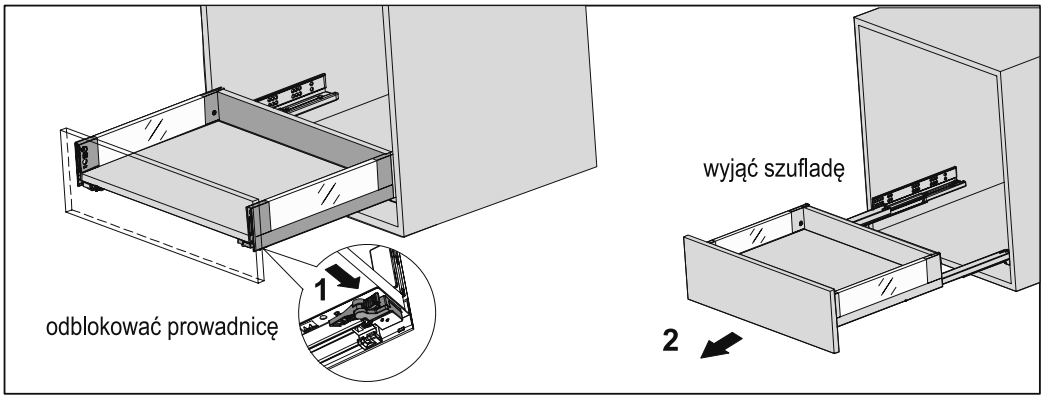

Wzmocnienie szuflady

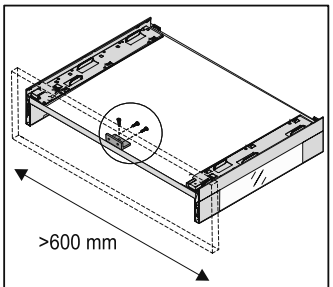

Szufladę o szerokości > 600 mm zaleca się dodatkowo wzmocnić przykręcając dno szuflady do frontu kątownikiem mocującym stalowym (40343) i wkrętami 3,5x13

1.4 SZUFLADY PLATINIUM - 18 4D SLIM PUSH – Wys. 96*/134**/181***mm
SZKLANE BOKI

UWAGA: * wymiary dla szuflady 96 mm / ** wymiary dla szuflady 134 mm / *** wymiary dla szuflady 181 mm

Elementy zestawu

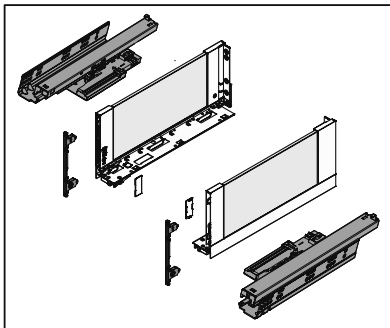

Wymiary elementów dla płyty **18 mm**

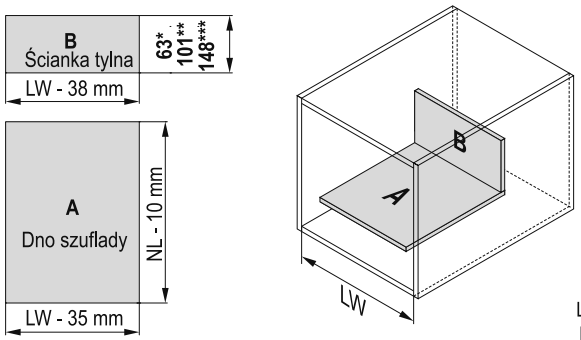

NL : 250 [mm]
270
300
350
400
450
500
550
600

A - dno szuflady
B - ścianka tylna
LW – szerokość wewnętrzna korpusu
NL – długość nominalna szuflady

Wymagana przestrzeń

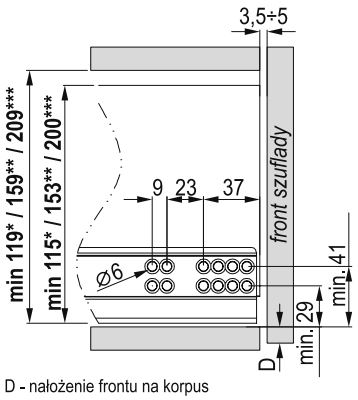

D - nałożenie frontu na korpus

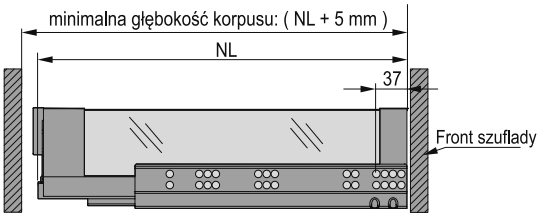

Uwaga: w szufladach z frontami wpuszczanymi prowadnicę należy dodatkowo cofnąć o grubość frontu!

Montaż prowadnic

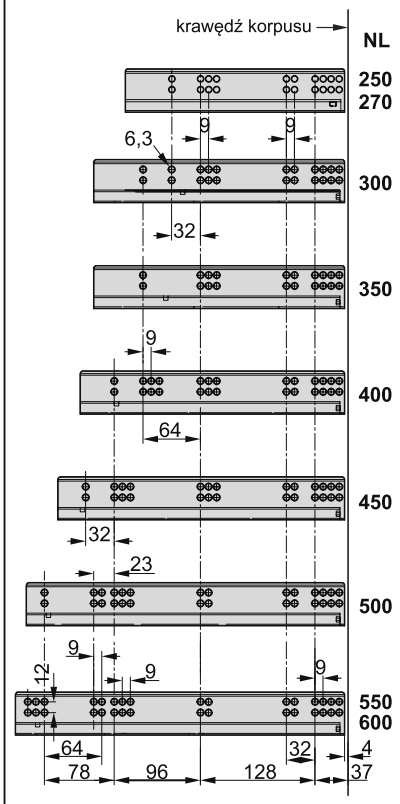

Wymiary montażowe ścianki tylnej

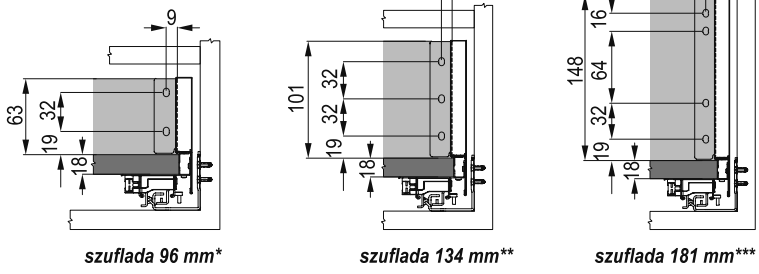

*szuflada 96 mm** *szuflada 134 mm** *szuflada 181 mm***

Wymiary montażowe frontu szuflady

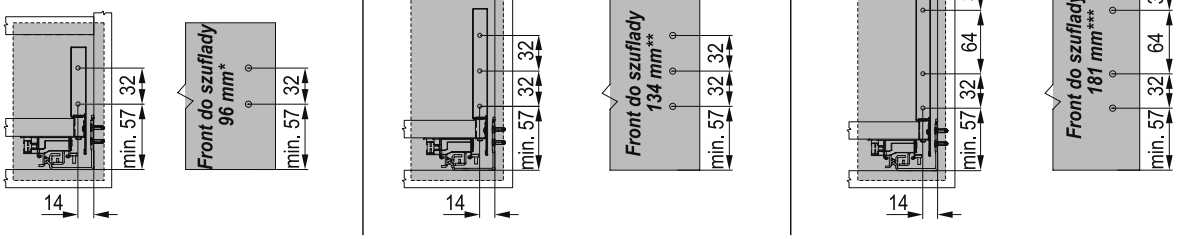

SZKLANE BOKI

Montaż szuflady

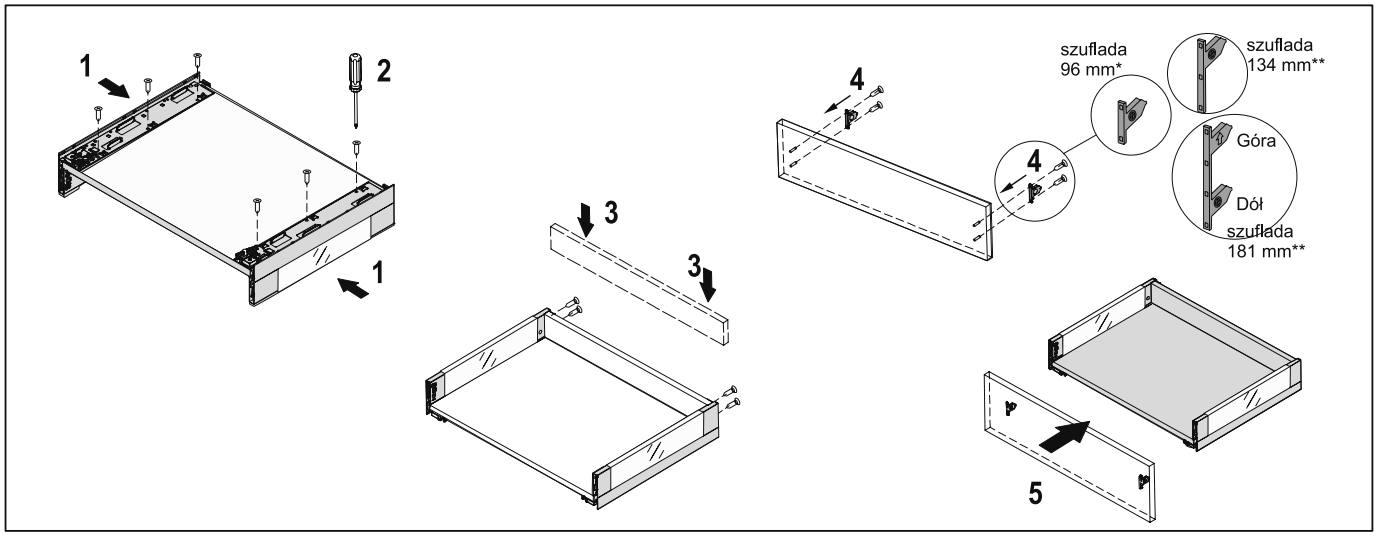

Regulacja frontu szuflady

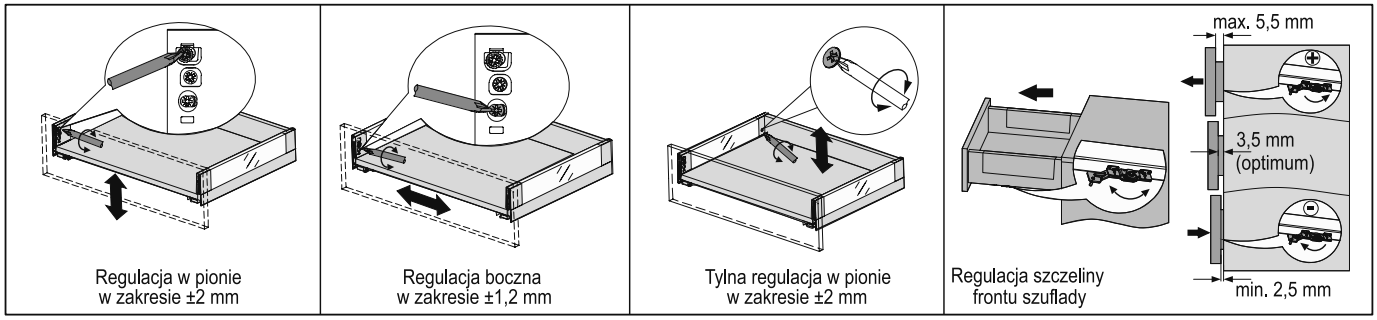

Zakładanie / zdejmowanie zaślepki

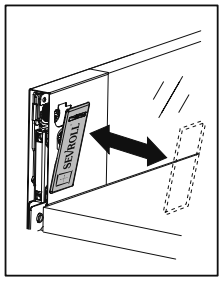

Demontaż frontu szuflady

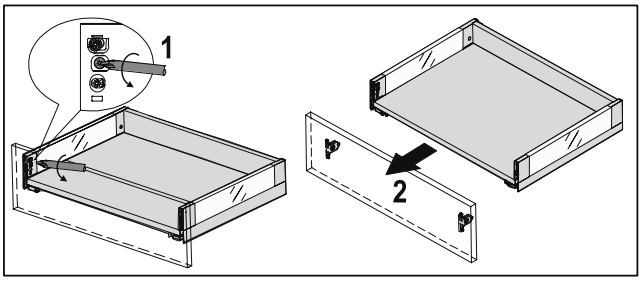

Montaż drążka synchronizującego Platinium 4D

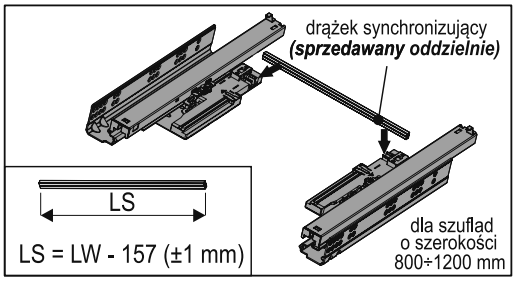

Demontaż szyby

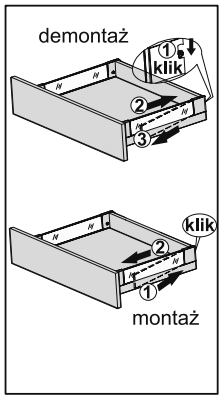

Wysunięcie szuflady

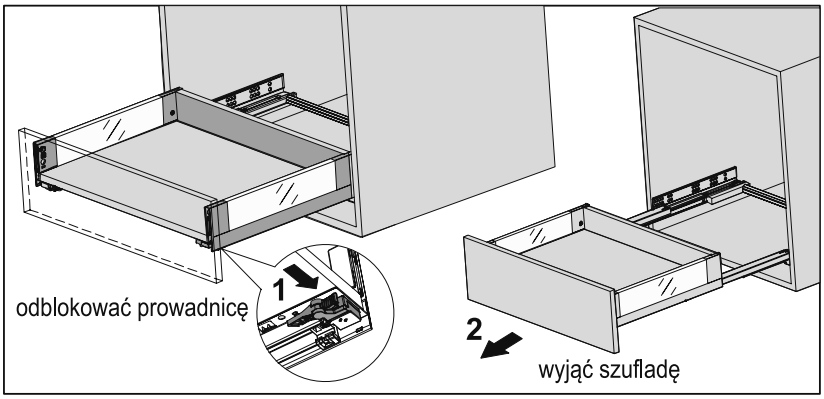

Wzmocnienie szuflady

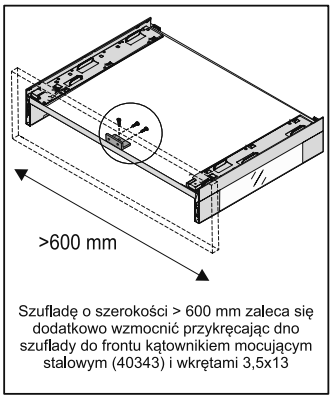

1.5 SZUFLADY PLATINIUM 18 4D SLIM

STALOWE BOKI



Szuflada PLATINIUM 18 4D SLIM stalowe boki h = 96 mm

INDEKS	KOLOR	DŁUGOŚĆ (mm)	OPAK. ZBIORCZE	JEDN. MIARY
223314	CZARNY STRUKTUR.	250	4	kpl.
223270	BIAŁY	270	4	kpl.
223315	CZARNY STRUKTUR.	270	4	kpl.
223271	BIAŁY	300	4	kpl.
223316	CZARNY STRUKTUR.	300	4	kpl.
223272	BIAŁY	350	4	kpl.
223317	CZARNY STRUKTUR.	350	4	kpl.
223273	BIAŁY	400	4	kpl.
223318	CZARNY STRUKTUR.	400	4	kpl.
223274	BIAŁY	450	4	kpl.
223319	CZARNY STRUKTUR.	450	4	kpl.
223275	BIAŁY	500	4	kpl.
223320	CZARNY STRUKTUR.	500	4	kpl.
223276	BIAŁY	550	4	kpl.
223321	CZARNY STRUKTUR.	550	4	kpl.
223277	BIAŁY	600	4	kpl.
223322	CZARNY STRUKTUR.	600	4	kpl.

Szuflada PLATINIUM 18 4D SLIM salowe boki h = 134 mm

INDEKS	KOLOR	DŁUGOŚĆ (mm)	OPAK. ZBIORCZE	JEDN. MIARY
223278	BIAŁY	250	4	kpl.
223323	CZARNY STRUKTUR.	250	4	kpl.
223279	BIAŁY	270	4	kpl.
223324	CZARNY STRUKTUR.	270	4	kpl.
223280	BIAŁY	300	4	kpl.
223325	CZARNY STRUKTUR.	300	4	kpl.
223281	BIAŁY	350	4	kpl.
223326	CZARNY STRUKTUR.	350	4	kpl.
223282	BIAŁY	400	4	kpl.
223327	CZARNY STRUKTUR.	400	4	kpl.
223283	BIAŁY	450	4	kpl.
223328	CZARNY STRUKTUR.	450	4	kpl.
223284	BIAŁY	500	4	kpl.
223329	CZARNY STRUKTUR.	500	4	kpl.
223285	BIAŁY	550	4	kpl.
223330	CZARNY STRUKTUR.	550	4	kpl.
223286	BIAŁY	600	4	kpl.
223331	CZARNY STRUKTUR.	600	4	kpl.

Szuflada PLATINIUM 18 4D SLIM stalowe boki h = 181 mm

INDEKS	KOLOR	DŁUGOŚĆ (mm)	OPAK. ZBIORCZE	JEDN. MIARY
223288	BIAŁY	270	4	kpl.
223333	CZARNY STRUKTUR.	270	4	kpl.
223289	BIAŁY	300	4	kpl.
223334	CZARNY STRUKTUR.	300	4	kpl.
223290	BIAŁY	350	4	kpl.
223335	CZARNY STRUKTUR.	350	4	kpl.
223291	BIAŁY	400	4	kpl.
223336	CZARNY STRUKTUR.	400	4	kpl.
223292	BIAŁY	450	4	kpl.
223337	CZARNY STRUKTUR.	450	4	kpl.
223293	BIAŁY	500	4	kpl.
223338	CZARNY STRUKTUR.	500	4	kpl.
223294	BIAŁY	550	4	kpl.
223339	CZARNY STRUKTUR.	550	4	kpl.
223295	BIAŁY	600	4	kpl.
223340	CZARNY STRUKTUR.	600	4	kpl.

i Szablony do frontów i prowadnic szuflad dostępne w rozdziale nr. 1.18

i Pozostałe długości szuflad PLATINIUM dostępne na indywidualne zamówienie.

i **W zestawie:** 2 prowadnice, 2 boki szuflady, 2 mocowania frontu i kpl. zaślepek

STALOWE BOKI



Szuflada PLATINIUM 18 4D SLIM PUSH stalowe boki h = 96 mm

INDEKS	KOLOR	DŁUGOŚĆ (mm)	OPAK. ZBIORCZE	JEDN. MIARY
223359	BIAŁY	250	4	kpl.
223360	BIAŁY	270	4	kpl.
223361	BIAŁY	300	4	kpl.
223362	BIAŁY	350	4	kpl.
223363	BIAŁY	400	4	kpl.
223405	CZARNY STRUKTUR.	400	4	kpl.
223364	BIAŁY	450	4	kpl.
223406	CZARNY STRUKTUR.	450	4	kpl.
223365	BIAŁY	500	4	kpl.
223407	CZARNY STRUKTUR.	500	4	kpl.
223366	BIAŁY	550	4	kpl.

Szuflada PLATINIUM 18 4D SLIM PUSH stalowe boki h = 134 mm

INDEKS	KOLOR	DŁUGOŚĆ (mm)	OPAK. ZBIORCZE	JEDN. MIARY
223367	BIAŁY	250	4	kpl.
223368	BIAŁY	270	4	kpl.
223369	BIAŁY	300	4	kpl.
223370	BIAŁY	350	4	kpl.
223371	BIAŁY	400	4	kpl.
223413	CZARNY STRUKTUR.	400	4	kpl.
223372	BIAŁY	450	4	kpl.
223414	CZARNY STRUKTUR.	450	4	kpl.
223373	BIAŁY	500	4	kpl.
223415	CZARNY STRUKTUR.	500	4	kpl.
223374	BIAŁY	550	4	kpl.

Szuflada PLATINIUM 18 4D SLIM PUSH stalowe boki h = 181 mm

INDEKS	KOLOR	DŁUGOŚĆ (mm)	OPAK. ZBIORCZE	JEDN. MIARY
223375	BIAŁY	250	4	kpl.
223376	BIAŁY	270	4	kpl.
223377	BIAŁY	300	4	kpl.
223378	BIAŁY	350	4	kpl.
223379	BIAŁY	400	4	kpl.
223421	CZARNY STRUKTUR.	400	4	kpl.
223380	BIAŁY	450	4	kpl.
223422	CZARNY STRUKTUR.	450	4	kpl.
223381	BIAŁY	500	4	kpl.
223423	CZARNY STRUKTUR.	500	4	kpl.
223382	BIAŁY	550	4	kpl.

Drążek synchronizujący do szuflady **Platinium PUSH** oraz prowadnicy **DXP-D2-3D**



INDEKS	DŁUGOŚĆ (mm)	OPAK. ZBIORCZE	JEDN. MIARY
06704	1100	40	szt

i Szablony do frontów i prowadnic szuflad dostępne w rozdziale nr. 1.18

i Pozostałe długości szuflad PLATINIUM dostępne na indywidualne zamówienie.

i **W zestawie:** 2 prowadnice, 2 boki szuflady, 2 mocowania frontu i kpl. zaślepek

1.5 SZUFLADY PLATINIUM 18 4D SLIM

STALOWE BOKI

Reling boczny szuflady **PLATINIUM**

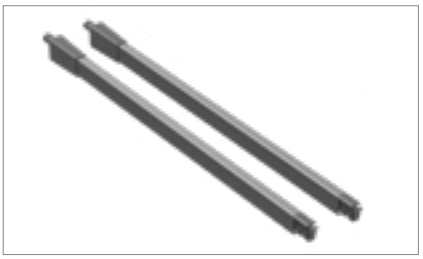

INDEKS	KOLOR	DŁUGOŚĆ (mm)	OPAK. ZBIORCZE	JEDN. MIARY
06685	BIAŁY	350	25	kpl.
06690	CZARNY	350	25	kpl.
06686	BIAŁY	400	25	kpl.
06691	CZARNY	400	25	kpl.
06687	BIAŁY	450	25	kpl.
06692	CZARNY	450	25	kpl.
06688	BIAŁY	500	25	kpl.
06693	CZARNY	500	25	kpl.
06689	BIAŁY	550	25	kpl.
06694	CZARNY	550	25	kpl.

Kątownik mocujący stalowy – ocynkowany



INDEKS	WYMIARY (mm)	OPAK. ZBIORCZE	JEDN. MIARY
40343	12x21x35	40	szt.

i Kątownik wzmacniający dno szuflady

Wykaz wymiarów formatek dna i pleców dla standardowych korpusów.

DŁUGOŚĆ PROWADNICY (mm)	WYSOKOŚĆ BOKU SZUFLADY (mm)	SZEROKOŚCI SZAFEK (mm)	300 mm		400 mm		500 mm	
			szerokość	wysokość	szerokość	wysokość	szerokość	wysokość
450 mm	96	ŚCIANKA TYLNA SZUFLADY	226	63	326	63	426	63
	134		226	101	326	101	426	101
	181		226	148	326	148	426	148
	-	DNO SZUFLADY	229	440	329	440	429	440
500 mm	96	ŚCIANKA TYLNA SZUFLADY	226	63	326	63	426	63
	134		226	101	326	101	426	101
	181		226	148	326	148	426	148
	-	DNO SZUFLADY	229	490	329	490	429	490

DŁUGOŚĆ PROWADNICY (mm)	WYSOKOŚĆ BOKU SZUFLADY (mm)	SZEROKOŚCI SZAFEK (mm)	600 mm		800 mm		900 mm	
			szerokość	wysokość	szerokość	wysokość	szerokość	wysokość
450 mm	96	ŚCIANKA TYLNA SZUFLADY	526	63	726	63	826	63
	134		526	101	726	101	826	101
	181		526	148	726	148	826	148
	-	DNO SZUFLADY	529	440	729	440	829	440
500 mm	96	ŚCIANKA TYLNA SZUFLADY	526	63	726	63	826	63
	134		526	101	726	101	826	101
	181		526	148	726	148	826	148
	-	DNO SZUFLADY	529	490	729	490	829	490

- wypełnienie szuflady - 18 mm
- płyta korpus - 18 mm
- ścianka tylna LW - 38 mm
- dno szuflady LW - 35 mm
- dno szuflady NL - 10 mm

NOTATKI

1.5 SZUFLADY PLATINIUM - 18 4D SLIM – Wys. 96*/134**/181***mm
STALOWE BOKI

UWAGA: * wymiary dla szuflady 96 mm / ** wymiary dla szuflady 134 mm / *** wymiary dla szuflady 181 mm

Elementy zestawu

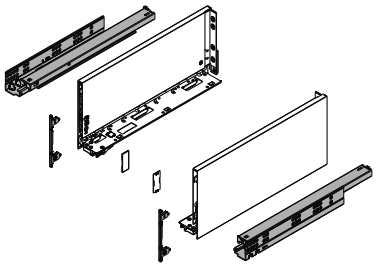

UWAGA!
Zestaw **nie** zawiera wkrętów

Wymiary elementów dla płyty **18 mm**

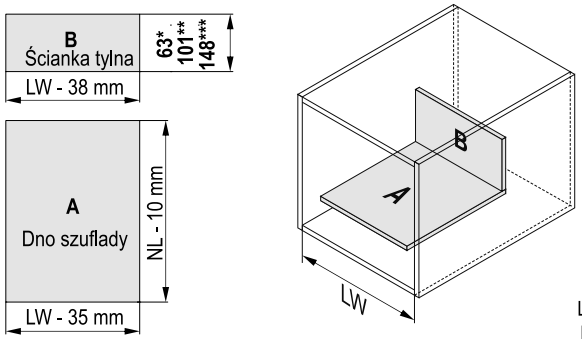

NL : 250 [mm]
270
300
350
400
450
500
550
600

A - dno szuflady
B - ścianka tylna
LW – szerokość wewnętrzna korpusu
NL – długość nominalna szuflady

Wymagana przestrzeń

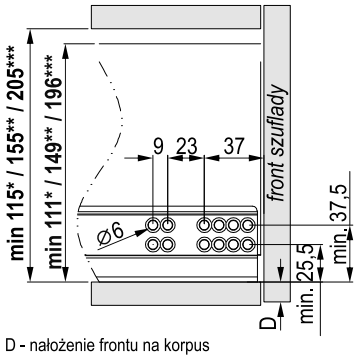

D - nałożenie frontu na korpus

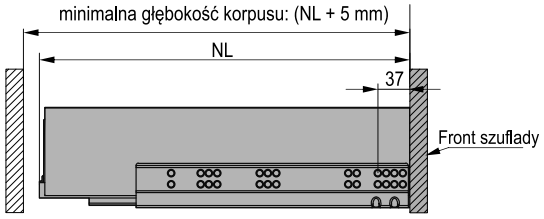

Uwaga: w szufladach z frontami wpuszczanymi prowadnicę należy dodatkowo cofnąć o grubość frontu!

Montaż prowadnic

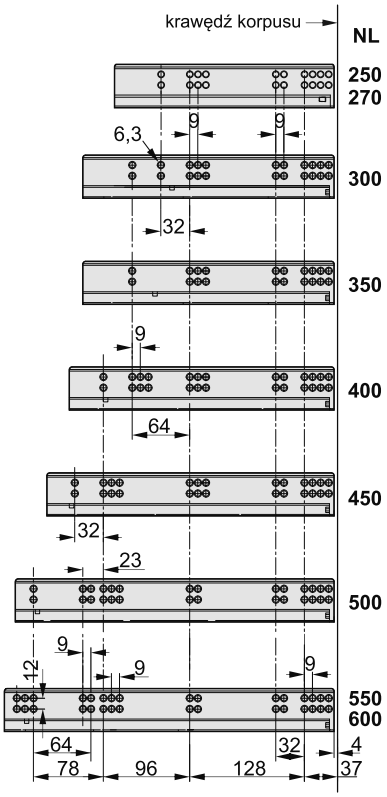

Wymiary montażowe ścianki tylnej

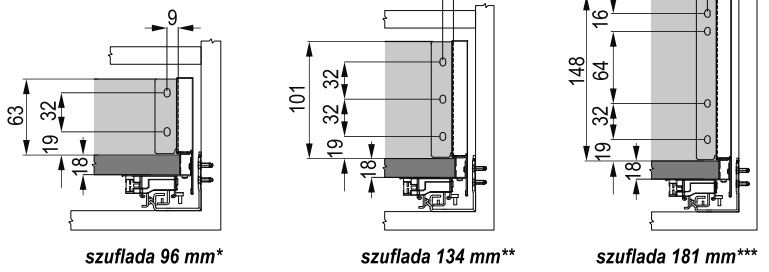

*szuflada 96 mm** *szuflada 134 mm*** *szuflada 181 mm****

Wymiary montażowe frontu szuflady

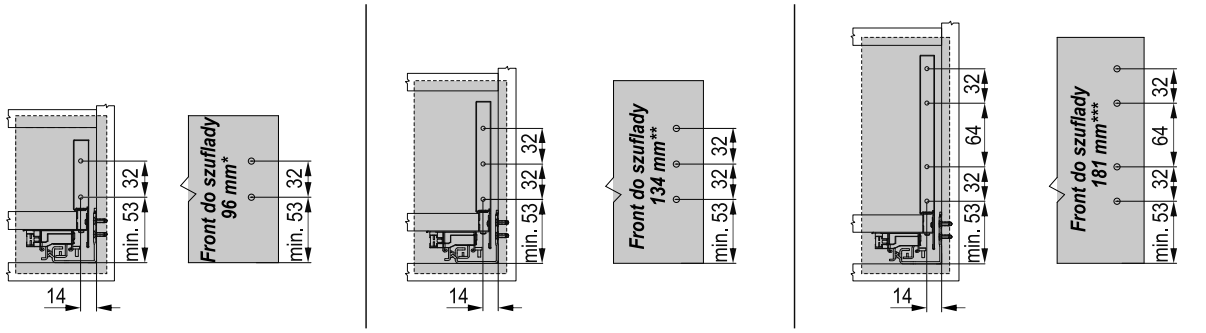

STALOWE BOKI

Montaż szuflady

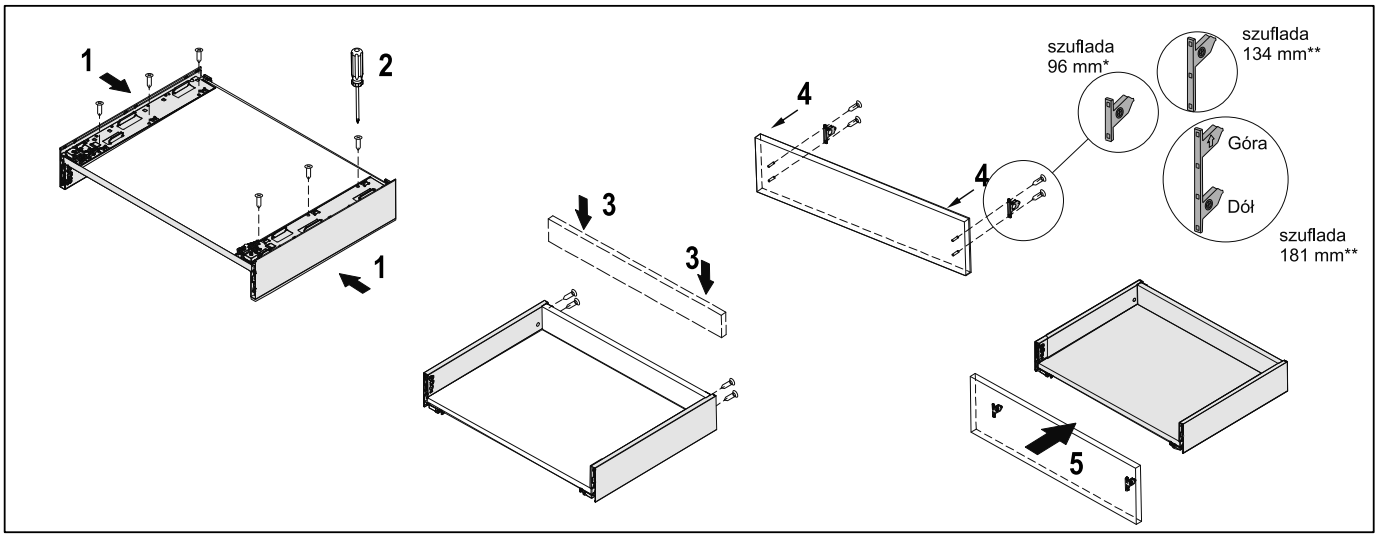

Regulacja frontu szuflady

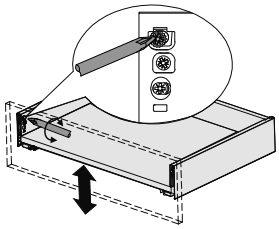

Przednia regulacja w pionie w zakresie ±2 mm

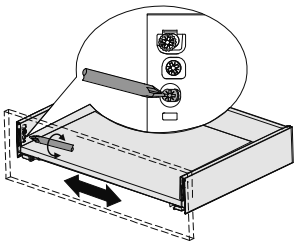

Regulacja boczna w zakresie ±1,2 mm

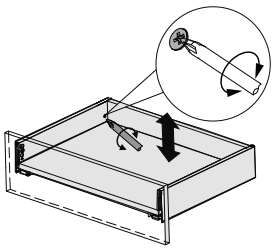

Tylna regulacja w pionie w zakresie ±2 mm

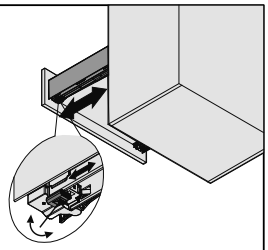

Regulacja na głębokości w zakresie 0÷5 mm

Zakładanie / zdejmowanie zaślepki

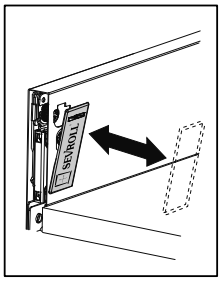

Demontaż frontu szuflady

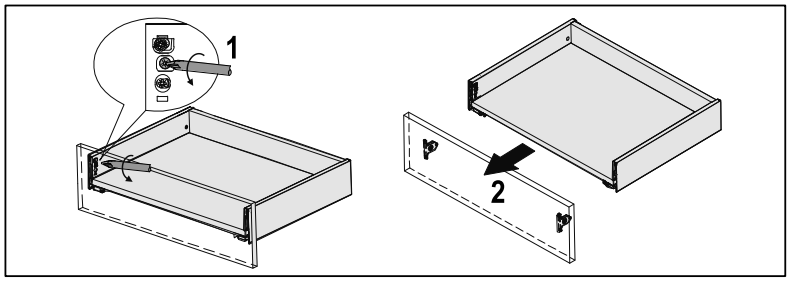

Wsunięcie szuflady

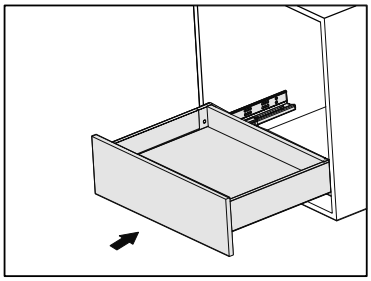

Wysunięcie szuflady

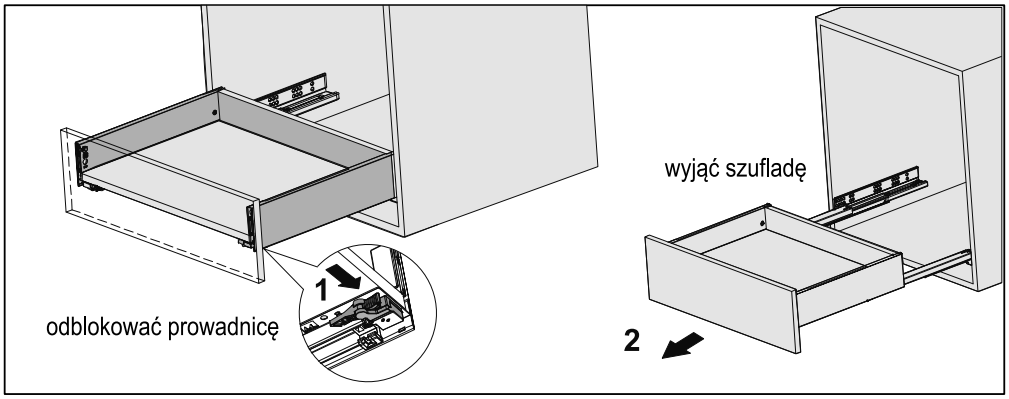

Wzmocnienie szuflady

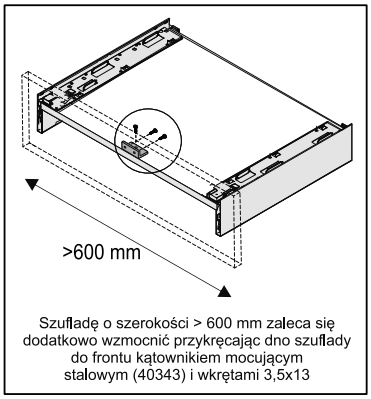

Szufladę o szerokości > 600 mm zaleca się dodatkowo wzmocnić przykręcając dno szuflady do frontu kątownikiem mocującym stalowym (40343) i wkrętami 3,5x13

1.6 SZUFLADY PLATINIUM - 18 4D SLIM PUSH – Wys. 96* / 134** / 181***mm
STALOWE BOKI

UWAGA: * wymiary dla szuflady 96 mm / ** wymiary dla szuflady 134 mm / *** wymiary dla szuflady 181 mm

Elementy zestawu

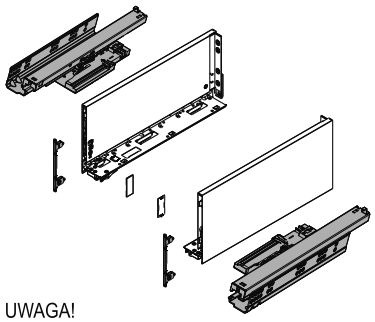

UWAGA!
Zestaw **nie** zawiera wkrętów

Wymiary elementów dla płyty **18 mm**

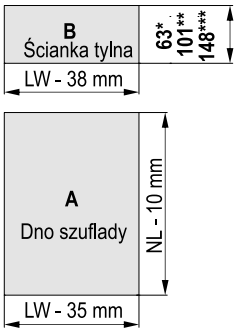

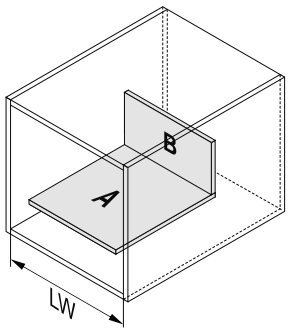

NL : 250 [mm]
270
300
350
400
450
500
550
600

A - dno szuflady
B - ścianka tylna
LW – szerokość wewnętrzna korpusu
NL – długość nominalna szuflady

Wymagana przestrzeń

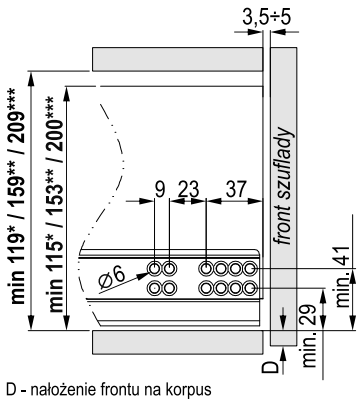

D - nałożenie frontu na korpus

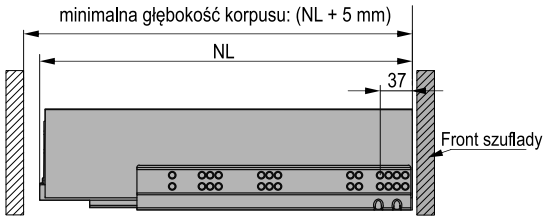

Uwaga: w szufladach z frontami wpuszczanymi prowadnicę należy dodatkowo cofnąć o grubość frontu!

Montaż prowadnic

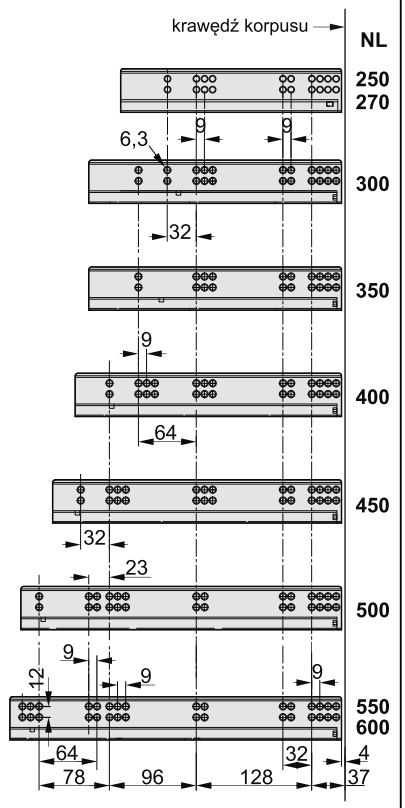

Wymiary montażowe ścianki tylnej

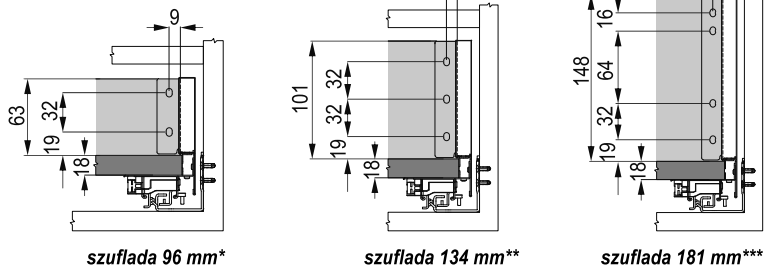

Wymiary montażowe frontu szuflady

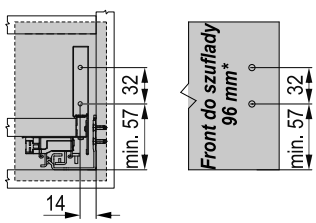

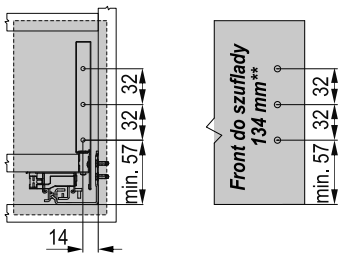

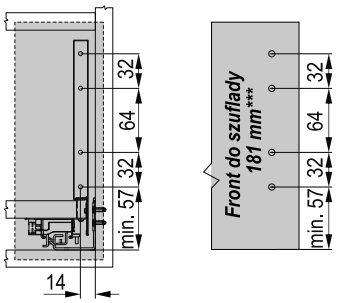

STALOWE BOKI

Montaż szuflady

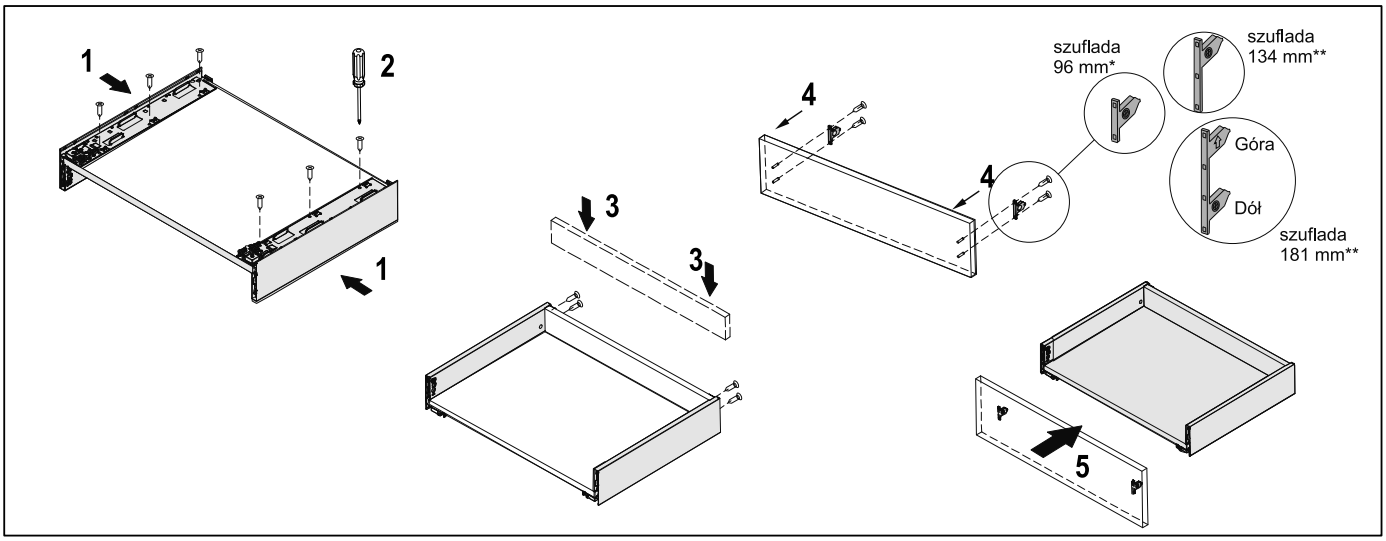

Regulacja frontu szuflady

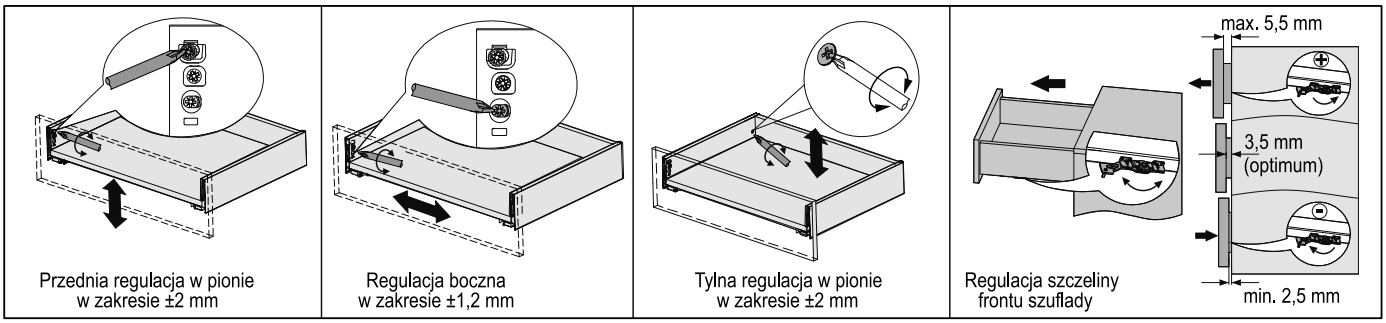

Zakładanie / zdejmowanie zaślepki

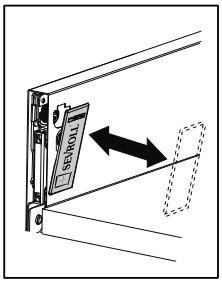

Demontaż frontu szuflady

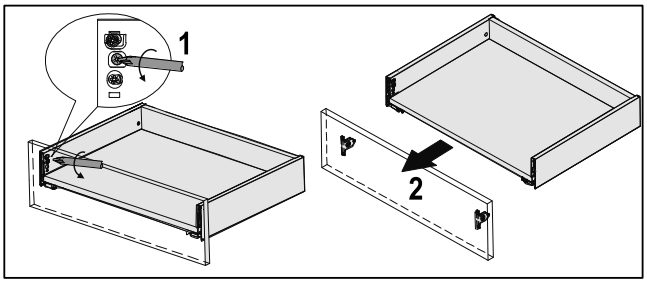

Montaż drążka synchronizującego Platinium 4D

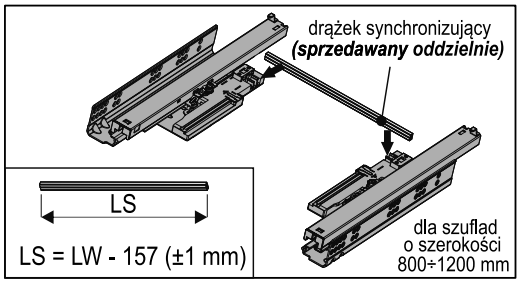

Wysunięcie szuflady

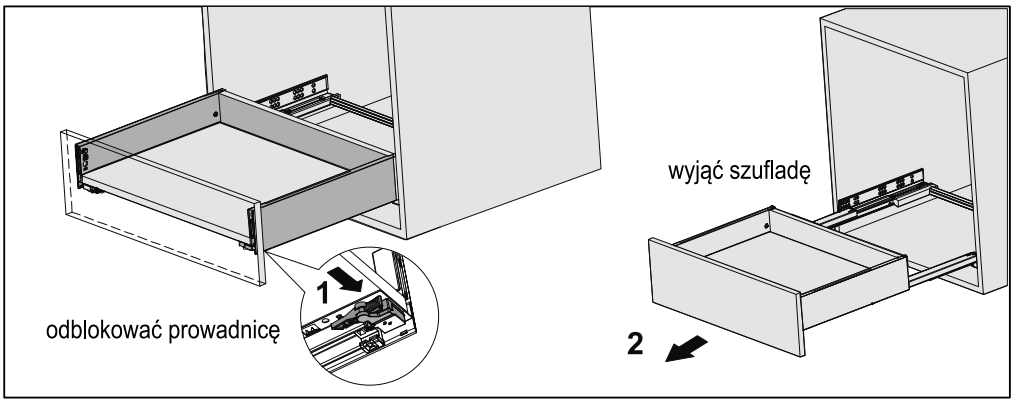

Wzmocnienie szuflady

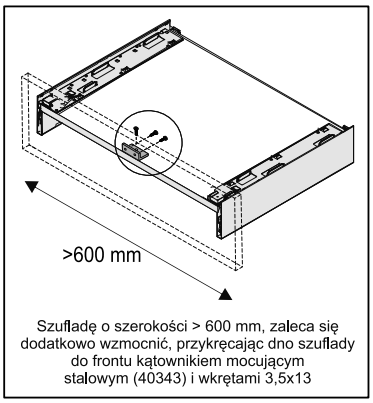

1.7 SZUFLADY PLATINIUM - 18 4D SLIM

Panel przedni szuflady wewnętrznej **PLATINIUM H=96/181**



INDEKS	KOLOR	DŁUGOŚĆ (mm)	OPAK. ZBIORCZE	JEDN. MIARY
06205	BIAŁY	1200	20	szt.
06505	CZARNY	1200	20	szt.

i Element do przycięcia stosowany przy budowie szuflady wewnętrznej

Panel przedni szuflady wewnętrznej **PLATINIUM H=134**

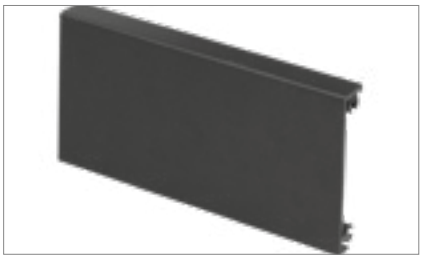

INDEKS	KOLOR	DŁUGOŚĆ (mm)	OPAK. ZBIORCZE	JEDN. MIARY
06206	BIAŁY	1200	20	szt.
06506	CZARNY	1200	20	szt.

i Element do przycięcia stosowany przy budowie szuflady wewnętrznej

Panel przedni szuflady wewnętrznej do szkła **PLATINIUM H= 96mm/134mm/181mm**



INDEKS	KOLOR	DŁUGOŚĆ (mm)	OPAK. ZBIORCZE	JEDN. MIARY
06233	BIAŁY	1200	20	kpl.
06507	CZARNY	1200	20	kpl.

i Element do przycięcia stosowany przy budowie szuflady wewnętrznej

Reling poprzeczny szuflady wewnętrznej **PLATINIUM**

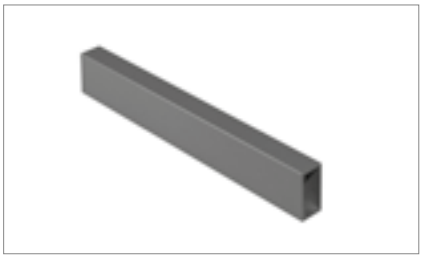

INDEKS	KOLOR	DŁUGOŚĆ (mm)	OPAK. ZBIORCZE	JEDN. MIARY
06204	BIAŁY	1200	20	szt.
06508	CZARNY	1200	20	szt.

i Element do przycięcia stosowany przy budowie szuflady wewnętrznej

Mocowanie panelu przedniego szuflady wewnętrznej **PLATINIUM**



INDEKS	KOLOR	WYSOKOŚĆ (mm)	OPAK. ZBIORCZE	JEDN. MIARY
06198	BIAŁY	96	10	kpl.
06502	CZARNY	96	10	kpl.
06199	BIAŁY	134	10	kpl.
06503	CZARNY	134	10	kpl.
06200	BIAŁY	181	10	kpl.
06504	CZARNY	181	10	kpl.

i Elementy stosowane przy budowie szuflady wewnętrznej

Mocowanie panelu przedniego szuflady wewnętrznej do szkła **PLATINIUM**



INDEKS	KOLOR	WYSOKOŚĆ (mm)	OPAK. ZBIORCZE	JEDN. MIARY
06201	BIAŁY	96	10	kpl.
06499	CZARNY	96	10	kpl.
06202	BIAŁY	134	10	kpl.
06500	CZARNY	134	10	kpl.
06203	BIAŁY	181	10	kpl.
06501	CZARNY	181	10	kpl.

i Elementy stosowane przy budowie szuflady wewnętrznej

1.7 SZUFLADA PLATINIUM - 18 4D SLIM

Mocowanie panelu przedniego szuflady wewnętrznej

Elementy składowe:

Szuflada PLATINIUM-18 4D SLIM oraz PLATINIUM 4D - szklane boki h=96 / h=134 / h=181 mm

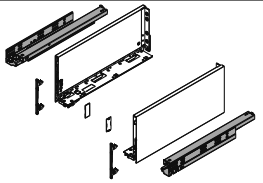

dł : 250 [mm]
270
300
350
400
450
500
550
600

Panel przedni szuflady wewnętrznej PLATINIUM SLIM dla wysokości:

h=134

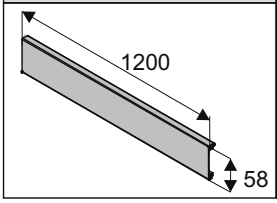

h=96 i h=181

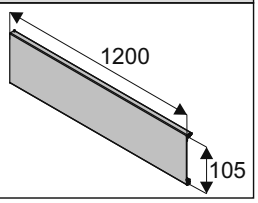

Reling poprzeczny szuflady wewnętrznej PLATINIUM SLIM

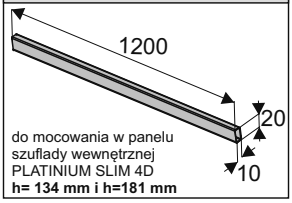

do mocowania w panelu szuflady wewnętrznej PLATINIUM SLIM 4D **h= 134 mm i h=181 mm**

Mocowanie panelu przedniego szuflady wewnętrznej PLATINIUM SLIM h= 96 mm

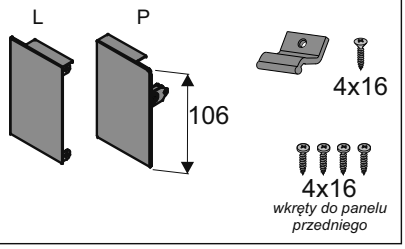

Mocowanie panelu przedniego szuflady wewnętrznej PLATINIUM SLIM h= 134 mm

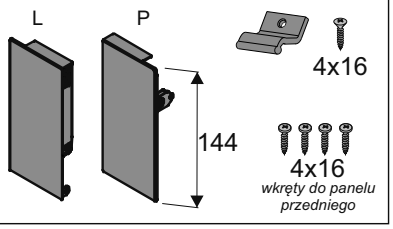

Mocowanie panelu przedniego szuflady wewnętrznej PLATINIUM SLIM h= 181 mm

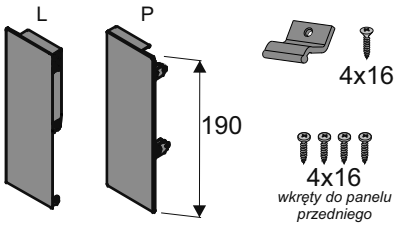

Wymiary cięcia profili

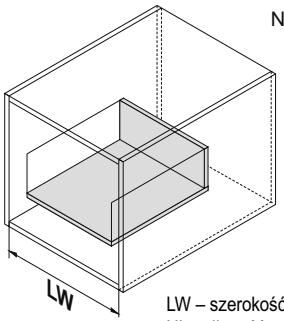

NL : 250 [mm]
270
300
350
400
450
500
550
600

LW – szerokość wewnętrzna korpusu
NL – długość nominalna szuflady

Panel przedni szuflady wewnętrznej

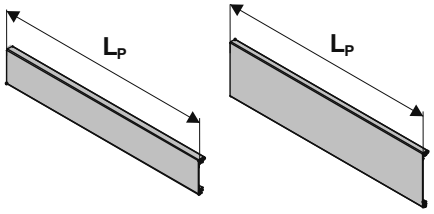

L_P = LW - 137 mm

Reling poprzeczny szuflady wewnętrznej

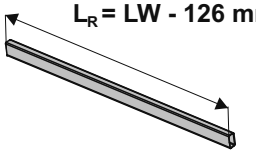

L_R = LW - 126 mm

Wyliczenia ścianki tylnej i dna szuflady znajdują się w instrukcjach szuflad PLATINIUM-18 4D SLIM

Wymiary montażowe

UWAGA! * wymiary dla szuflady **PLATINIUM 4D / **** wymiary dla szuflady **PLATINIUM 4D PUSH**

PLATINIUM SLIM 4D H = 96 mm

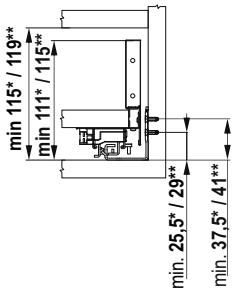

PLATINIUM SLIM 4D H = 134 mm

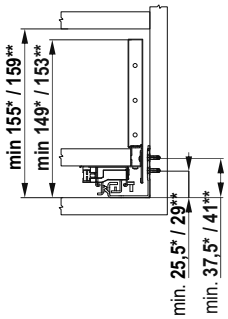

PLATINIUM SLIM 4D H = 181 mm

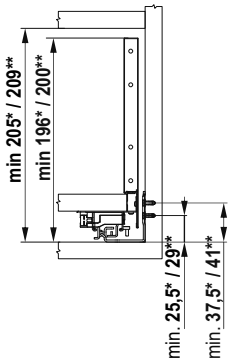

minimalna głębokość korpusu: **(**NL + **5** mm**)* / (**NL + **14** mm**)****

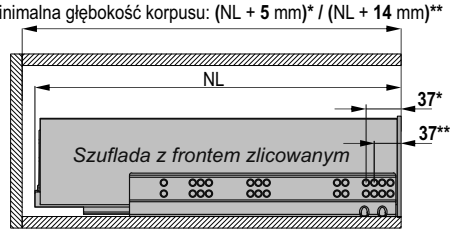

Czoło szuflady wewnętrznej licuje się z bokami korpusu szafki

minimalna głębokość korpusu: **(**NL + **14** mm**)* / (**NL + **23** mm**)****

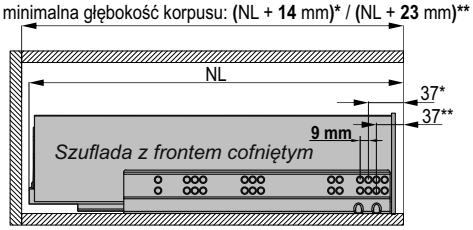

UWAGA! Gdy szuflady wewnętrzne ma zakrywać wysoki front nakładany, prowadnice należy cofnąć o 9 mm (jeden otwór w prowadnicy) w głąb szafki

(W przypadku szuflad z LEDem należy uwzględnić dodatkowo przestrzeń aktywującą wyłącznik)

Mocowanie panelu przedniego szuflady wewnętrznej

Czoło szuflady wewnętrznej **h=96**	Czoło szuflady wewnętrznej **h=134**	Czoło szuflady wewnętrznej **h=181**
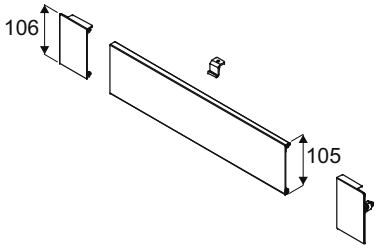	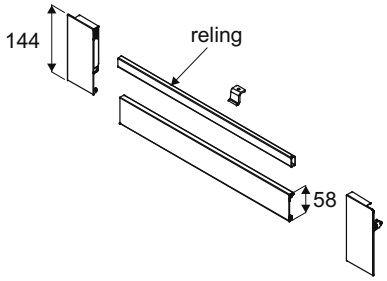	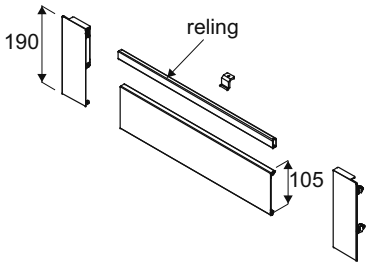

Montaż czoła szuflady wewnętrznej PLATINIUM SLIM **h = 96 mm**

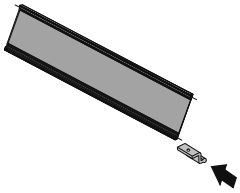

1

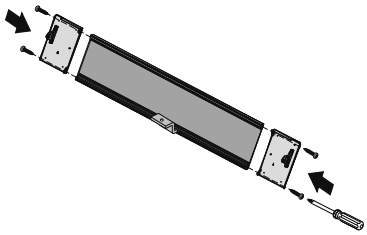

2

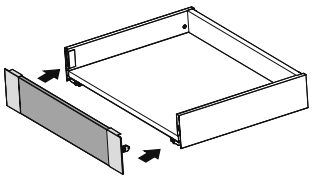

3

Montaż czoła szuflady wewnętrznej PLATINIUM SLIM **h = 134 mm i h = 181 mm**

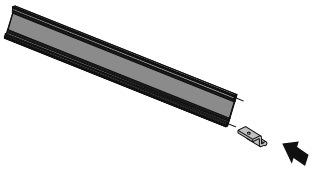

1

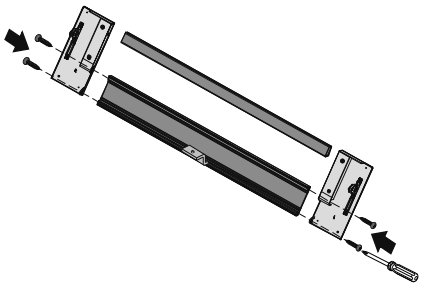

2

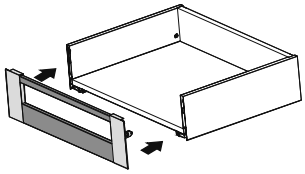

3

Montaż czoła szuflady wewnętrznej do dna za pomocą zaczepu

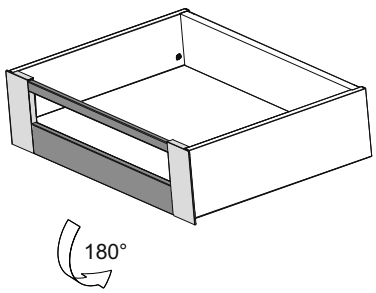

4

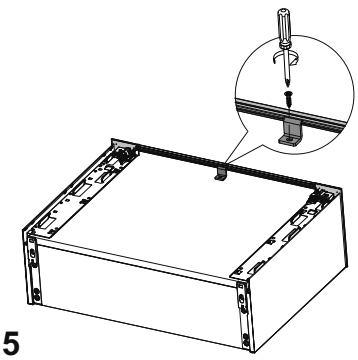

5

1.7 SZUFLADA PLATINIUM - 18 4D SLIM

Mocowanie panelu przedniego szuflady wewnętrznej do szkła

Elementy składowe:

Szuflada PLATINIUM-18 4D SLIM
oraz PLATINIUM 4D - szklane boki
h=96 / h=134 / h=181 mm

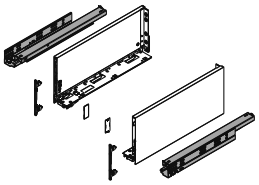

dł : 250 [mm]
270
300
350
400
450
500
550
600

Panel przedni szuflady wewnętrznej **do szkła**
PLATINIUM SLIM dla wysokości **h=96** / **h=134** / **h=181** mm

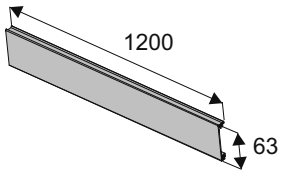

Mocowanie panelu przedniego szuflady wewnętrznej **do szkła**
PLATINIUM SLIM **h= 96 mm**

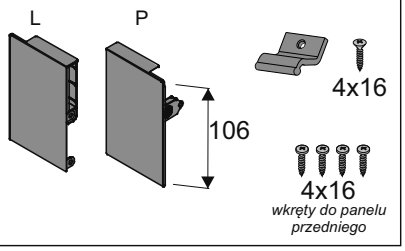

Mocowanie panelu przedniego szuflady wewnętrznej **do szkła**
PLATINIUM SLIM **h= 134 mm**

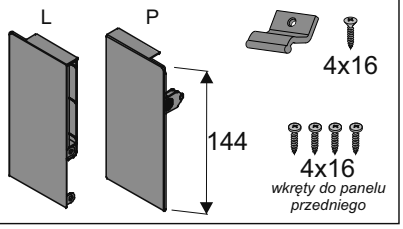

Mocowanie panelu przedniego szuflady wewnętrznej **do szkła**
PLATINIUM SLIM **h= 181 mm**

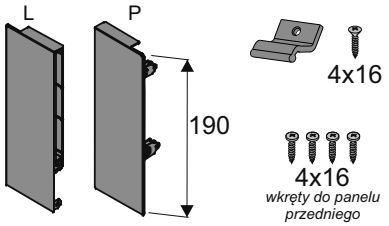

Wymiary cięcia profili

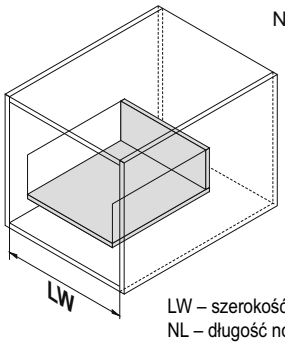

NL : 250 [mm]
270
300
350
400
450
500
550
600

LW – szerokość wewnętrzna korpusu
NL – długość nominalna szuflady

Panel przedni szuflady wewnętrznej do szkła

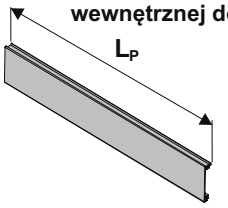

L_P = LW - 137 mm

Szkło # 8 mm

Krawędzie należy szlifować i fazować!

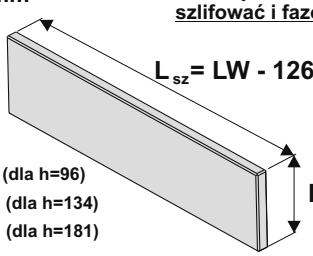

H_{sz}:
44 mm (dla h=96)
82 mm (dla h=134)
129 mm (dla h=181)

Wyliczenia ścianki tylnej i dna szuflady znajdują się w instrukcjach szuflad PLATINIUM SLIM 4D

Wymiary montażowe

UWAGA! * wymiary dla szuflady **PLATINIUM 4D / **** wymiary dla szuflady **PLATINIUM 4D PUSH**

PLATINIUM SLIM 4D H = 96 mm

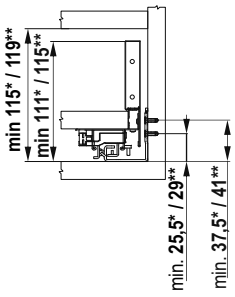

PLATINIUM SLIM 4D H = 134 mm

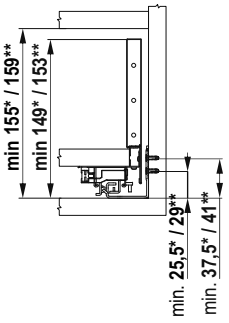

PLATINIUM SLIM 4D H = 181 mm

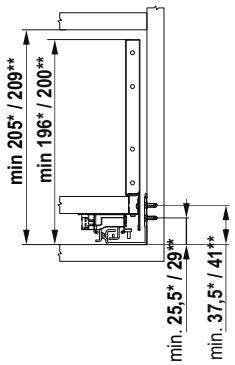

minimalna głębokość korpusu: (NL + **5** mm)* / (NL + **14** mm)**

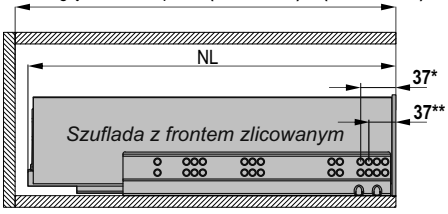

Czoło szuflady wewnętrznej licuje się z bokami korpusu szafki

minimalna głębokość korpusu: (NL + **14** mm)* / (NL + **23** mm)**

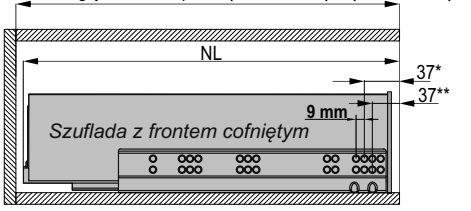

UWAGA! Gdy szuflady wewnętrzne ma zakrywać wysoki front nakładany, prowadnice należy cofnąć o 9 mm (jeden otwór w prowadnicy) w głąb szafki

(W przypadku szuflad z LEDem należy uwzględnić dodatkowo przestrzeń aktywującą wyłącznik)

Mocowanie panelu przedniego szuflady wewnętrznej do szkła

Czoło szuflady wewnętrznej ze szkłem **h=96**	Czoło szuflady wewnętrznej ze szkłem **h=134**	Czoło szuflady wewnętrznej ze szkłem **h=181**
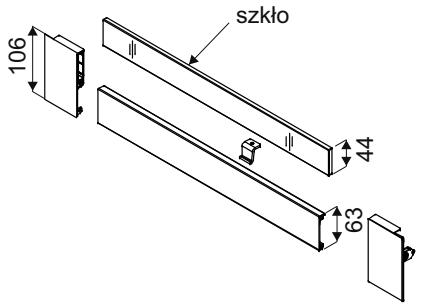	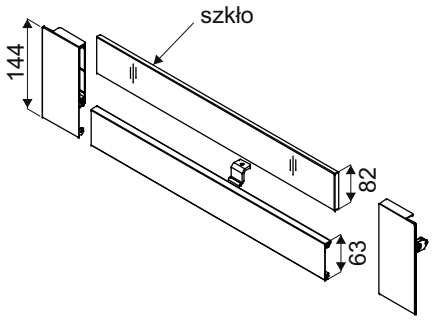	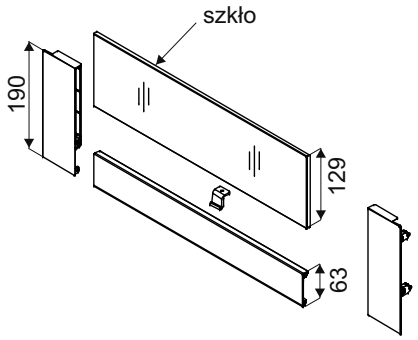

Montaż czoła szuflady wewnętrznej do szkła PLATINIUM SLIM **h = 96 mm / h = 134 / h = 181 mm**

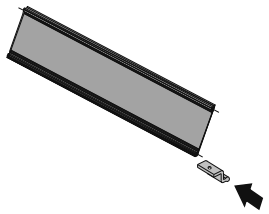

1

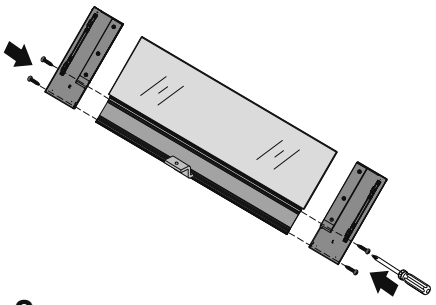

2

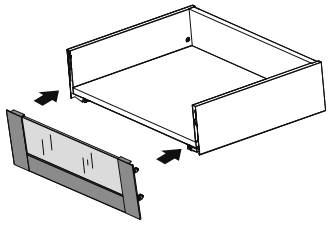

3

Montaż czoła szuflady wewnętrznej do dna za pomocą zaczepu

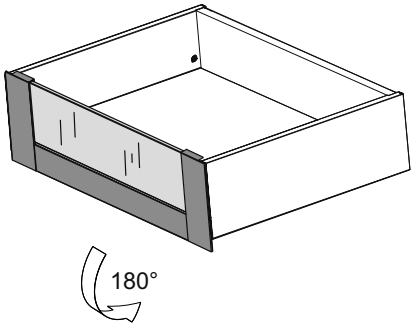

4

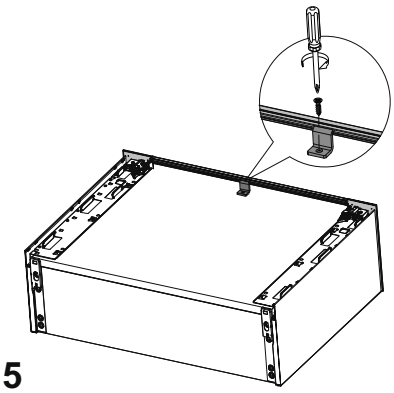

5

1.8 SZUFLADY V-BOX 3D SLIM

Nową szufladę **V-BOX 3D Slim** zaprojektowaliśmy tak, aby zapewnić pełny przekrój funkcjonalności i designu w jednym produkcie.

Szeroki zakres regulacji 3D w płaszczyźnie poziomu, pionu i pochyłu frontu pozwana na szybki, łatwy i precyzyjny montaż. Prowadnica pełnego wysuwu pracuje cicho i bezawaryjnie, a **system miękkiego domyku oraz system PUSH** pozwalają na płynne otwieranie i domykanie szuflady za każdym razem. **Wąskie boki** i dostępność elementów **szuflady wewnętrznej** to możliwość efektywnego wykorzystania dostępnej przestrzeni oraz **nowoczesny wygląd** szuflady. **Pełna dostępność wysokości** oraz **obciążenie aż do 40 kg** dają możliwość wykorzystania szuflady niemal w każdym pomieszczeniu.

CHARAKTERYSTYKA	
▶ Przeznaczenie	**Szuflada systemowa**
▶ Wypełnienie (dno/tył)	**Płyta 16 mm**
▶ Dostępne długości	**250, 270, 300, 350, 400, 450, 500, 550, 600 mm**
▶ Max. obciążenie	**40 kg**
▶ Dostępne wys. boku	**95, 127, 178, 210, 238 mm**
▶ Konstrukcja	**Metalowa**
▶ Ilość cykli	**80 000**
▶ Kolorystyka	**Biały RAL 9003, Grafit PANTONE 419**
▶ Program sprzedażowy	**Szuflady sprzedawane są w kompletach**

ZASTOSOWANIE
▶ Meble skrzyniowe, kuchnie, garderoby, szafy







1.8 SZUFLADY V-BOX 3D SLIM



Szuflada V-BOX 3D SLIM h = 95 mm

INDEKS	KOLOR	DŁUGOŚĆ (mm)	OPAK. ZBIORCZE	JEDN. MIARY
223452	BIAŁY	250	1	kpl.
223506	GRAFIT	250	1	kpl.
223453	BIAŁY	270	1	kpl.
223507	GRAFIT	270	1	kpl.
223454	BIAŁY	300	1	kpl.
223508	GRAFIT	300	1	kpl.
223455	BIAŁY	350	1	kpl.
223509	GRAFIT	350	1	kpl.
223456	BIAŁY	400	1	kpl.
223510	GRAFIT	400	1	kpl.
223457	BIAŁY	450	1	kpl.
223511	GRAFIT	450	1	kpl.
223458	BIAŁY	500	1	kpl.
223512	GRAFIT	500	1	kpl.
223459	BIAŁY	550	1	kpl.
223513	GRAFIT	550	1	kpl.
223460	BIAŁY	600	1	kpl.
223514	GRAFIT	600	1	kpl.

Szuflada V-BOX 3D SLIM h = 127 mm

INDEKS	KOLOR	DŁUGOŚĆ (mm)	OPAK. ZBIORCZE	JEDN. MIARY
223461	BIAŁY	250	1	kpl.
223515	GRAFIT	250	1	kpl.
223462	BIAŁY	270	1	kpl.
223516	GRAFIT	270	1	kpl.
223463	BIAŁY	300	1	kpl.
223517	GRAFIT	300	1	kpl.
223464	BIAŁY	350	1	kpl.
223518	GRAFIT	350	1	kpl.
223465	BIAŁY	400	1	kpl.
223519	GRAFIT	400	1	kpl.
223466	BIAŁY	450	1	kpl.
223520	GRAFIT	450	1	kpl.
223467	BIAŁY	500	1	kpl.
223521	GRAFIT	500	1	kpl.
223468	BIAŁY	550	1	kpl.
223522	GRAFIT	550	1	kpl.
223469	BIAŁY	600	1	kpl.
223523	GRAFIT	600	1	kpl.

Szuflada V-BOX 3D SLIM h = 178 mm

INDEKS	KOLOR	DŁUGOŚĆ (mm)	OPAK. ZBIORCZE	JEDN. MIARY
223470	BIAŁY	250	1	kpl.
223524	GRAFIT	250	1	kpl.
223471	BIAŁY	270	1	kpl.
223525	GRAFIT	270	1	kpl.
223472	BIAŁY	300	1	kpl.
223526	GRAFIT	300	1	kpl.
223473	BIAŁY	350	1	kpl.
223527	GRAFIT	350	1	kpl.
223474	BIAŁY	400	1	kpl.
223528	GRAFIT	400	1	kpl.
223475	BIAŁY	450	1	kpl.
223529	GRAFIT	450	1	kpl.
223476	BIAŁY	500	1	kpl.
223530	GRAFIT	500	1	kpl.
223477	BIAŁY	550	1	kpl.
223531	GRAFIT	550	1	kpl.
223478	BIAŁY	600	1	kpl.
223532	GRAFIT	600	1	kpl.

i Szablony do frontów i prowadnic szuflad dostępne w rozdziale nr. 1.18

i **W zestawie:** 2 prowadnice, 2 boki szuflady, 2 mocowania frontu i kpl. zaślepek

Szuflada V-BOX 3D SLIM h = 210 mm

INDEKS	KOLOR	DŁUGOŚĆ (mm)	OPAK. ZBIORCZE	JEDN. MIARY
223479	BIAŁY	250	1	kpl.
223533	GRAFIT	250	1	kpl.
223480	BIAŁY	270	1	kpl.
223534	GRAFIT	270	1	kpl.
223481	BIAŁY	300	1	kpl.
223535	GRAFIT	300	1	kpl.
223482	BIAŁY	350	1	kpl.
223536	GRAFIT	350	1	kpl.
223483	BIAŁY	400	1	kpl.
223537	GRAFIT	400	1	kpl.
223484	BIAŁY	450	1	kpl.
223538	GRAFIT	450	1	kpl.
223485	BIAŁY	500	1	kpl.
223539	GRAFIT	500	1	kpl.
223486	BIAŁY	550	1	kpl.
223540	GRAFIT	550	1	kpl.
223487	BIAŁY	600	1	kpl.
223541	GRAFIT	600	1	kpl.

Szuflada V-BOX 3D SLIM h = 238 mm

INDEKS	KOLOR	DŁUGOŚĆ (mm)	OPAK. ZBIORCZE	JEDN. MIARY
223488	BIAŁY	250	1	kpl.
223542	GRAFIT	250	1	kpl.
223489	BIAŁY	270	1	kpl.
223543	GRAFIT	270	1	kpl.
223490	BIAŁY	300	1	kpl.
223544	GRAFIT	300	1	kpl.
223491	BIAŁY	350	1	kpl.
223545	GRAFIT	350	1	kpl.
223492	BIAŁY	400	1	kpl.
223546	GRAFIT	400	1	kpl.
223493	BIAŁY	450	1	kpl.
223547	GRAFIT	450	1	kpl.
223494	BIAŁY	500	1	kpl.
223548	GRAFIT	500	1	kpl.
223495	BIAŁY	550	1	kpl.
223549	GRAFIT	550	1	kpl.
223496	BIAŁY	600	1	kpl.
223550	GRAFIT	600	1	kpl.

Reling boczny szuflady **V-BOX 3D SLIM**



INDEKS	KOLOR	DŁUGOŚĆ (mm)	OPAK. ZBIORCZE	JEDN. MIARY
223657	BIAŁY	350	20	kpl.
223663	GRAFIT	350	20	kpl.
223658	BIAŁY	400	20	kpl.
223664	GRAFIT	400	20	kpl.
223659	BIAŁY	450	20	kpl.
223665	GRAFIT	450	20	kpl.
223660	BIAŁY	500	20	kpl.
223666	GRAFIT	500	20	kpl.
223661	BIAŁY	550	20	kpl.
223667	GRAFIT	550	20	kpl.
223662	BIAŁY	600	20	kpl.
223668	GRAFIT	600	20	kpl.

Kątownik mocujący stalowy – ocynkowany



INDEKS	WYMIARY (mm)	OPAK. ZBIORCZE	JEDN. MIARY
40343	12x21x35	40	szt.

i Kątownik wzmacniający dno szuflady

i Szablony do frontów i prowadnic szuflad dostępne w rozdziale nr. 1.18

i **W zestawie:** 2 prowadnice, 2 boki szuflady, 2 mocowania frontu i kpl. zaślepek

1.8 SZUFLADY V-BOX 3D SLIM – Wys. 95** / 127*** / 178****/210*****/238******mm

UWAGA: ** wymiary dla szuflady 95 mm / *** wymiary dla szuflady 127 mm / **** wymiary dla szuflady 178 mm / ***** wymiary dla szuflady 210 mm / ***** wymiary dla szuflady 238 mm

Elementy zestawu

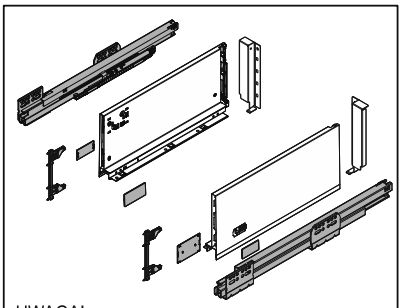

UWAGA!
Zestaw **nie** zawiera wkrętów

Wymiary elementów dla płyty16 mm

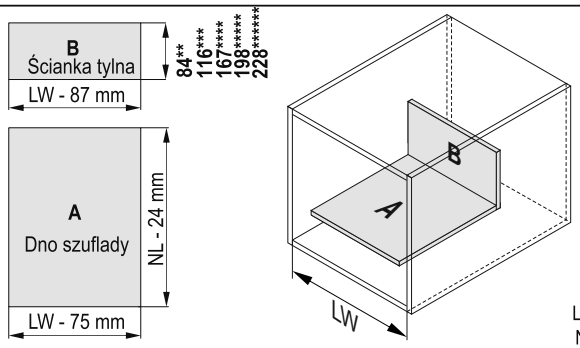

NL : 250 [mm]
270
300
350
400
450
500
550
600

A - dno szuflady
B - ścianka tylna
LW – szerokość wewnętrzna korpusu
NL – długość nominalna szuflady

Wymagana przestrzeń i montaż prowadnic

Uwaga: w szufladach z frontami wpuszczanymi prowadnicę należy dodatkowo cofnąć o grubość frontu!

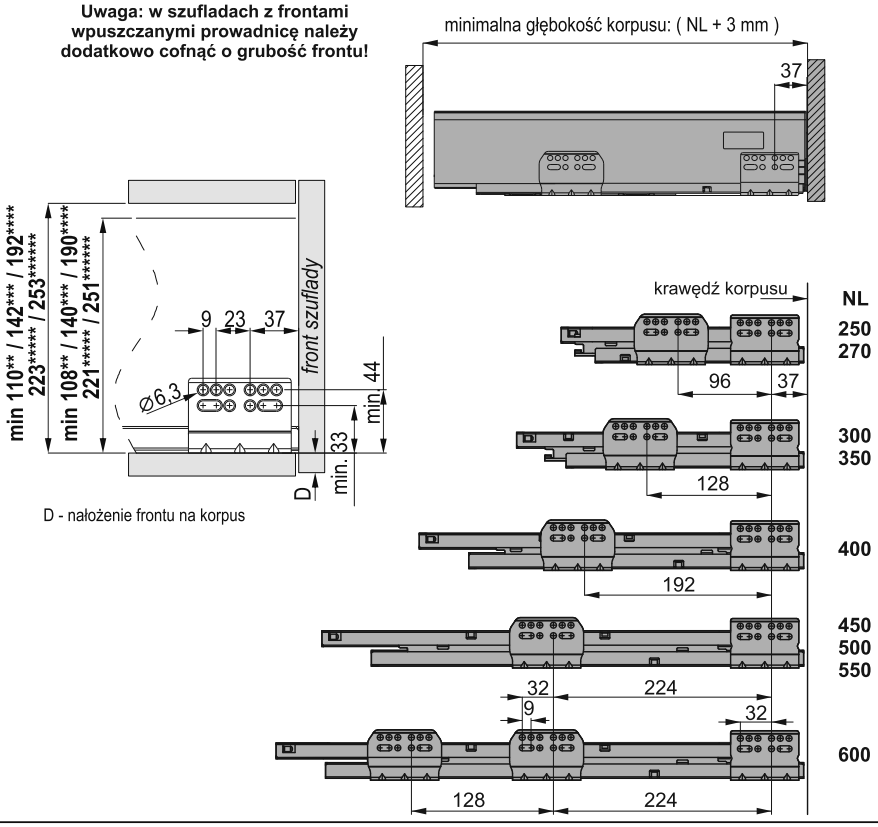

Wymiary montażowe frontu

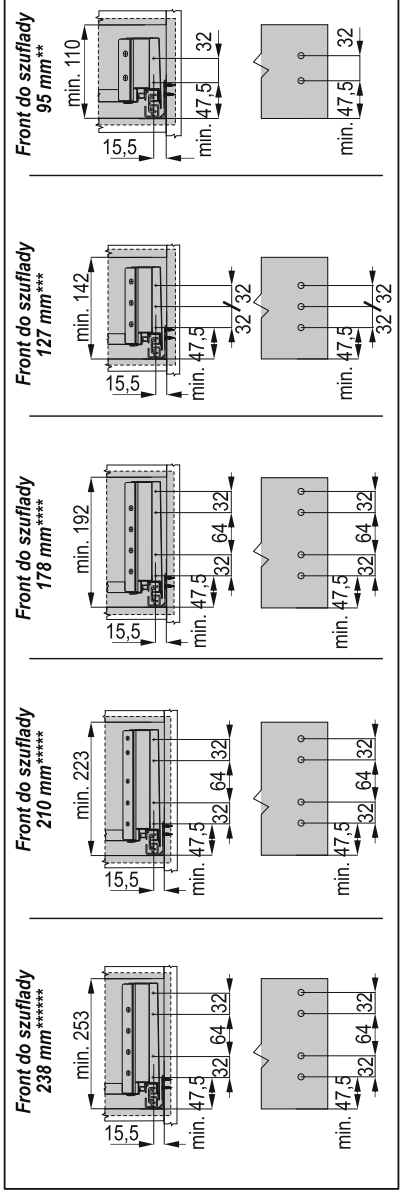

Wymiary montażowe ścianki tylnej

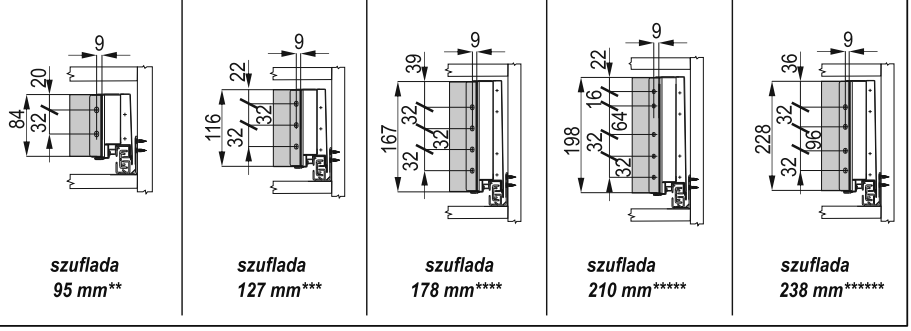

Montaż szuflady

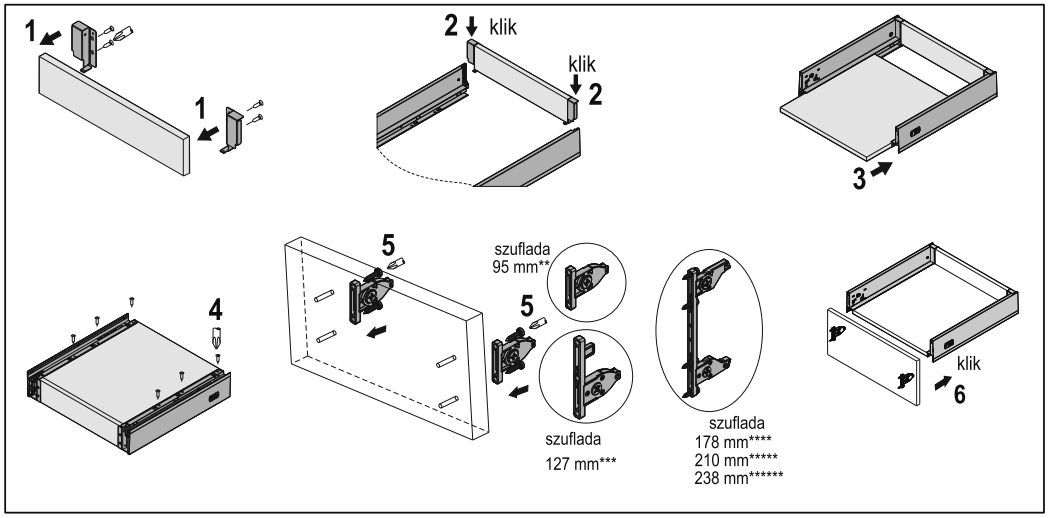

Regulacja frontu szuflady 95 mm**, 127 mm***

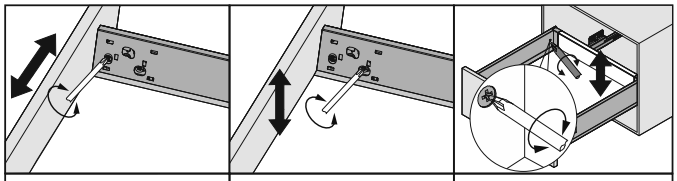

Regulacja boczna w zakresie ±1,2 mm	Przednia regulacja w pionie w zakresie ±2 mm	Tylna regulacja w pionie w zakresie ±2 mm

Regulacja frontu szuflady 178 mm***, 210 mm*****, 238 mm******

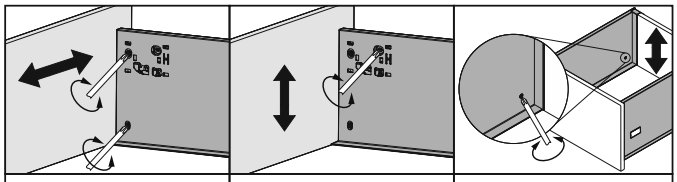

Regulacja boczna w zakresie ±1,2 mm	Przednia regulacja w pionie w zakresie ±2 mm	Tylna regulacja w pionie w zakresie ±2 mm

Demontaż szuflady 95 mm**, 127 mm***

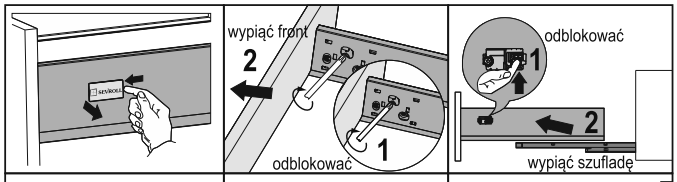

Zakładanie / zdejmowanie zaślepki	Demontaż frontu szuflady	Demontaż szuflady z prowadnicy

Demontaż szuflady 178 mm***, 210 mm*****, 238 mm******

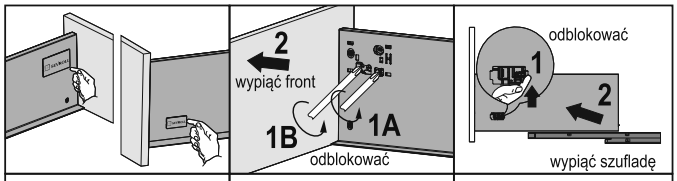

Zakładanie / zdejmowanie zaślepki	Demontaż frontu szuflady	Demontaż szuflady z prowadnicy

Wzmocnienie szuflady

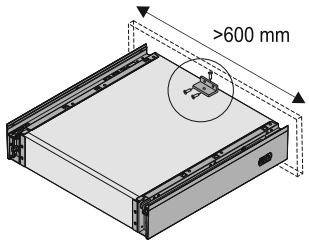

Szufladę o szerokości > 600 mm zaleca się dodatkowo wzmocnić przykręcając dno szuflady do frontu kątownikiem mocującym stalowym (40343) i wkrętami 3,5x13

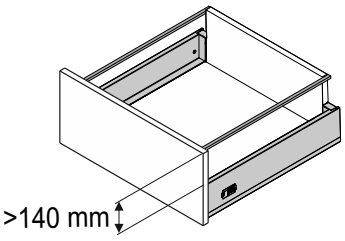

Gdy front szuflady wystaje >140 mm ponad krawędź boku zaleca się stosować **reling boczny szuflady V-Box 3D Slim** *(reling sprzedawany jest osobno)*

1.9 SZUFLADY V-BOX 3D SLIM PUSH



Szuflada V-BOX 3D SLIM PUSH h = 95 mm

INDEKS	KOLOR	DŁUGOŚĆ (mm)	OPAK. ZBIORCZE	JEDN. MIARY
223551	BIAŁY	250	1	kpl.
223596	GRAFIT	250	1	kpl.
223552	BIAŁY	270	1	kpl.
223597	GRAFIT	270	1	kpl.
223553	BIAŁY	300	1	kpl.
223598	GRAFIT	300	1	kpl.
223554	BIAŁY	350	1	kpl.
223599	GRAFIT	350	1	kpl.
223555	BIAŁY	400	1	kpl.
223600	GRAFIT	400	1	kpl.
223556	BIAŁY	450	1	kpl.
223601	GRAFIT	450	1	kpl.
223557	BIAŁY	500	1	kpl.
223602	GRAFIT	500	1	kpl.
223558	BIAŁY	550	1	kpl.
223603	GRAFIT	550	1	kpl.
223559	BIAŁY	600	1	kpl.
223604	GRAFIT	600	1	kpl.

Szuflada V-BOX 3D SLIM PUSH h = 127 mm

INDEKS	KOLOR	DŁUGOŚĆ (mm)	OPAK. ZBIORCZE	JEDN. MIARY
223560	BIAŁY	250	1	kpl.
223605	GRAFIT	250	1	kpl.
223561	BIAŁY	270	1	kpl.
223606	GRAFIT	270	1	kpl.
223562	BIAŁY	300	1	kpl.
223607	GRAFIT	300	1	kpl.
223563	BIAŁY	350	1	kpl.
223608	GRAFIT	350	1	kpl.
223564	BIAŁY	400	1	kpl.
223609	GRAFIT	400	1	kpl.
223565	BIAŁY	450	1	kpl.
223610	GRAFIT	450	1	kpl.
223566	BIAŁY	500	1	kpl.
223611	GRAFIT	500	1	kpl.
223567	BIAŁY	550	1	kpl.
223612	GRAFIT	550	1	kpl.
223568	BIAŁY	600	1	kpl.
223613	GRAFIT	600	1	kpl.

Szuflada V-BOX 3D SLIM PUSH h = 178 mm

INDEKS	KOLOR	DŁUGOŚĆ (mm)	OPAK. ZBIORCZE	JEDN. MIARY
223569	BIAŁY	250	1	kpl.
223614	GRAFIT	250	1	kpl.
223570	BIAŁY	270	1	kpl.
223615	GRAFIT	270	1	kpl.
223571	BIAŁY	300	1	kpl.
223616	GRAFIT	300	1	kpl.
223572	BIAŁY	350	1	kpl.
223617	GRAFIT	350	1	kpl.
223573	BIAŁY	400	1	kpl.
223618	GRAFIT	400	1	kpl.
223574	BIAŁY	450	1	kpl.
223619	GRAFIT	450	1	kpl.
223575	BIAŁY	500	1	kpl.
223620	GRAFIT	500	1	kpl.
223576	BIAŁY	550	1	kpl.
223621	GRAFIT	550	1	kpl.
223577	BIAŁY	600	1	kpl.
223622	GRAFIT	600	1	kpl.

i Możliwość montażu drążka synchronizacji tylko i wyłącznie dla długości prowadnic 350 / 400 / 450 / 500 / 550 / 600 mm

i Szablony do frontów i prowadnic szuflad dostępne w rozdziale nr. 1.18

i **W zestawie:** 2 prowadnice, 2 boki szuflady, 2 mocowania frontu i kpl. zaślepek

Szuflada V-BOX 3D SLIM PUSH h = 210 mm

INDEKS	KOLOR	DŁUGOŚĆ (mm)	OPAK. ZBIORCZE	JEDN. MIARY
223578	BIAŁY	250	1	kpl.
223623	GRAFIT	250	1	kpl.
223579	BIAŁY	270	1	kpl.
223624	GRAFIT	270	1	kpl.
223580	BIAŁY	300	1	kpl.
223625	GRAFIT	300	1	kpl.
223581	BIAŁY	350	1	kpl.
223626	GRAFIT	350	1	kpl.
223582	BIAŁY	400	1	kpl.
223627	GRAFIT	400	1	kpl.
223583	BIAŁY	450	1	kpl.
223628	GRAFIT	450	1	kpl.
223584	BIAŁY	500	1	kpl.
223629	GRAFIT	500	1	kpl.
223585	BIAŁY	550	1	kpl.
223630	GRAFIT	550	1	kpl.
223586	BIAŁY	600	1	kpl.
223631	GRAFIT	600	1	kpl.

Szuflada V-BOX 3D SLIM PUSH h = 238 mm

INDEKS	KOLOR	DŁUGOŚĆ (mm)	OPAK. ZBIORCZE	JEDN. MIARY
223587	BIAŁY	250	1	kpl.
223632	GRAFIT	250	1	kpl.
223588	BIAŁY	270	1	kpl.
223633	GRAFIT	270	1	kpl.
223589	BIAŁY	300	1	kpl.
223634	GRAFIT	300	1	kpl.
223590	BIAŁY	350	1	kpl.
223635	GRAFIT	350	1	kpl.
223591	BIAŁY	400	1	kpl.
223636	GRAFIT	400	1	kpl.
223592	BIAŁY	450	1	kpl.
223637	GRAFIT	450	1	kpl.
223593	BIAŁY	500	1	kpl.
223638	GRAFIT	500	1	kpl.
223594	BIAŁY	550	1	kpl.
223639	GRAFIT	550	1	kpl.
223595	BIAŁY	600	1	kpl.
223640	GRAFIT	600	1	kpl.

Możliwość montażu drążka synchronizacji tylko i wyłącznie dla długości prowadnic 350 / 400 / 450 / 500 / 550 / 600 mm



Szablony do frontów i prowadnic szuflad dostępne w rozdziale nr. 1.18

W zestawie: 2 prowadnice, 2 boki szuflady, 2 mocowania frontu i kpl. zaślepek

1.9 SZUFLADY V-BOX 3D SLIM PUSH

Drążek synchronizujący szuflad **V-BOX 3D SLIM PUSH**

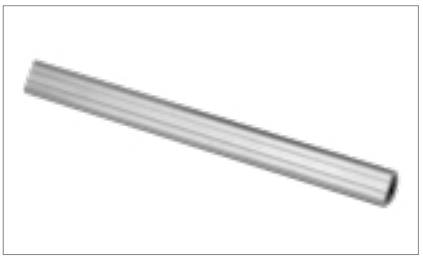

INDEKS	DŁUGOŚĆ (mm)	OPAK. ZBIORCZE	JEDN. MIARY
223655	1100	60	szt.

i Możliwość montażu tylko i wyłącznie dla długości prowadnic 350 / 400 / 450 / 500 / 550 / 600 mm

Mocowania drążka synchronizującego do szuflad **V-BOX 3D SLIM PUSH**



INDEKS	OPAK. ZBIORCZE	JEDN. MIARY
223656	60	kpl.

i Do każdego drążka synchronizacji wymagane są 2 kpl. mocownia drążka.

Reling boczny szuflady **V-BOX 3D SLIM**



INDEKS	KOLOR	DŁUGOŚĆ (mm)	OPAK. ZBIORCZE	JEDN. MIARY
223657	BIAŁY	350	20	kpl.
223663	GRAFIT	350	20	kpl.
223658	BIAŁY	400	20	kpl.
223664	GRAFIT	400	20	kpl.
223659	BIAŁY	450	20	kpl.
223665	GRAFIT	450	20	kpl.
223660	BIAŁY	500	20	kpl.
223666	GRAFIT	500	20	kpl.
223661	BIAŁY	550	20	kpl.
223667	GRAFIT	550	20	kpl.
223662	BIAŁY	600	20	kpl.
223668	GRAFIT	600	20	kpl.

Kątownik mocujący stalowy – ocynkowany



INDEKS	WYMIARY (mm)	OPAK. ZBIORCZE	JEDN. MIARY
40343	12x21x35	40	szt.

i Kątownik wzmacniający dno szuflady

WYKAZ WYMIARÓW FORMATEK DNA I PLECÓW DLA STANDARDOWYCH KORPUSÓW

DŁUGOŚĆ PROWADNICY (mm)	WYSOKOŚĆ BOKU SZUFLADY (mm)	SZEROKOŚCI SZAFEK (mm)	300 mm		400 mm		500 mm	
			szerokość	wysokość	szerokość	wysokość	szerokość	wysokość
450 mm	95	ŚCIANKA TYLNA SZUFLADY	177	84	277	84	377	84
	127		177	116	277	116	377	116
	178		177	167	277	167	377	167
	210		177	198	277	198	377	198
	238		177	228	277	228	377	228
	–	DNO SZUFLADY	189	426	289	426	389	426
500 mm	95	ŚCIANKA TYLNA SZUFLADY	177	84	277	84	377	84
	127		177	116	277	116	377	116
	178		177	167	277	167	377	167
	210		177	198	277	198	377	198
	238		177	228	277	228	377	228
	-	DNO SZUFLADY	189	476	289	476	389	476

DŁUGOŚĆ PROWADNICY (mm)	WYSOKOŚĆ BOKU SZUFLADY (mm)	SZEROKOŚCI SZAFEK (mm)	600 mm		800 mm		900 mm	
			szerokość	wysokość	szerokość	wysokość	szerokość	wysokość
450 mm	95	ŚCIANKA TYLNA SZUFLADY	477	84	677	84	777	84
	127		477	116	677	116	777	116
	178		477	167	677	167	777	167
	210		477	198	677	198	777	198
	238		477	228	677	228	777	228
	–	DNO SZUFLADY	489	426	689	426	789	426
500 mm	95	ŚCIANKA TYLNA SZUFLADY	477	84	677	84	777	84
	127		477	116	677	116	777	116
	178		477	167	677	167	777	167
	210		477	198	677	198	777	198
	238		477	228	677	228	777	228
	-	DNO SZUFLADY	489	476	689	476	789	476

- wypełnienie szuflady - 16 mm
- płyta korpus - 18 mm
- ścianka tylna LW - 87 mm
- dno szuflady LW - 75 mm
- dno szuflady NL - 24 mm

1.9 SZUFLADY V-BOX 3D SLIM PUSH – Wys. 95** / 127*** / 178****/210*****/238******mm

UWAGA: ** wymiary dla szuflady 95 mm / *** wymiary dla szuflady 127 mm / **** wymiary dla szuflady 178 mm / ***** wymiary dla szuflady 210 mm / ***** wymiary dla szuflady 238 mm

Elementy zestawu

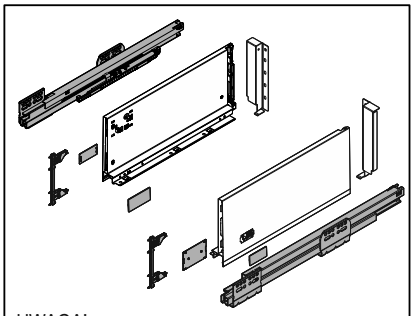

UWAGA!
Zestaw **nie** zawiera wkrętów

Wymiary elementów dla płyty16 mm

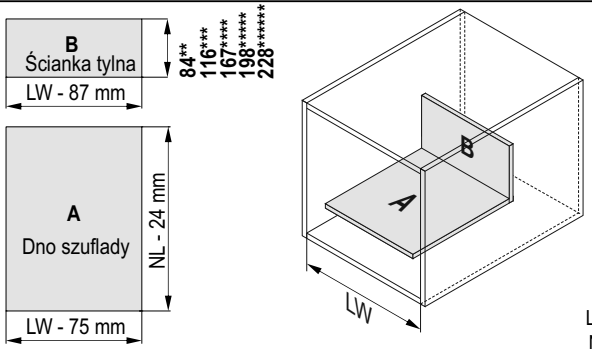

NL : 250 [mm]
270
300
350
400
450
500
550
600

A - dno szuflady
B - ścianka tylna
LW – szerokość wewnętrzna korpusu
NL – długość nominalna szuflady

Wymagana przestrzeń i montaż prowadnic

Uwaga: w szufladach z frontami wpuszczanymi prowadnicę należy dodatkowo cofnąć o grubość frontu!

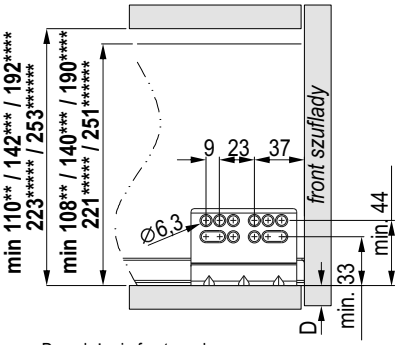

D - nałożenie frontu na korpus

dla szuflady Push-Open
min. 4 mm

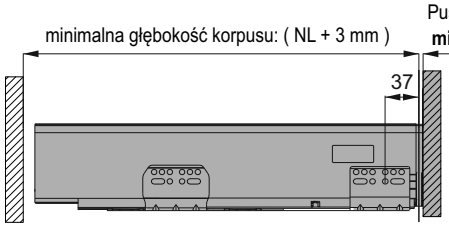

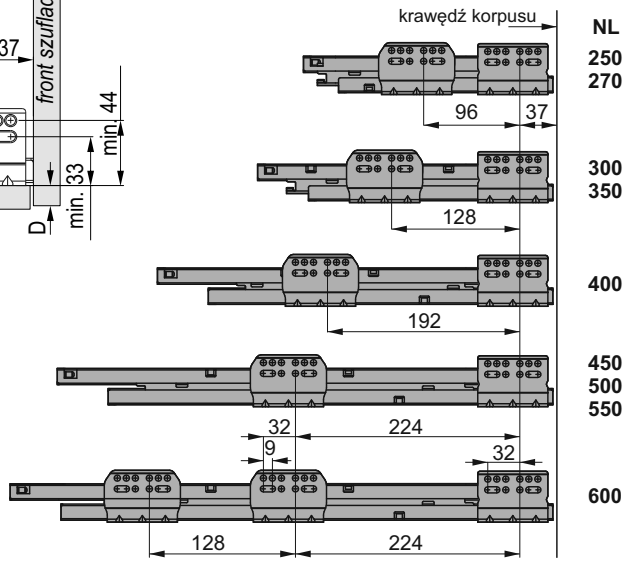

Wymiary montażowe frontu

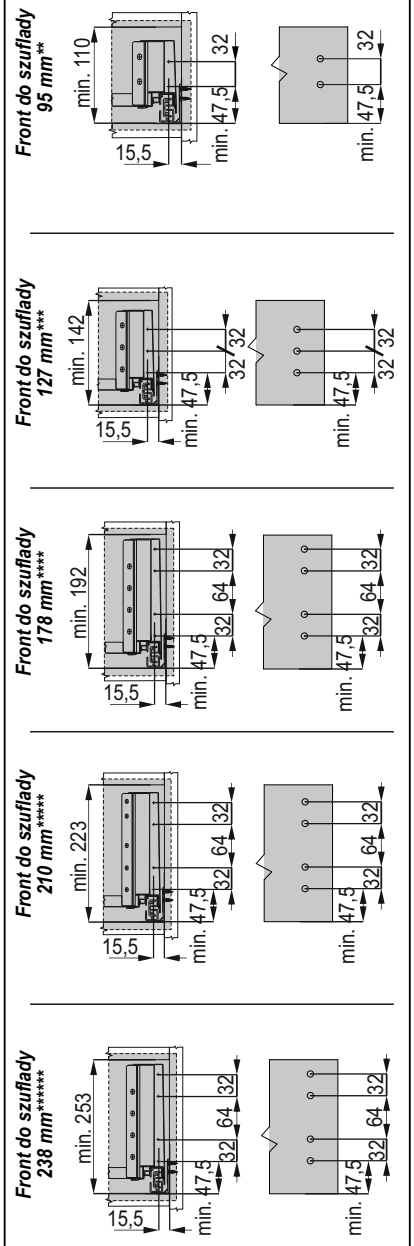

Wymiary montażowe ścianki tylnej

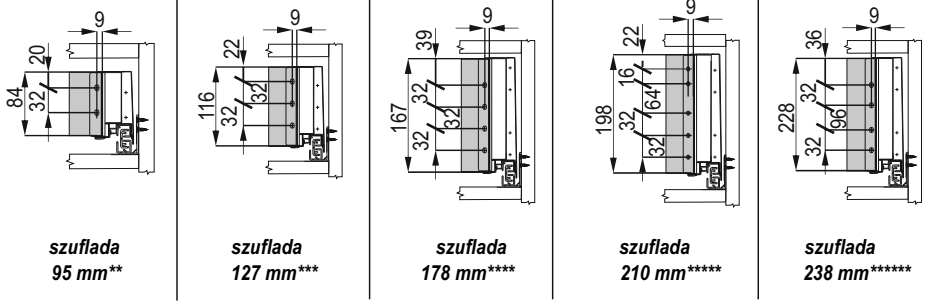

Montaż szuflady

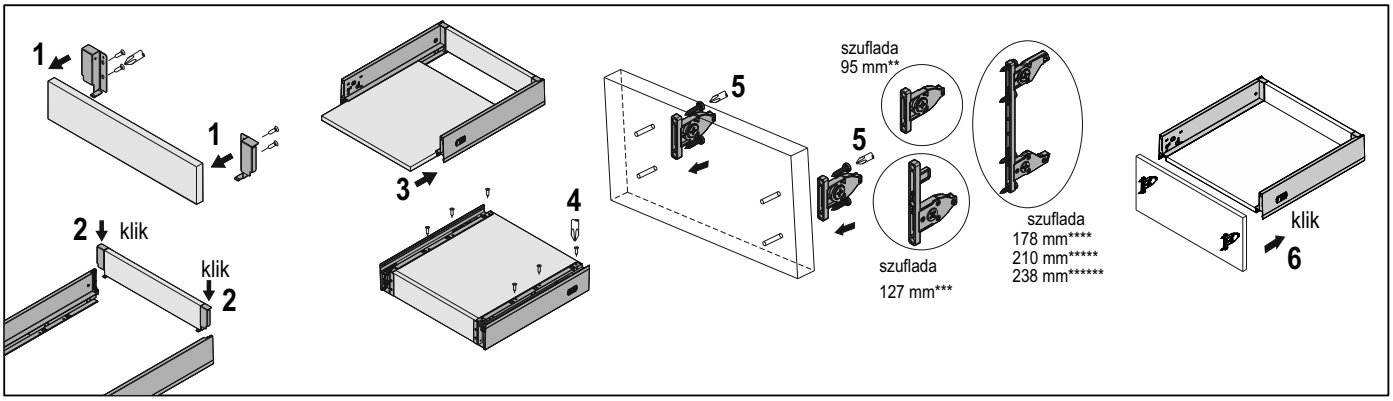

Regulacja frontu szuflady 95 mm**, 127 mm***

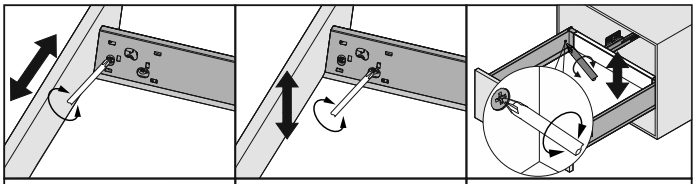

Regulacja boczna w zakresie ±1,2 mm	Przednia regulacja w pionie w zakresie ±2 mm	Tylna regulacja w pionie w zakresie ±2 mm

Demontaż szuflady 95 mm**, 127 mm***

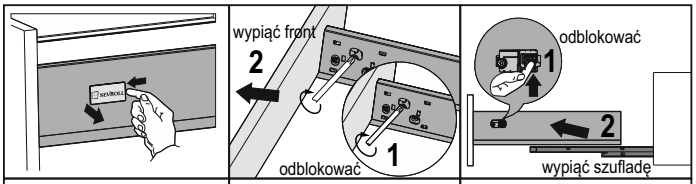

Zakładanie / zdejmowanie zaślepki	Demontaż frontu szuflady	Demontaż szuflady z prowadnicy

Regulacja frontu szuflady 178 mm***, 210 mm*****, 238 mm******

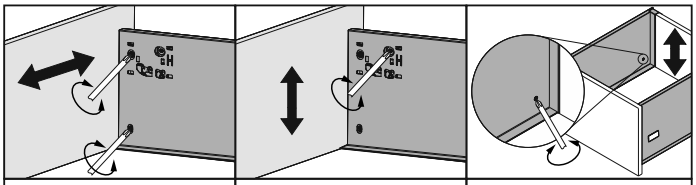

Regulacja boczna w zakresie ±1,2 mm	Przednia regulacja w pionie w zakresie ±2 mm	Tylna regulacja w pionie w zakresie ±2 mm

Demontaż szuflady 178 mm***, 210 mm*****, 238 mm******

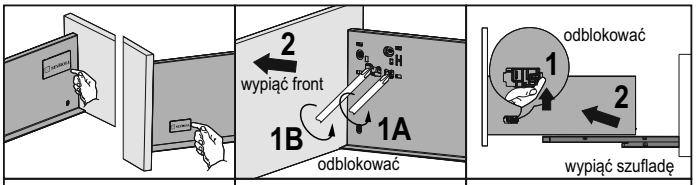

Zakładanie / zdejmowanie zaślepki	Demontaż frontu szuflady	Demontaż szuflady z prowadnicy

Montaż drążka synchronizującego w prowadnicy PUSH

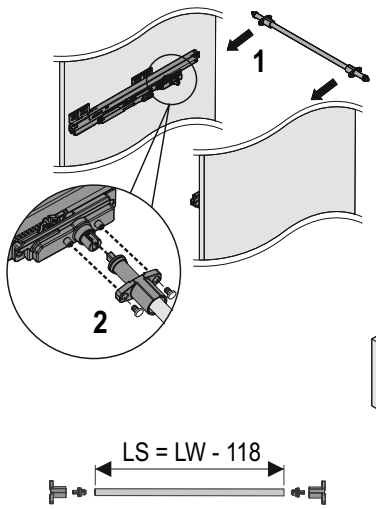

LS - długość drążka synchronizującego
LW - szerokość wewnętrzna korpusu

UWAGA! Drążek synchronizujący szuflady V-BOX 3D Slim PUSH sprzedawany jest osobno

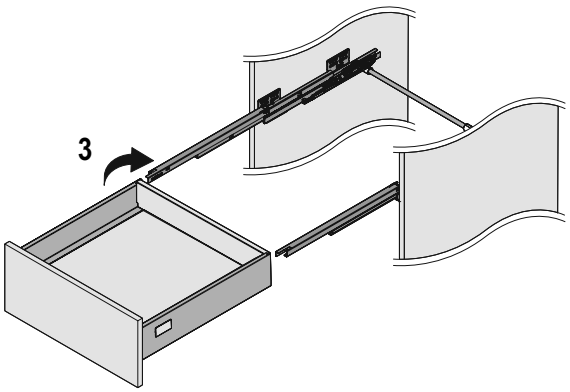

*Brak możliwości montażu drążka synchronizującego w szufladach V-BOX 3D Slim PUSH o długościach **250, 270 i 300 mm***

Wzmocnienie szuflady

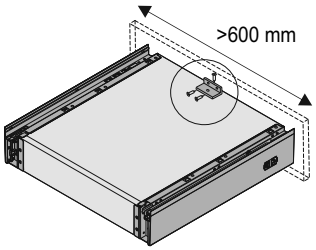

Szufladę o szerokości > 600 mm zaleca się dodatkowo wzmocnić przykręcając dno szuflady do frontu kątownikiem mocującym stalowym (40343) i wkrętami 3,5x13

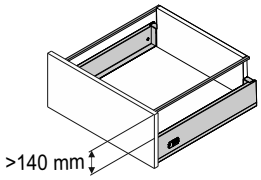

Gdy front szuflady wystaje >140 mm ponad krawędź boku zaleca się stosować **reling boczny szuflady V-Box 3D Slim** *(reling sprzedawany jest osobno)*

1.10 SZUFLADY V-BOX 3D SLIM

Panel przedni szuflady wewnętrznej **V-BOX 3D SLIM**



INDEKS	KOLOR	DŁUGOŚĆ (mm)	OPAK. ZBIORCZE	JEDN. MIARY
223651	BIAŁY	1045	20	szt.
223652	GRAFIT	1045	20	szt.

Element do przycięcia stosowany przy budowie szuflady wewnętrznej

Panel przedni szuflady wewnętrznej do szkła **V-BOX 3D SLIM**

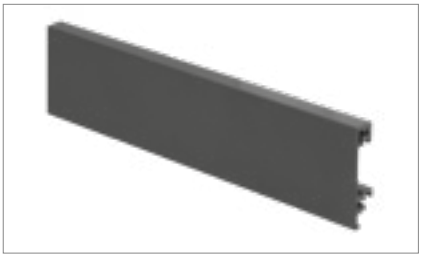

INDEKS	KOLOR	DŁUGOŚĆ (mm)	OPAK. ZBIORCZE	JEDN. MIARY
223747	BIAŁY	1045	20	szt.
223752	GRAFIT	1045	20	szt.

Element do przycięcia stosowany przy budowie szuflady wewnętrznej

Reling poprzeczny szuflady wewnętrznej **V-BOX 3D SLIM**



INDEKS	KOLOR	DŁUGOŚĆ (mm)	OPAK. ZBIORCZE	JEDN. MIARY
223653	BIAŁY	1100	20	szt.
223654	GRAFIT	1100	20	szt.

Element do przycięcia stosowany przy budowie szuflady wewnętrznej

Mocowanie panelu przedniego szuflady wewnętrznej **V-BOX 3D SLIM**



INDEKS	KOLOR	WYSOKOŚĆ (mm)	OPAK. ZBIORCZE	JEDN. MIARY
223643	BIAŁY	95	60	kpl.
223647	GRAFIT	95	60	kpl.
223644	BIAŁY	127	60	kpl.
223648	GRAFIT	127	60	kpl.
223645	BIAŁY	178	20	kpl.
223649	GRAFIT	178	20	kpl.
223646	BIAŁY	210	20	kpl.
223650	GRAFIT	210	20	kpl.
223748	BIAŁY	238	20	kpl.
223753	GRAFIT	238	20	kpl.

Elementy stosowane przy budowie szuflady wewnętrznej

Mocowanie panelu przedniego szuflady wewnętrznej do szkła **V-BOX 3D SLIM**

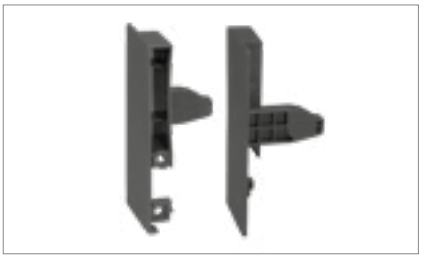

INDEKS	KOLOR	WYSOKOŚĆ (mm)	OPAK. ZBIORCZE	JEDN. MIARY
223744	BIAŁY	95	20	kpl.
223749	GRAFIT	95	20	kpl.
223745	BIAŁY	178	20	kpl.
223750	GRAFIT	178	20	kpl.
223746	BIAŁY	210	20	kpl.
223751	GRAFIT	210	20	kpl.

Elementy stosowane przy budowie szuflady wewnętrznej

1.10 SZUFLADY V-BOX 3D SLIM

Szuflada wewnętrzna

Elementy składowe:

Wysokość 95 / 127*** / 178**** / 210 ***** / 238 ****** mm**

Szuflada V-BOX 3D Slim i V-BOX 3D Slim **PUSH** **h = 95 / 127 / 178 / 210 / 238 mm**	Panel przedni szuflady wewnętrznej V-BOX 3D SLIM	Reling poprzeczny szuflady wewnętrznej V-BOX 3D SLIM
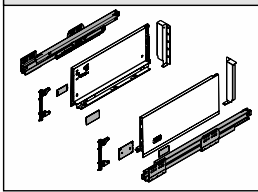 dł : 250 [mm] 270 300 350 400 450 500 550 600	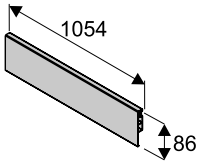	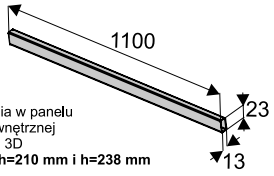 do mocowania w panelu szuflady wewnętrznej V-BOX SLIM 3D **h=178 mm, h=210 mm i h=238 mm**

Mocowanie panelu przedniego szuflady wewnętrznej V-BOX SLIM

h= 95 mm	**h= 127 mm**	**h= 178 mm**	**h= 210 mm**	**h= 238 mm**
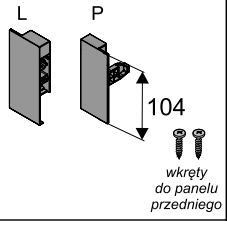	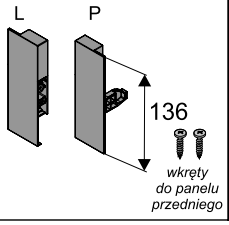	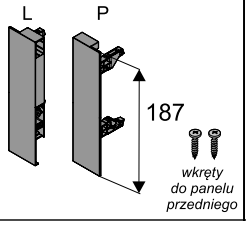	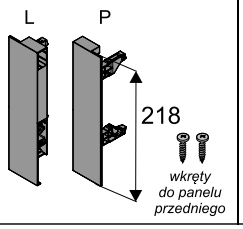	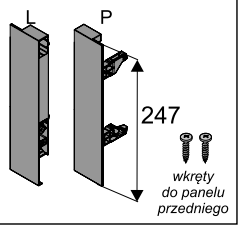

Wymiary cięcia profili

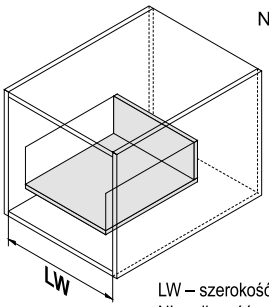

NL : 250 [mm] 270 300 350 400 450 500 550 600

LW – szerokość wewnętrzna korpusu
NL – długość nominalna szuflady

Panel przedni szuflady wewnętrznej

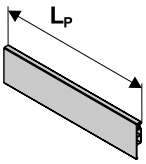

L_P = LW - 97 mm

Reling poprzeczny szuflady wewnętrznej

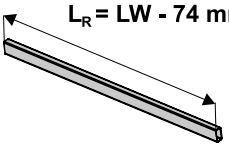

L_R = LW - 74 mm

Wyliczenia ścianki tylnej i dna szuflady znajdują się w instrukcjach szuflad V-BOX -18 Slim 3D

Wymiary montażowe

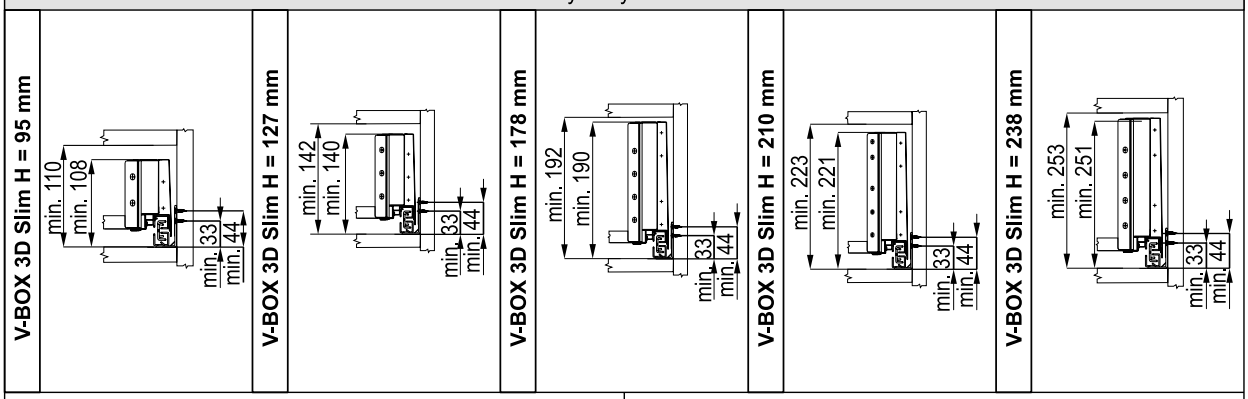

minimalna głębokość korpusu: (NL + **3** mm)* / (NL + **12** mm)**

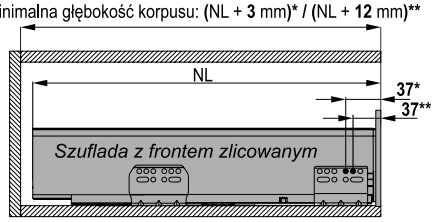

Czoło szuflady wewnętrznej licuje się z bokami korpusu szafki

minimalna głębokość korpusu: (NL + **12** mm)* / (NL + **21** mm)**

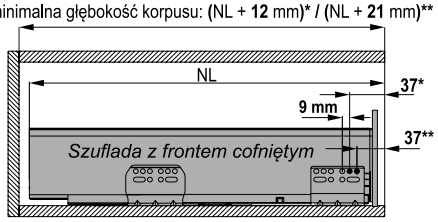

UWAGA! Gdy szuflady wewnętrzne ma zakrywać wysoki front nakładany, prowadnice należy cofnąć o 9 mm (jeden otwór w prowadnicy) w głąb

UWAGA! * wymiary dla szuflady **V-BOX 3D Slim** / ** wymiary dla szuflady **V-BOX 3D Slim PUSH**

Szuflada wewnętrzna

Montaż szuflady wewnętrznej V-BOX 3D Slim i V-BOX 3D Slim PUSH **h = 95 mm**

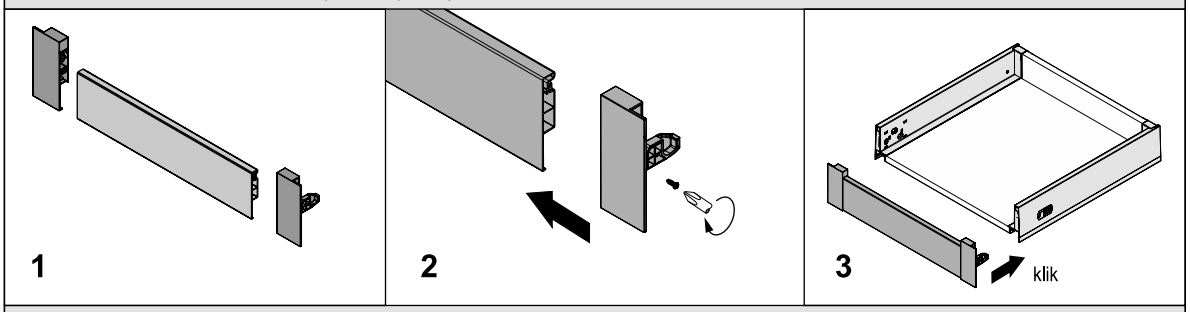

Montaż szuflady wewnętrznej V-BOX 3D Slim i V-BOX 3D Slim PUSH **h = 127 mm**

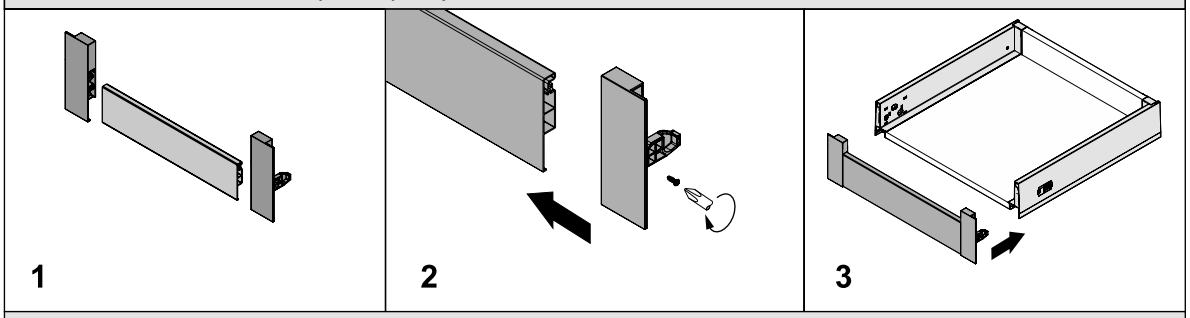

Montaż szuflady wewnętrznej V-BOX 3D Slim i V-BOX 3D Slim PUSH **h = 178 mm**

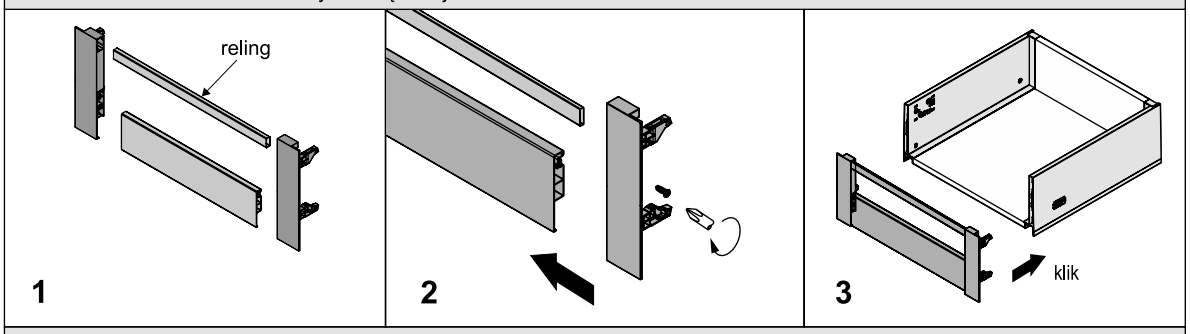

Montaż szuflady wewnętrznej V-BOX 3D Slim i V-BOX 3D Slim PUSH **h = 210 mm**

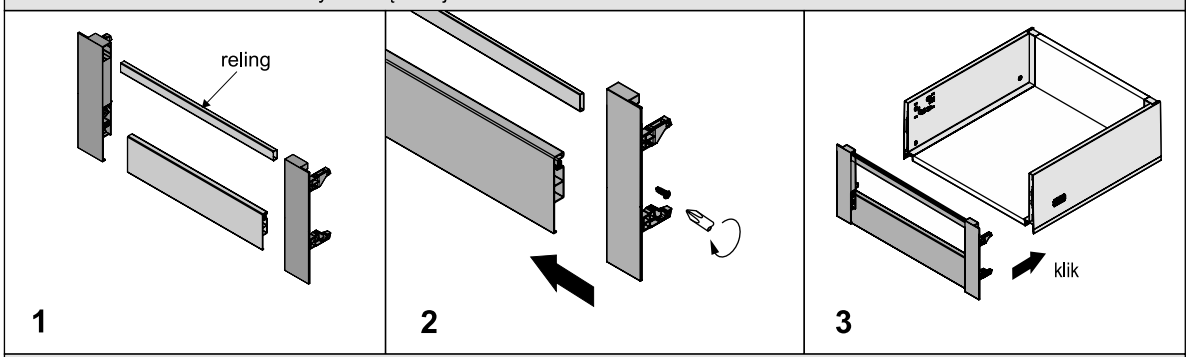

Montaż szuflady wewnętrznej V-BOX 3D Slim i V-BOX 3D Slim PUSH **h = 238 mm**

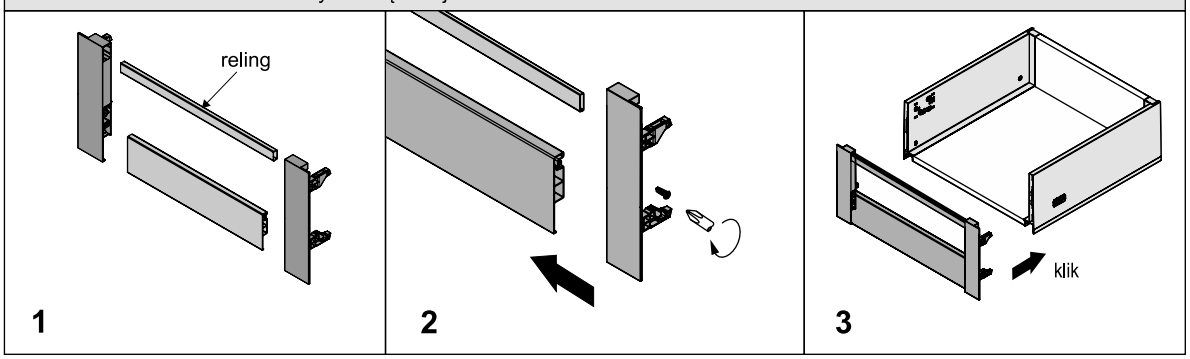

1.10 SZUFLADY V-BOX 3D SLIM

Szuflada wewnętrzna do szkła

Elementy składowe:

Wysokość 95 / 178*** / 210 **** mm**

Szuflada V-BOX 3D Slim
i V-BOX 3D Slim PUSH
h = 95 / 178 / 210 mm

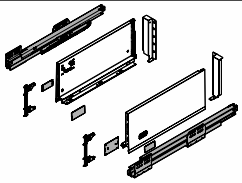

dł : 250 [mm]
270
300
350
400
450
500
550
600

Panel przedni szuflady wewnętrznej
do szkła V-BOX 3D SLIM

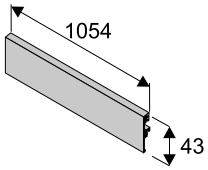

Mocowanie panelu przedniego
szuflady wewnętrznej
V-BOX SLIM **h= 95 mm**

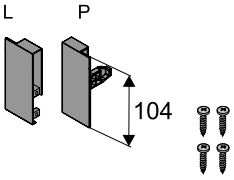

Mocowanie panelu przedniego
szuflady wewnętrznej
V-BOX SLIM **h= 178 mm**

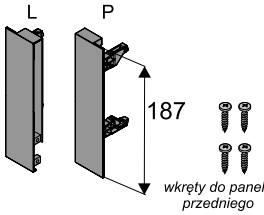

Mocowanie panelu przedniego
szuflady wewnętrznej
V-BOX SLIM **h= 210 mm**

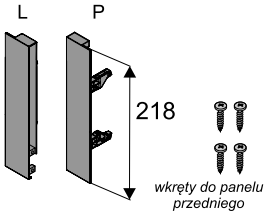

Wymiary cięcia profili

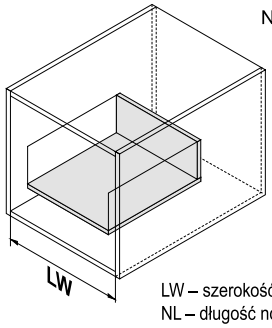

NL : 250 [mm]
270
300
350
400
450
500
550
600

LW – szerokość wewnętrzna korpusu
NL – długość nominalna szuflady

Panel przedni szuflady wewnętrznej

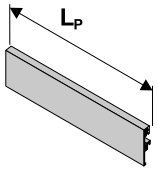

L_P = LW - 97 mm

Szkło # 10 mm

Krawędzie należy szlifować i fazować!

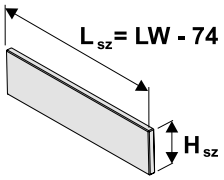

H_{sz}:
56 mm (dla h=95)
138,5 mm (dla h=178)
169,5 mm (dla h=210)

Wyliczenia ścianki tylnej i dna szuflady znajdują się w instrukcjach szuflad V-BOX Slim 3D

Wymiary montażowe

V-BOX 3D Slim H = 95 mm

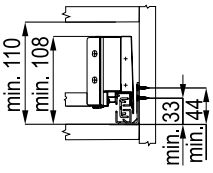

V-BOX 3D Slim H = 178 mm

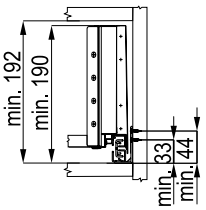

V-BOX 3D Slim H = 210 mm

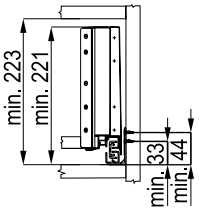

minimalna głębokość korpusu: (NL + **3** mm)* / (NL + **12** mm)**

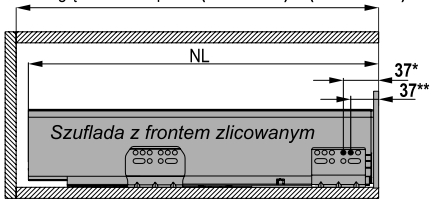

Czoło szuflady wewnętrznej licuje się z bokami korpusu szafki

minimalna głębokość korpusu: (NL + **12** mm)* / (NL + **21** mm)**

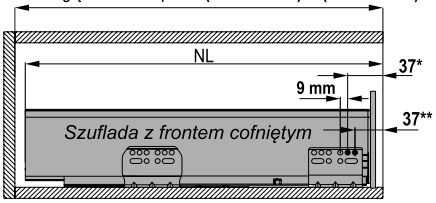

UWAGA! Gdy szuflady wewnętrzne ma zakrywać wysoki front nakładany, prowadnice należy cofnąć o 9 mm (jeden otwór w prowadnicy) w głąb szafki

UWAGA! * wymiary dla szuflady **V-BOX 3D Slim** / ** wymiary dla szuflady **V-BOX 3D Slim PUSH**

Szuflada wewnętrzna do szkła

Montaż szuflady wewnętrznej V-BOX 3D Slim i V-BOX 3D Slim PUSH **h = 95 mm**

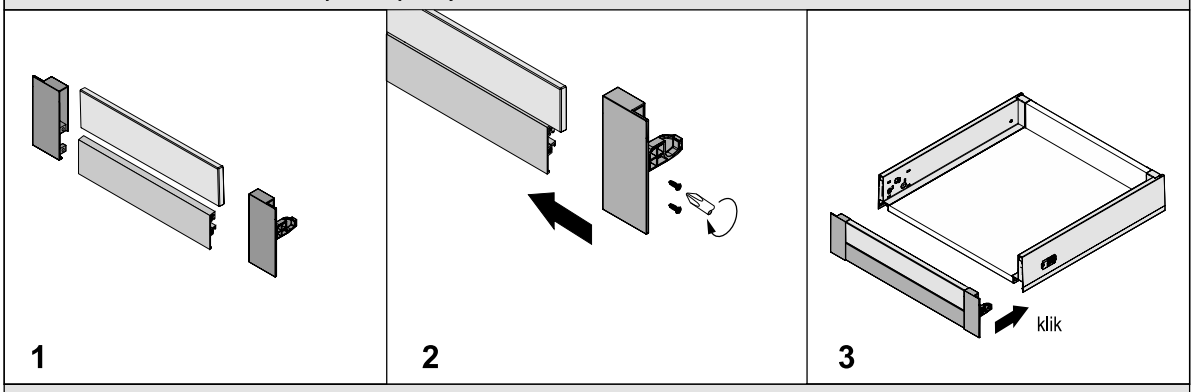

Montaż szuflady wewnętrznej V-BOX 3D Slim i V-BOX 3D Slim PUSH **h = 178 mm**

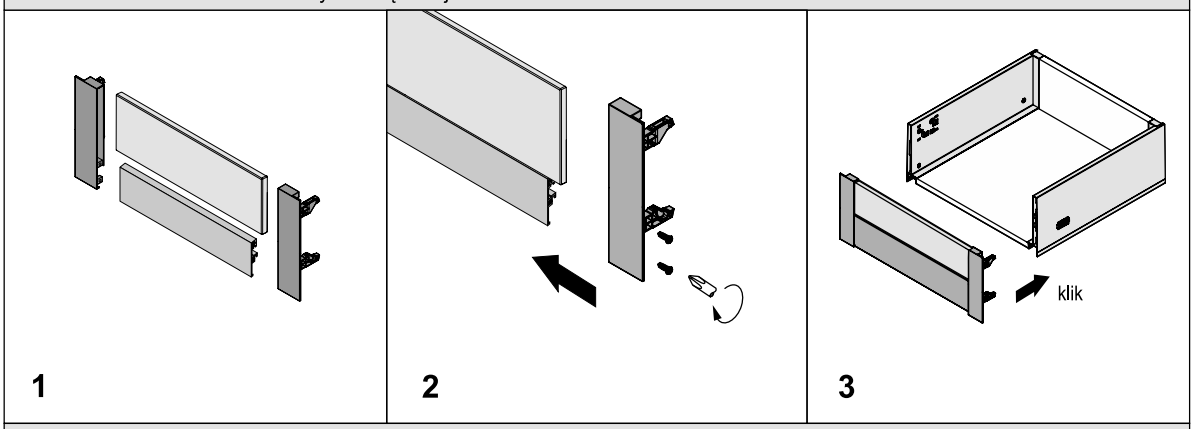

Montaż szuflady wewnętrznej V-BOX 3D Slim i V-BOX 3D Slim PUSH **h = 210 mm**

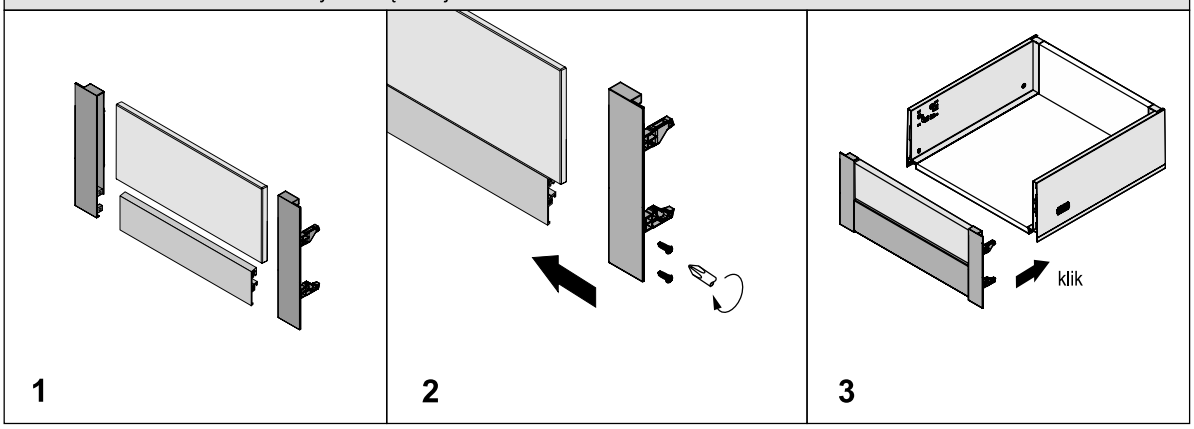

1.11 SZUFLADY SEVROLLBOX SLIM 3D

Innowacyjny system szuflad z cienkimi bokami







Szuflada SEVROLLBOX SLIM 3D to propozycja szuflady cienkościennej w ofercie Sevroll-System.
Regulacja 3D w trzech płaszczyznach umożliwia proste i precyzyjne ustawienie frontu. Wysoka jakość pełnej prowadnicy połączona ze skutecznym mechanizmem miękkiego domyku gwarantuje komfort użytkowania przy **obciążeniu nawet do 35 kg**. **Wąski bok i brak kołnierza** pozwalają na pełne wykorzystanie przestrzeni wewnętrznej, a **metalowe, stabilne mocowanie frontu oraz zintegrowane mocowane ścianki tylnej** ułatwiają szybki i łatwy montaż. Dzięki **szerokiej ofercie dostępnych wysokości, kolorów i akcesoriów** szuflada SEVROLLBOX SLIM 3D daje wiele możliwości aranżacji każdej przestrzeni.

CHARAKTERYSTYKA	
▶ Przeznaczenie	**Szuflada systemowa**
▶ Wypełnienie (dno/tył)	**Płyta 16 mm**
▶ Dostępne długości	**270, 300, 350, 400, 450, 500, 550 mm**
▶ Max. obciążenie	**35 kg**
▶ Dostępne wys. boku	**90, 131, 178, 213 mm**
▶ Konstrukcja	**Metalowa**
▶ Ilość cykli	**50 000**
▶ Kolorystyka	**Biały RAL 9003, grafit RAL 7015**
▶ Program sprzedażowy	**Szuflady sprzedawane są w kompletach**

ZASTOSOWANIE
▶ Meble skrzyniowe, kuchnie, garderoby, szafy

SEVROLL®
SYSTEMY DRZWIOWE I AKCESORIA MEBLOWE



Szuflada SEVROLLBOX SLIM 3D h = 90 mm

INDEKS	KOLOR	DŁUGOŚĆ (mm)	OPAK. ZBIORCZE	JEDN. MIARY
222975	BIAŁY	270	6	kpl.
222996	GRAFIT	270	6	kpl.
222976	BIAŁY	300	6	kpl.
222997	GRAFIT	300	6	kpl.
222977	BIAŁY	350	6	kpl.
222998	GRAFIT	350	6	kpl.
222978	BIAŁY	400	6	kpl.
222999	GRAFIT	400	6	kpl.
222979	BIAŁY	450	6	kpl.
223000	GRAFIT	450	6	kpl.
222980	BIAŁY	500	6	kpl.
223001	GRAFIT	500	6	kpl.
222981	BIAŁY	550	6	kpl.
223002	GRAFIT	550	6	kpl.

Szuflada SEVROLLBOX SLIM 3D h = 131 mm

INDEKS	KOLOR	DŁUGOŚĆ (mm)	OPAK. ZBIORCZE	JEDN. MIARY
223118	BIAŁY	270	6	kpl.
223125	GRAFIT	270	6	kpl.
223119	BIAŁY	300	6	kpl.
223126	GRAFIT	300	6	kpl.
223120	BIAŁY	350	6	kpl.
223127	GRAFIT	350	6	kpl.
223121	BIAŁY	400	6	kpl.
223128	GRAFIT	400	6	kpl.
223122	BIAŁY	450	6	kpl.
223129	GRAFIT	450	6	kpl.
223123	BIAŁY	500	6	kpl.
223130	GRAFIT	500	6	kpl.
223124	BIAŁY	550	6	kpl.
223131	GRAFIT	550	6	kpl.

Szuflada SEVROLLBOX SLIM 3D h = 178 mm

INDEKS	KOLOR	DŁUGOŚĆ (mm)	OPAK. ZBIORCZE	JEDN. MIARY
222982	BIAŁY	270	5	kpl.
223003	GRAFIT	270	5	kpl.
222983	BIAŁY	300	5	kpl.
223004	GRAFIT	300	5	kpl.
222984	BIAŁY	350	5	kpl.
223005	GRAFIT	350	5	kpl.
222985	BIAŁY	400	5	kpl.
223006	GRAFIT	400	5	kpl.
222986	BIAŁY	450	5	kpl.
223007	GRAFIT	450	5	kpl.
222987	BIAŁY	500	5	kpl.
223008	GRAFIT	500	5	kpl.
222988	BIAŁY	550	5	kpl.
223009	GRAFIT	550	5	kpl.

Szuflada SEVROLLBOX SLIM 3D h = 213 mm

INDEKS	KOLOR	DŁUGOŚĆ (mm)	OPAK. ZBIORCZE	JEDN. MIARY
222989	BIAŁY	270	4	kpl.
223010	GRAFIT	270	4	kpl.
222990	BIAŁY	300	4	kpl.
223011	GRAFIT	300	4	kpl.
222991	BIAŁY	350	4	kpl.
223012	GRAFIT	350	4	kpl.
222992	BIAŁY	400	4	kpl.
223013	GRAFIT	400	4	kpl.
222993	BIAŁY	450	4	kpl.
223014	GRAFIT	450	4	kpl.
222994	BIAŁY	500	4	kpl.
223015	GRAFIT	500	4	kpl.
222995	BIAŁY	550	4	kpl.
223016	GRAFIT	550	4	kpl.



Kątownik mocujący stalowy – ocynkowany

INDEKS	WYMIARY (mm)	OPAK. ZBIORCZE	JEDN. MIARY
40343	12x21x35	40	szt.

i Kątownik wzmacniający dno szuflady

i Szablony do frontów i prowadnic szuflad dostępne w rozdziale nr. 1.18

i **W zestawie:** 2 prowadnice, 2 boki szuflady, 2 mocowania frontu i kpl. zaślepek

1.11 SZUFLADY SEVROLLBOX SLIM 3D

Reling boczny szuflady **Sevrollbox SLIM 3D**



INDEKS	KOLOR	DŁUGOŚĆ (mm)	OPAK. ZBIORCZE	JEDN. MIARY
06251	BIAŁY	270	20	kpl.
06258	GRAFIT	270	20	kpl.
06252	BIAŁY	300	20	kpl.
06259	GRAFIT	300	20	kpl.
06253	BIAŁY	350	20	kpl.
06260	GRAFIT	350	20	kpl.
06254	BIAŁY	400	20	kpl.
06261	GRAFIT	400	20	kpl.
06255	BIAŁY	450	20	kpl.
06262	GRAFIT	450	20	kpl.
06256	BIAŁY	500	20	kpl.
06263	GRAFIT	500	20	kpl.
06257	BIAŁY	550	20	kpl.
06264	GRAFIT	550	20	kpl.

Wykaz wymiarów formatek dna i pleców dla standardowych korpusów.

DŁUGOŚĆ PROWADNICY (mm)	WYSOKOŚĆ BOKU SZUFLADY (mm)	SZEROKOŚCI SZAFEK (mm)	300 mm		400 mm		500 mm	
			szerokość	wysokość	szerokość	wysokość	szerokość	wysokość
450 mm	90	ŚCIANKA TYLNA SZUFLADY	222	60	322	60	422	60
	131		222	101	322	101	422	101
	178		222	148	322	148	422	148
	213		222	183	322	183	422	183
	–	DNO SZUFLADY	243	430	343	430	443	430
500 mm	90	ŚCIANKA TYLNA SZUFLADY	222	60	322	60	422	60
	131		222	101	322	101	422	101
	178		222	148	322	148	422	148
	213		222	183	322	183	422	183
	-	DNO SZUFLADY	243	480	343	480	443	480

DŁUGOŚĆ PROWADNICY (mm)	WYSOKOŚĆ BOKU SZUFLADY (mm)	SZEROKOŚCI SZAFEK (mm)	600 mm		800 mm		900 mm	
			szerokość	wysokość	szerokość	wysokość	szerokość	wysokość
450 mm	90	ŚCIANKA TYLNA SZUFLADY	522	60	722	60	822	60
	131		522	101	722	101	822	101
	178		522	148	722	148	822	148
	213		522	183	722	183	822	183
	–	DNO SZUFLADY	543	430	743	430	843	430
500 mm	90	ŚCIANKA TYLNA SZUFLADY	522	60	722	60	822	60
	131		522	101	722	101	822	101
	178		522	148	722	148	822	148
	213		522	183	722	183	822	183
	-	DNO SZUFLADY	543	480	743	480	843	480

- wypełnienie szuflady - 16 mm
- płyta korpus - 18 mm
- ścianka tylna LW - 42 mm
- dno szuflady LW - 21 mm
- dno szuflady NL - 20 mm

Panel przedni szuflady wewnętrznej **Sevrollbox SLIM 3D**



INDEKS	KOLOR	DŁUGOŚĆ (mm)	OPAK. ZBIORCZE	JEDN. MIARY
06012	BIAŁY	1080	20	kpl.
06013	GRAFIT	1080	20	kpl.

Element do przycięcia stosowany przy budowie szuflady wewnętrznej

Panel przedni szuflady wewnętrznej do szkła **Sevrollbox SLIM 3D**



INDEKS	KOLOR	DŁUGOŚĆ (mm)	OPAK. ZBIORCZE	JEDN. MIARY
06014	BIAŁY	1080	20	kpl.
06015	GRAFIT	1080	20	kpl.

Element do przycięcia stosowany przy budowie szuflady wewnętrznej

Reling poprzeczny szuflady wewnętrznej **Sevrollbox SLIM i SLIM 3D**

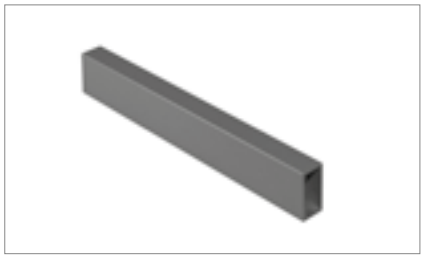

INDEKS	KOLOR	DŁUGOŚĆ (mm)	OPAK. ZBIORCZE	JEDN. MIARY
04975	BIAŁY	1200	50	szt.
04974	GRAFIT	1200	50	szt.

Element do przycięcia stosowany przy budowie szuflady wewnętrznej

Mocowanie panelu przedniego szuflady wewnętrznej **Sevrollbox SLIM 3D**



INDEKS	KOLOR	WYSOKOŚĆ (mm)	OPAK. ZBIORCZE	JEDN. MIARY
05998	BIAŁY	90	20	kpl.
05999	GRAFIT	90	20	kpl.
06000	BIAŁY	178	20	kpl.
06001	GRAFIT	178	20	kpl.
06002	BIAŁY	213	20	kpl.
06003	GRAFIT	213	20	kpl.

Elementy stosowane przy budowie szuflady wewnętrznej

Mocowanie panelu przedniego szuflady wewnętrznej do szkła **Sevrollbox SLIM 3D**



INDEKS	KOLOR	WYSOKOŚĆ (mm)	OPAK. ZBIORCZE	JEDN. MIARY
06004	BIAŁY	90	20	kpl.
06005	GRAFIT	90	20	kpl.
06006	BIAŁY	178	20	kpl.
06007	GRAFIT	178	20	kpl.
06008	BIAŁY	213	20	kpl.
06009	GRAFIT	213	20	kpl.

Elementy stosowane przy budowie szuflady wewnętrznej

1.11 SZUFLADY SEVROLLBOX SLIM 3D – Wys. 90* / 131** / 178*** / 213****mm

UWAGA: * wymiary dla szuflady 90 mm / ** wymiary dla szuflady 131 mm / *** wymiary dla szuflady 178 mm / **** wymiary dla szuflady 213 mm

Elementy zestawu

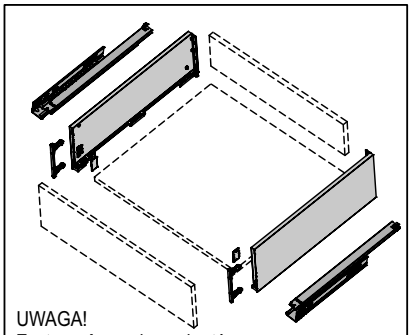

UWAGA!
Zestaw **nie** zawiera wkrętów

Wymiary elementów dla płyty16 mm

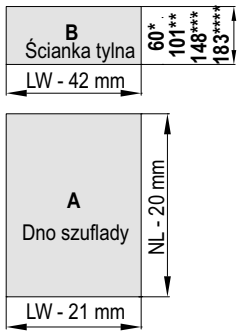

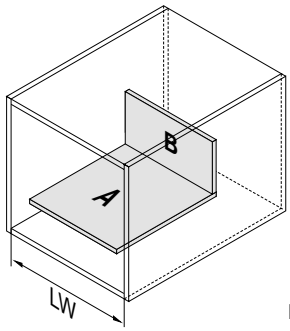

NL : 270 [mm]
300
350
400
450
500
550

A - dno szuflady
B - ścianka tylna
LW – szerokość wewnętrzna korpusu
NL – długość nominalna szuflady

Mocowanie prowadnicy

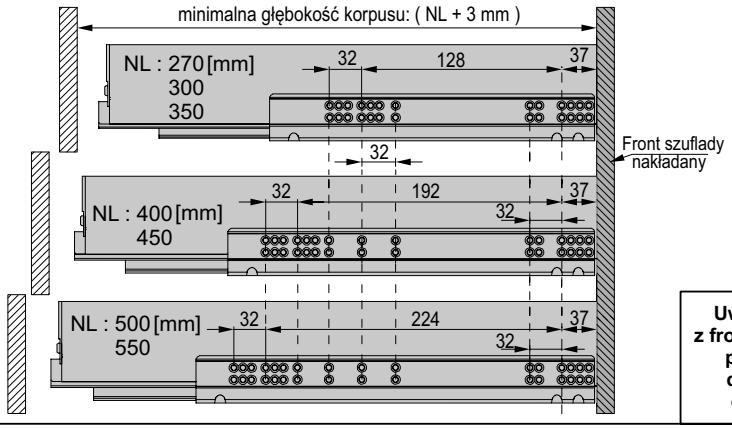

Uwaga: w szufladach z frontami wpuszczanymi prowadnicę należy dodatkowo cofnąć o grubość frontu!

Wymagana przestrzeń

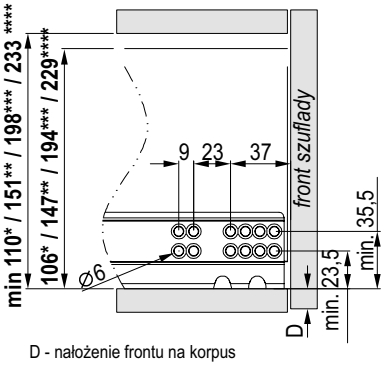

D - nałożenie frontu na korpus

Wymiary montażowe frontu szuflady

D - nałożenie frontu na korpus

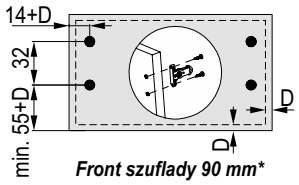

*Front szuflady 90 mm**

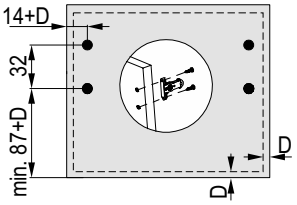

*Front szuflady 131mm***

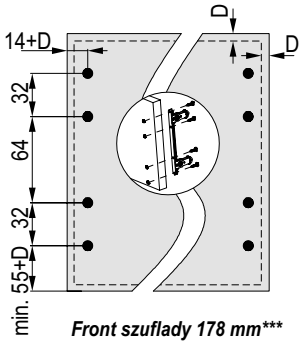

*Front szuflady 178 mm****

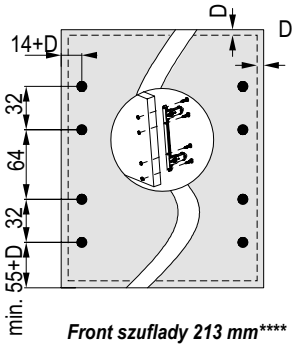

*Front szuflady 213 mm*****

Wymiary montażowe ścianki tylnej

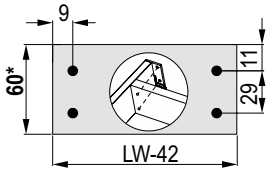

*Ścianka tylna szuflady 90 mm**

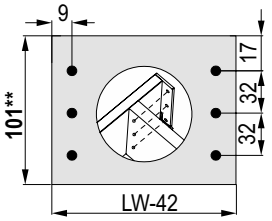

*Ścianka tylna szuflady 131 mm***

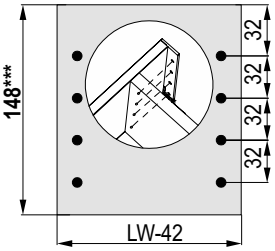

*Ścianka tylna szuflady 178 mm****

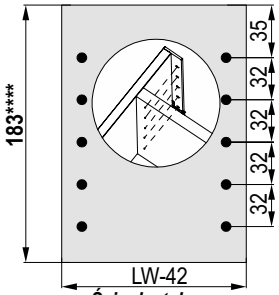

*Ścianka tylna szuflady 213 mm*****

Montaż szuflady

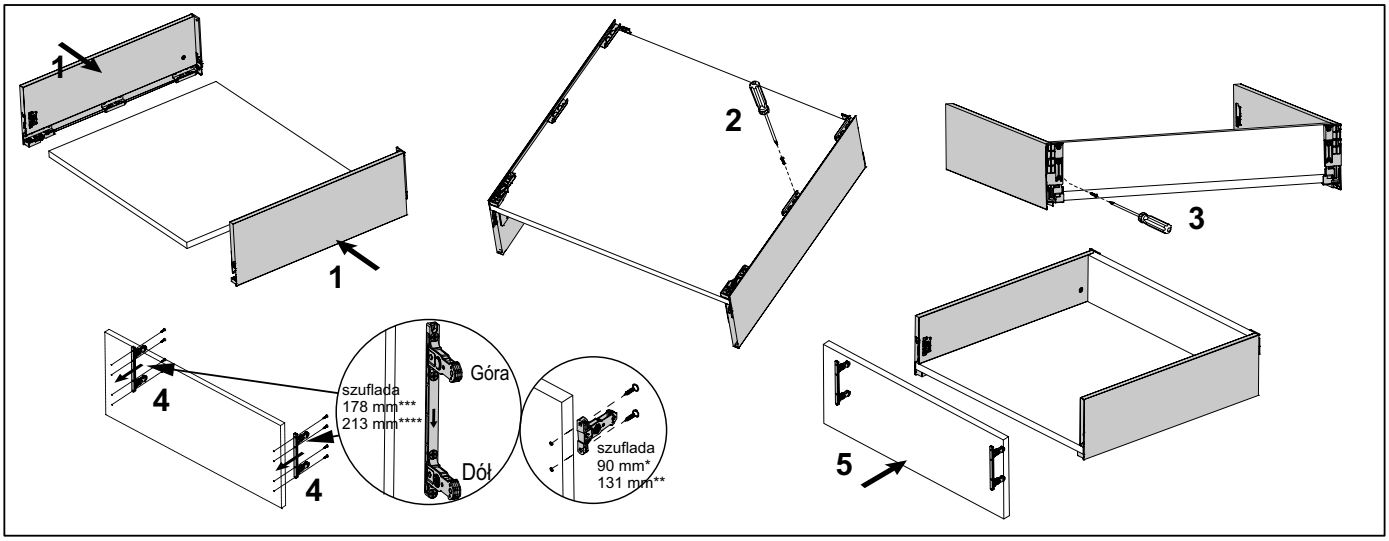

Regulacja frontu szuflady

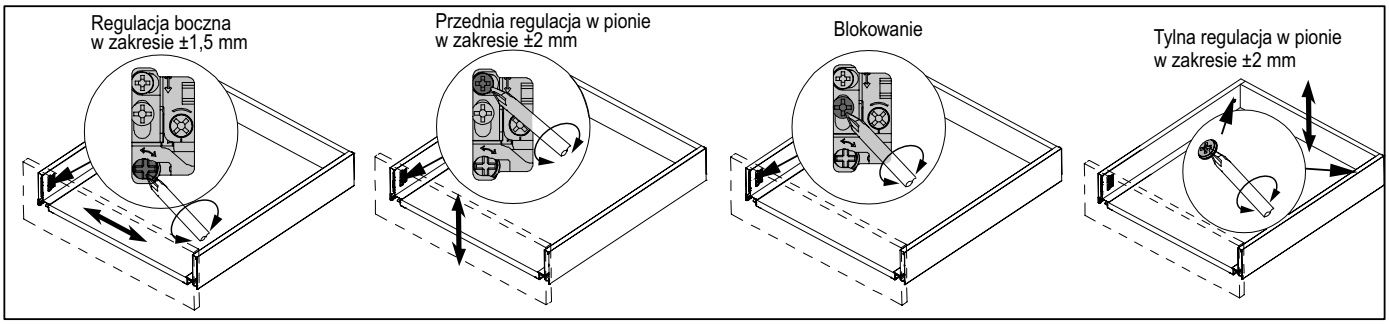

Zakładanie / zdejmowanie zaślepki

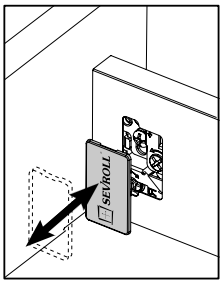

Demontaż frontu szuflady

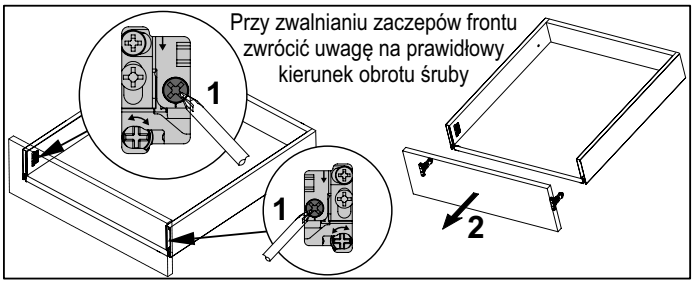

Wsunięcie szuflady

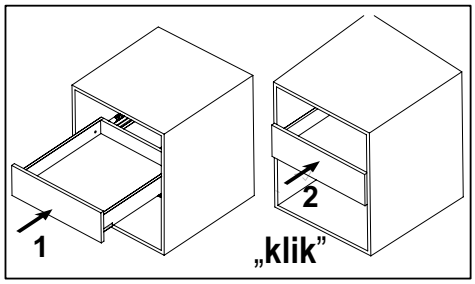

Wysunięcie szuflady

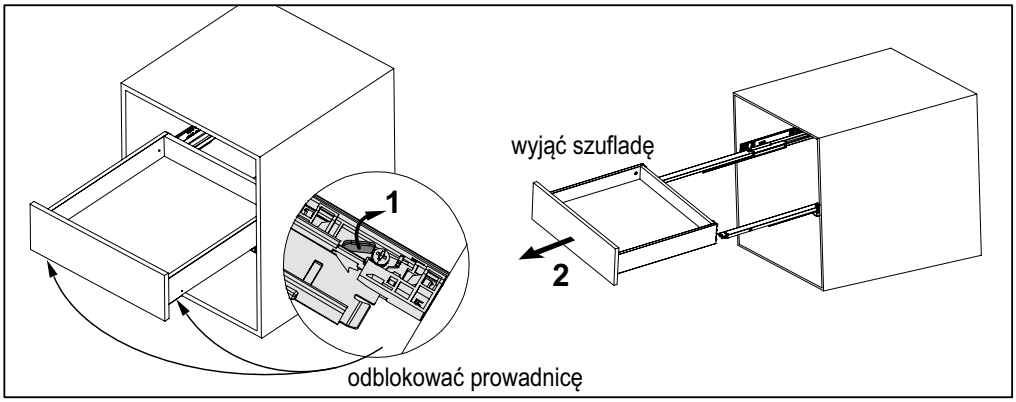

Wzmocnienie szuflady

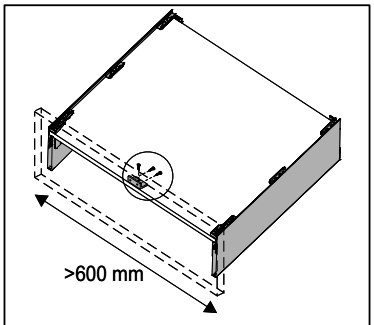

Szufladę o szerokości > 600 mm zaleca się dodatkowo wzmocnić przykręcając dno szuflady do frontu kątownikiem mocującym stalowym (40343) i wkrętami 3,5x13

1.12 SZUFLADY SEVROLLBOX SLIM 3D

Mocowanie panelu przedniego szuflady wewnętrznej

Elementy składowe:

Szuflada SEVROLLBOX SLIM 3D
h = 90 mm / h = 178 mm / h = 213 mm

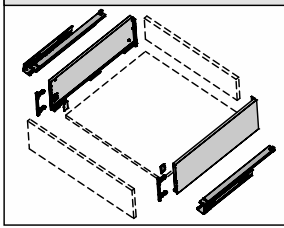

dł. 270 [mm]
300
350
400
450
500
550

Panel przedni szuflady wewnętrznej SEVROLLBOX SLIM 3D

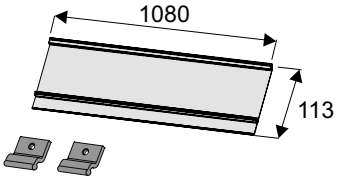

Reling poprzeczny szuflady wewnętrznej SEVROLLBOX SLIM i SLIM 3D

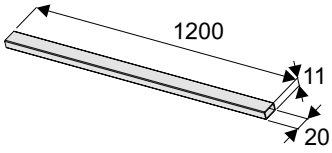

do mocowania w panelu szuflady wewnętrznej SEVROLLBOX SLIM 3D **h = 178 mm i h = 213 mm**

Mocowanie panelu przedniego szuflady wewnętrznej SEVROLLBOX SLIM 3D h = 90 mm

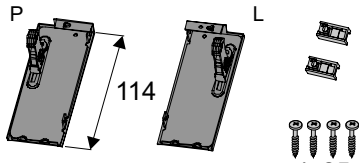

Mocowanie panelu przedniego szuflady wewnętrznej SEVROLLBOX SLIM 3D h = 178 mm

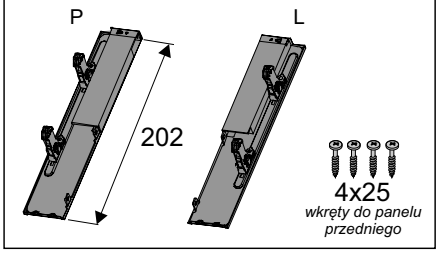

Mocowanie panelu przedniego szuflady wewnętrznej SEVROLLBOX SLIM 3D h = 213 mm

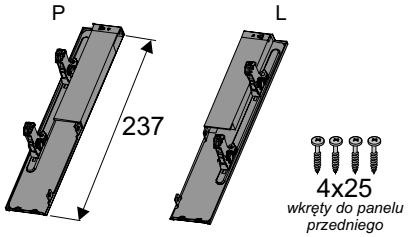

Wymiary cięcia profili

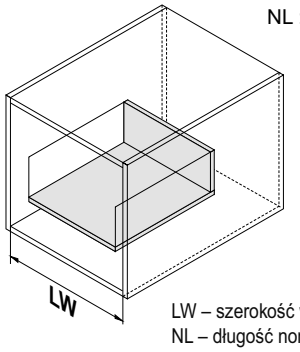

NL : 270 [mm]
300
350
400
450
500
550

LW – szerokość wewnętrzna korpusu
NL – długość nominalna szuflady

Panel przedni szuflady wewnętrznej

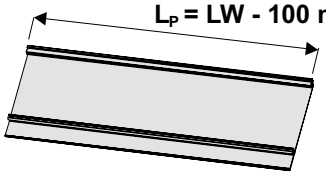

Reling poprzeczny szuflady wewnętrznej

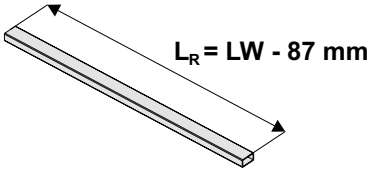

Wyliczenia ścianki tylnej i dna szuflady znajdują się w instrukcjach szuflad SEVROLLBOX SLIM 3D

Wymiary montażowe

SEVROLLBOX SLIM 3D h = 90 mm

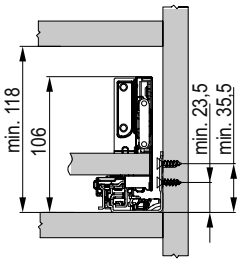

SEVROLLBOX SLIM 3D h = 178 mm

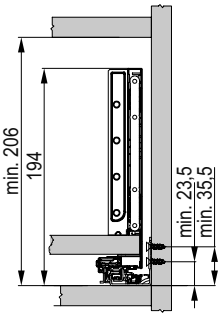

SEVROLLBOX SLIM 3D h = 213 mm

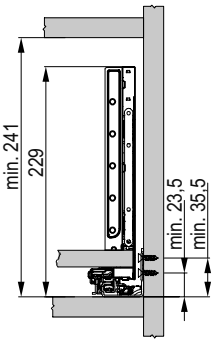

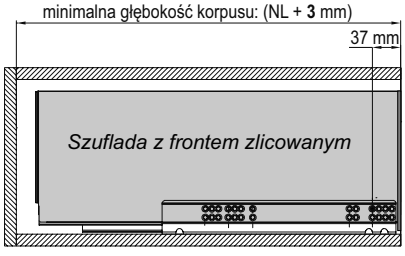

Czoło szuflady wewnętrznej licuje się z bokami korpusu szafki

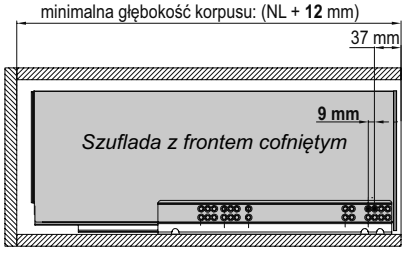

UWAGA! Gdy szuflady wewnętrzne ma zakrywać wysoki front nakładany, prowadnice należy cofnąć o 9 mm (jeden otwór w prowadnicy) w głąb szafki

Mocowanie panelu przedniego szuflady wewnętrznej

Montaż czoła szuflady wewnętrznej SEVROLLBOX SLIM 3D **h = 90 mm**

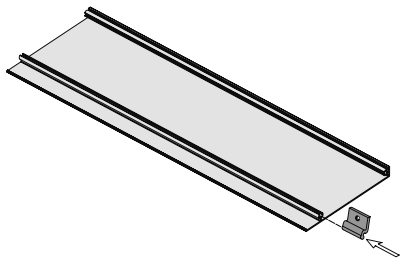

1

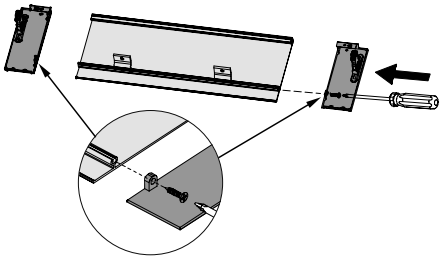

2

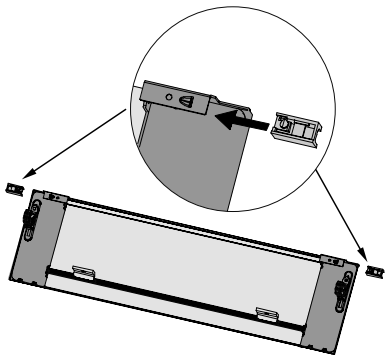

3

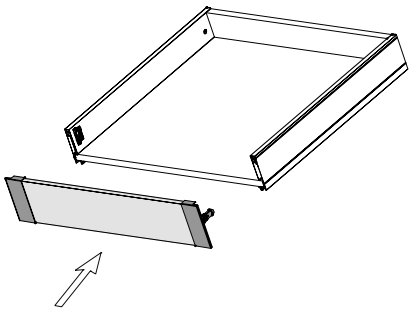

4

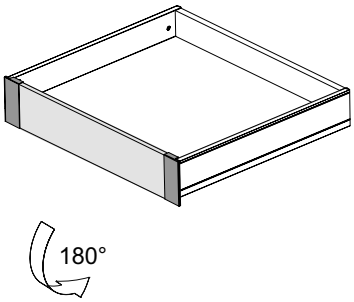

5

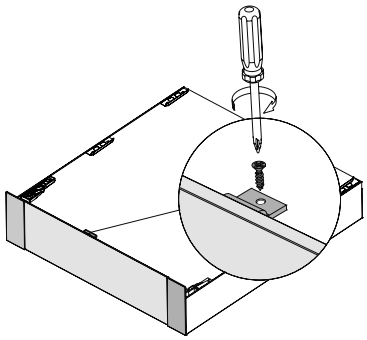

6

Montaż czoła szuflady wewnętrznej SEVROLLBOX SLIM 3D **h = 178 mm i h = 213 mm**

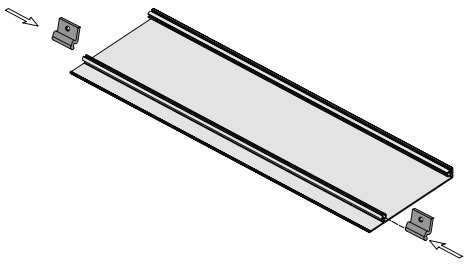

1

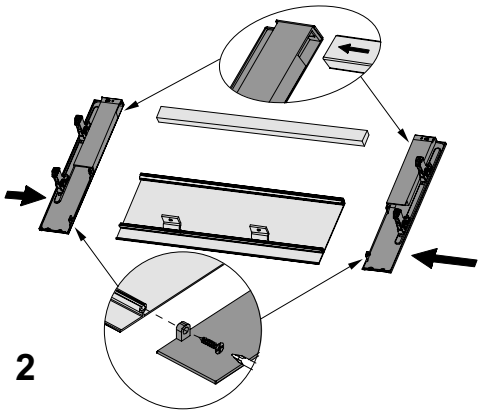

2

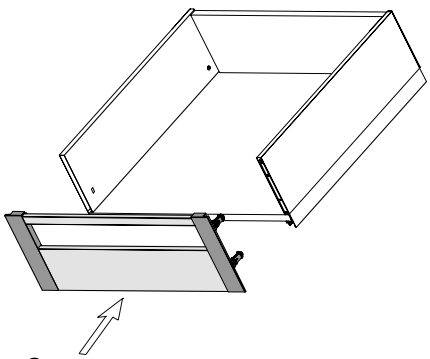

3

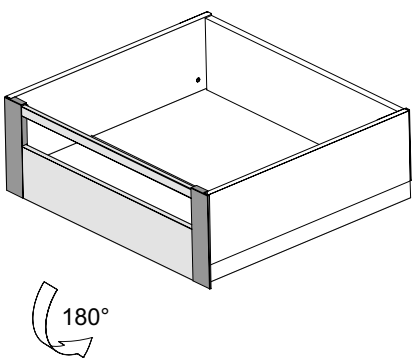

4

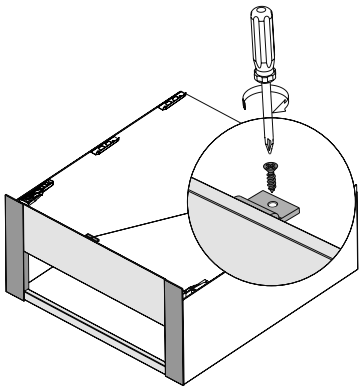

5

1.12 SZUFLADY SEVROLLBOX SLIM 3D

Mocowanie panelu przedniego szuflady wewnętrznej do szkła

Elementy składowe:

Szuflada SEVROLLBOX SLIM 3D
h = 90 mm / h = 178 mm / h = 213 mm

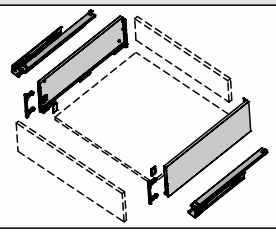

dł. 270 [mm]
300
350
400
450
500
550

Panel przedni szuflady wewnętrznej do szkła SEVROLLBOX SLIM 3D

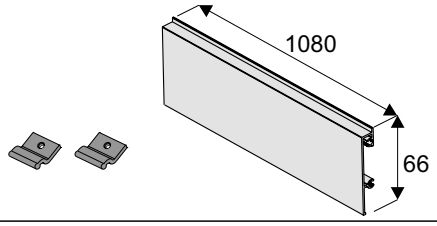

Mocowanie panelu przedniego szuflady wewnętrznej do szkła SEVROLLBOX SLIM 3D h = 90 mm

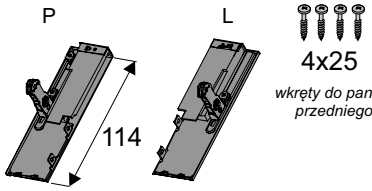

Mocowanie panelu przedniego szuflady wewnętrznej do szkła SEVROLLBOX SLIM 3D h = 178 mm

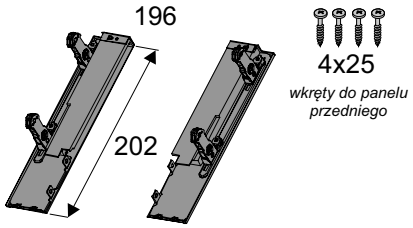

Mocowanie panelu przedniego szuflady wewnętrznej do szkła SEVROLLBOX SLIM 3D h = 213 mm

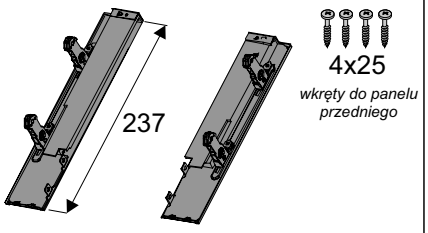

Wymiary cięcia profili

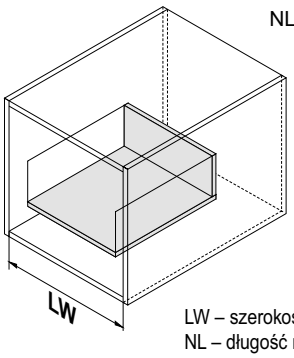

NL : 270 [mm]
300
350
400
450
500
550

LW – szerokość wewnętrzna korpusu
NL – długość nominalna szuflady

Panel przedni szuflady wewnętrznej do szkła

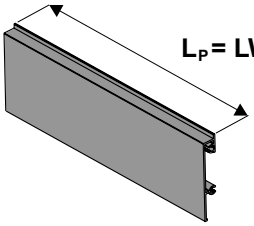

L_P = LW - 100 mm

Szkło # 8 mm

Krawędzie należy szlifować i fazować!

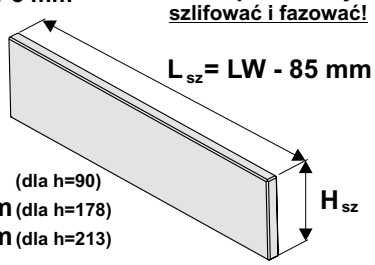

L_{sz} = LW - 85 mm

H_{sz}:
48 mm (dla h=90)
135 mm (dla h=178)
170 mm (dla h=213)

Wyliczenia ścianki tylnej i dna szuflady znajdują się w instrukcjach szuflad SEVROLLBOX SLIM 3D

Wymiary montażowe

SEVROLLBOX SLIM 3D h = 90 mm

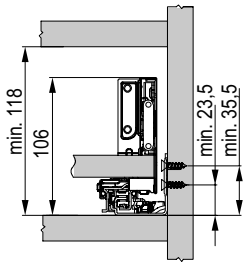

SEVROLLBOX SLIM 3D h = 178 mm

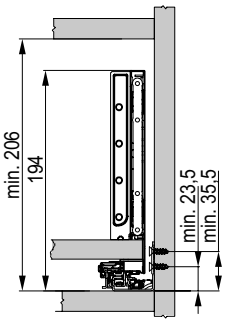

SEVROLLBOX SLIM 3D h = 213 mm

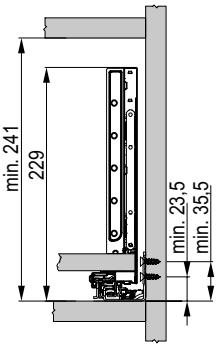

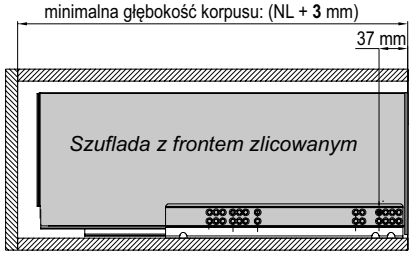

Czoło szuflady wewnętrznej licuje się z bokami korpusu szafki

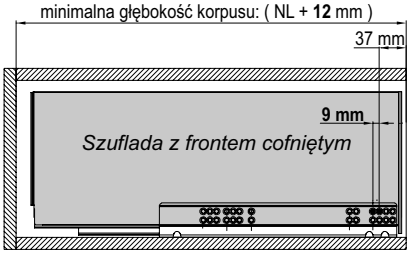

UWAGA! Gdy szuflady wewnętrzne ma zakrywać wysoki front nakładany, prowadnice należy cofnąć o 9 mm (jeden otwór w prowadnicy) w głąb szafki

Mocowanie panelu przedniego szuflady wewnętrznej do szkła

Montaż czoła szuflady wewnętrznej do szkła SEVROLLBOX SLIM 3D **h = 90 mm, h = 178 mm, h = 213 mm**

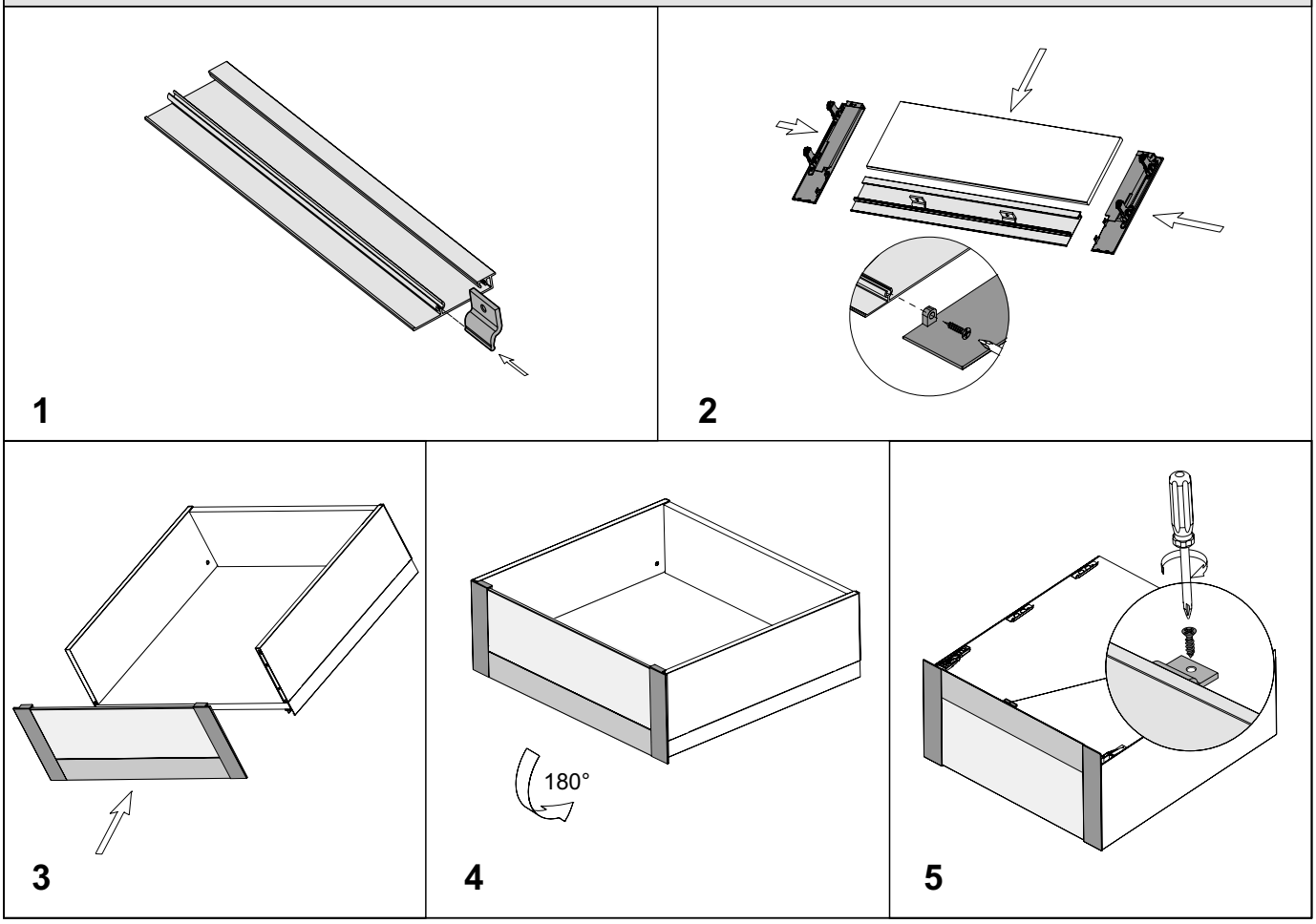

1.13 SZUFLADY SEVROLLBOX SLIM

Innowacyjny system szuflad z cienkimi bokami





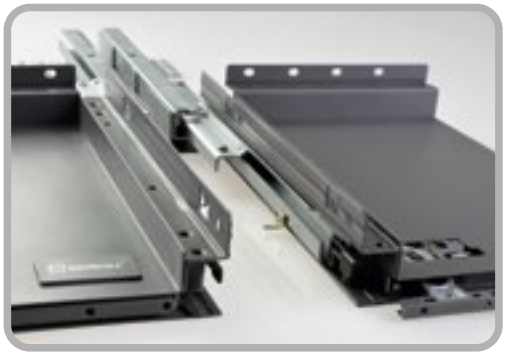

Szuflady Sevroll to niezawodność i nowoczesność

SEVROLLBOX SLIM to **innowacyjny system szuflad** charakteryzujący się funkcjonalnym designem. **Maksymalnie zwężone boki** szuflady posiadają prostokątny kształt. Dzięki temu nadają szufladzie smukły i elegancki wygląd przy jednoczesnym powiększeniu jej wnętrza. Szuflady SEVROLLBOX SLIM dostępne są w czterech wysokościach tj. 84, 116, 167 i 199 mm oraz w dwóch wariantach kolorystycznych: biel i grafit. Dodatkowo **posiadają regulację w pionie i poziomie**, co pozwala na perfekcyjne ustawienie frontu względem korpusu szuflady. Duża ładowność SEVROLLBOX SLIM umożliwia **przechowywanie produktów do 40 kg**. **Prowadnice z cichym domykiem** nadają komfort użytkowania, a **pełny wysuw** zapewnia nieograniczony dostęp do wnętrza szuflady. **Szeroki zakres długości prowadnic**, pozwala na wykorzystanie ich w każdym wnętrzu.

CHARAKTERYSTYKA	
▶ Przeznaczenie	**Szuflada systemowa**
▶ Wypełnienie (dno/tył)	**Płyta 16 mm**
▶ Dostępne długości	**270, 300, 350, 400, 450, 500, 550 mm**
▶ Max. obciążenie	**40 kg**
▶ Dostępne wys. boku	**84, 116, 167, 199 mm**
▶ Konstrukcja	**Metalowa**
▶ Ilość cykli	**50 000**
▶ Kolorystyka	**Biały RAL 9003, grafit RAL 7015**
▶ Program sprzedażowy	**Szuflady sprzedawane są w kompletach**

ZASTOSOWANIE
▶ Meble skrzyniowe, kuchnie, garderoby, szafy

SEVROLL
SYSTEMY DRZWIOWE I AKCESORIA MEBLOWE



Szuflada SEVROLLBOX SLIM h = 84 mm

INDEKS	KOLOR	DŁUGOŚĆ (mm)	OPAK. ZBIORCZE	JEDN. MIARY
222892	BIAŁY	270	6	kpl.
222913	GRAFIT	270	6	kpl.
222893	BIAŁY	300	6	kpl.
222914	GRAFIT	300	6	kpl.
222894	BIAŁY	350	6	kpl.
222915	GRAFIT	350	6	kpl.
222895	BIAŁY	400	6	kpl.
222916	GRAFIT	400	6	kpl.
222896	BIAŁY	450	6	kpl.
222917	GRAFIT	450	6	kpl.
222897	BIAŁY	500	6	kpl.
222918	GRAFIT	500	6	kpl.
222898	BIAŁY	550	6	kpl.
222919	GRAFIT	550	6	kpl.

Szuflada SEVROLLBOX SLIM h = 116 mm

INDEKS	KOLOR	DŁUGOŚĆ (mm)	OPAK. ZBIORCZE	JEDN. MIARY
223048	BIAŁY	270	6	kpl.
223055	GRAFIT	270	6	kpl.
223049	BIAŁY	300	6	kpl.
223056	GRAFIT	300	6	kpl.
223050	BIAŁY	350	6	kpl.
223057	GRAFIT	350	6	kpl.
223051	BIAŁY	400	6	kpl.
223058	GRAFIT	400	6	kpl.
223052	BIAŁY	450	6	kpl.
223059	GRAFIT	450	6	kpl.
223053	BIAŁY	500	6	kpl.
223060	GRAFIT	500	6	kpl.
223054	BIAŁY	550	6	kpl.
223061	GRAFIT	550	6	kpl.

Szuflada SEVROLLBOX SLIM h = 167 mm

INDEKS	KOLOR	DŁUGOŚĆ (mm)	OPAK. ZBIORCZE	JEDN. MIARY
222899	BIAŁY	270	5	kpl.
222920	GRAFIT	270	5	kpl.
222900	BIAŁY	300	5	kpl.
222921	GRAFIT	300	5	kpl.
222901	BIAŁY	350	5	kpl.
222922	GRAFIT	350	5	kpl.
222902	BIAŁY	400	5	kpl.
222923	GRAFIT	400	5	kpl.
222903	BIAŁY	450	5	kpl.
222924	GRAFIT	450	5	kpl.
222904	BIAŁY	500	5	kpl.
222925	GRAFIT	500	5	kpl.
222905	BIAŁY	550	5	kpl.
222926	GRAFIT	550	5	kpl.

Szuflada SEVROLLBOX SLIM h = 199 mm

INDEKS	KOLOR	DŁUGOŚĆ (mm)	OPAK. ZBIORCZE	JEDN. MIARY
222906	BIAŁY	270	4	kpl.
222927	GRAFIT	270	4	kpl.
222907	BIAŁY	300	4	kpl.
222928	GRAFIT	300	4	kpl.
222908	BIAŁY	350	4	kpl.
222929	GRAFIT	350	4	kpl.
222909	BIAŁY	400	4	kpl.
222930	GRAFIT	400	4	kpl.
222910	BIAŁY	450	4	kpl.
222931	GRAFIT	450	4	kpl.
222911	BIAŁY	500	4	kpl.
222932	GRAFIT	500	4	kpl.
222912	BIAŁY	550	4	kpl.
222933	GRAFIT	550	4	kpl.



Kątownik mocujący stalowy – ocynkowany

INDEKS	WYMIARY (mm)	OPAK. ZBIORCZE	JEDN. MIARY
40343	12x21x35	40	szt.

Kątownik wzmacniający dno szuflady

Szablony do frontów i prowadnic szuflad dostępne w rozdziale nr. 1.18

W zestawie: 2 prowadnice, 2 boki szuflady, 2 mocowania frontu,2 mocowania ścianki tylnej i 2 zaślepki oraz podkładki dystansowe (8 szt.)

1.13 SZUFLADY SEVROLLBOX SLIM

Reling boczny szuflady **Sevrollbox SLIM**



INDEKS	KOLOR	DŁUGOŚĆ (mm)	OPAK. ZBIORCZE	JEDN. MIARY
05351	BIAŁY	270	20	kpl.
05359	GRAFIT	270	20	kpl.
05353	BIAŁY	300	20	kpl.
05360	GRAFIT	300	20	kpl.
05354	BIAŁY	350	20	kpl.
05361	GRAFIT	350	20	kpl.
05355	BIAŁY	400	20	kpl.
05362	GRAFIT	400	20	kpl.
05356	BIAŁY	450	20	kpl.
05363	GRAFIT	450	20	kpl.
05357	BIAŁY	500	20	kpl.
05364	GRAFIT	500	20	kpl.
05358	BIAŁY	550	20	kpl.
05365	GRAFIT	550	20	kpl.

i W skład kompletu wchodzi reling L+P, kątownik montażowy L+P

Wykaz wymiarów formatek dna i pleców dla standardowych korpusów.

DŁUGOŚĆ PROWADNICY (mm)	WYSOKOŚĆ BOKU SZUFLADY (mm)	SZEROKOŚCI SZAFEK (mm)	300 mm		400 mm		500 mm	
			szerokość	wysokość	szerokość	wysokość	szerokość	wysokość
450 mm	84	ŚCIANKA TYLNA SZUFLADY	177	68	277	68	377	68
	116		177	100	277	100	377	100
	167		177	151	277	151	377	151
	199		177	183	277	183	377	183
		DNO SZUFLADY	189	443	289	443	389	443
500 mm	84	ŚCIANKA TYLNA SZUFLADY	177	68	277	68	377	68
	116		177	100	277	100	377	100
	167		177	151	277	151	377	151
	199		177	183	277	183	377	183
		DNO SZUFLADY	189	493	289	493	389	493

DŁUGOŚĆ PROWADNICY (mm)	WYSOKOŚĆ BOKU SZUFLADY (mm)	SZEROKOŚCI SZAFEK (mm)	600 mm		800 mm		900 mm	
			szerokość	wysokość	szerokość	wysokość	szerokość	wysokość
450 mm	84	ŚCIANKA TYLNA SZUFLADY	477	68	677	68	777	68
	116		477	100	677	100	777	100
	167		477	151	677	151	777	151
	199		477	183	677	183	777	183
		DNO SZUFLADY	489	443	689	443	789	443
500 mm	84	ŚCIANKA TYLNA SZUFLADY	477	68	677	68	777	68
	116		477	100	677	100	777	100
	167		477	151	677	151	777	151
	199		477	183	677	183	777	183
		DNO SZUFLADY	489	493	689	493	789	493

- wypełnienie szuflady - 16 mm
- płyta korpus - 18 mm
- ścianka tylna LW - 87 mm
- dno szuflady LW - 75 mm
- dno szuflady NL - 7 mm

Panel przedni szuflady wewnętrznej **Sevrollbox SLIM**



INDEKS	KOLOR	DŁUGOŚĆ (mm)	OPAK. ZBIORCZE	JEDN. MIARY
05330	BIAŁY	1080	20	kpl.
05331	GRAFIT	1080	20	kpl.

i Element do przycięcia stosowany przy budowie szuflady wewnętrznej

Panel przedni szuflady wewnętrznej do szkła **Sevrollbox SLIM**

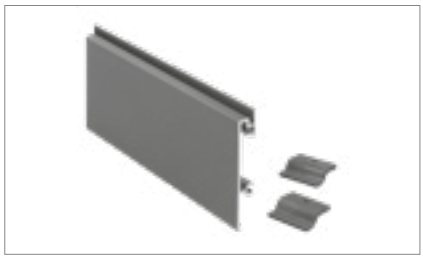

INDEKS	KOLOR	DŁUGOŚĆ (mm)	OPAK. ZBIORCZE	JEDN. MIARY
05343	BIAŁY	1080	20	kpl.
05344	GRAFIT	1080	20	kpl.

i Element do przycięcia stosowany przy budowie szuflady wewnętrznej

Reling poprzeczny szuflady wewnętrznej **Sevrollbox SLIM i SLIM 3D**

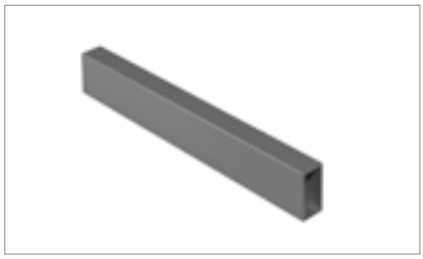

INDEKS	KOLOR	DŁUGOŚĆ (mm)	OPAK. ZBIORCZE	JEDN. MIARY
04975	BIAŁY	1200	50	szt.
04974	GRAFIT	1200	50	szt.

i Element do przycięcia stosowany przy budowie szuflady wewnętrznej

Mocowanie panelu przedniego szuflady wewnętrznej **Sevrollbox SLIM**

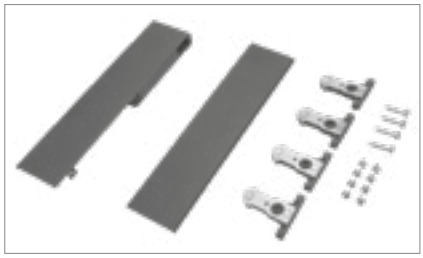

INDEKS	KOLOR	WYSOKOŚĆ (mm)	OPAK. ZBIORCZE	JEDN. MIARY
04971	BIAŁY	84	50	kpl.
04976	GRAFIT	84	50	kpl.
04977	BIAŁY	167	20	kpl.
04972	GRAFIT	167	20	kpl.
04978	BIAŁY	199	20	kpl.
04973	GRAFIT	199	20	kpl.

i Elementy stosowane przy budowie szuflady wewnętrznej

Mocowanie panelu przedniego szuflady wewnętrznej do szkła **Sevrollbox SLIM**

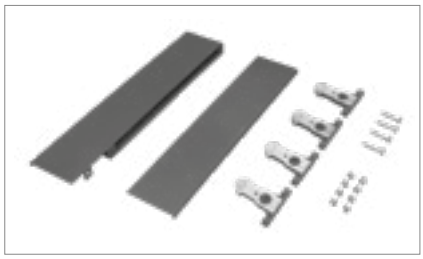

INDEKS	KOLOR	WYSOKOŚĆ (mm)	OPAK. ZBIORCZE	JEDN. MIARY
05346	BIAŁY	84	50	kpl.
05345	GRAFIT	84	50	kpl.
05348	BIAŁY	167	20	kpl.
05347	GRAFIT	167	20	kpl.
05350	BIAŁY	199	20	kpl.
05349	GRAFIT	199	20	kpl.

i Elementy stosowane przy budowie szuflady wewnętrznej

1.13 SZUFLADY SEVROLLBOX SLIM – Wys. 84*/116**/167***/199****mm

UWAGA: * wymiary dla szuflady 84 mm / ** wymiary dla szuflady 116 mm / *** wymiary dla szuflady 167 mm / **** wymiary dla szuflady 199 mm

Elementy zestawu

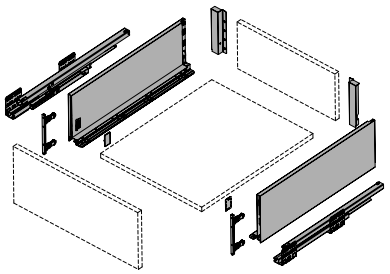

UWAGA!
Zestaw **nie** zawiera wkrętów

Wymiary elementów dla płyty16 mm

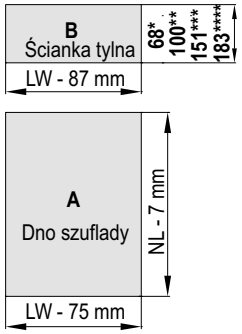

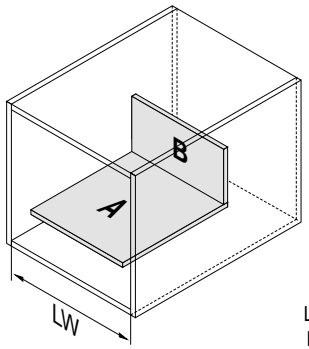

NL : 270 [mm]
300
350
400
450
500
550

A - dno szuflady
B - ścianka tylna
LW – szerokość wewnętrzna korpusu
NL – długość nominalna szuflady

Mocowanie prowadnicy i wymagana przestrzeń szuflady

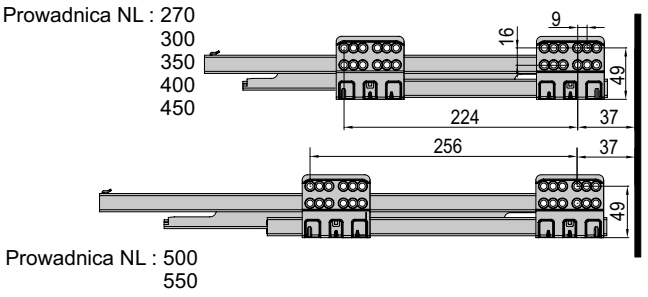

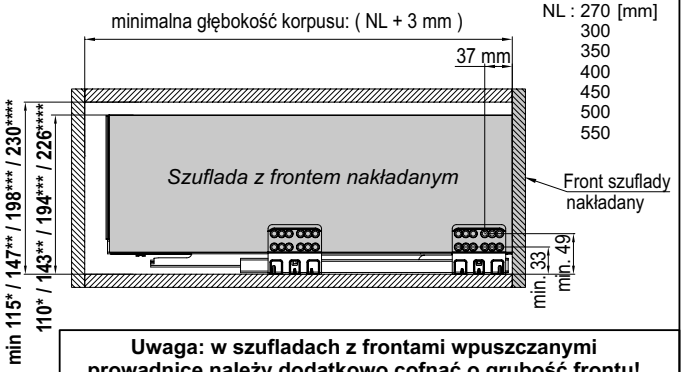

NL : 270 [mm]
300
350
400
450
500
550

Uwaga: w szufladach z frontami wpuszczanymi prowadnicę należy dodatkowo cofnąć o grubość frontu!

Wymiary montażowe frontu szuflady

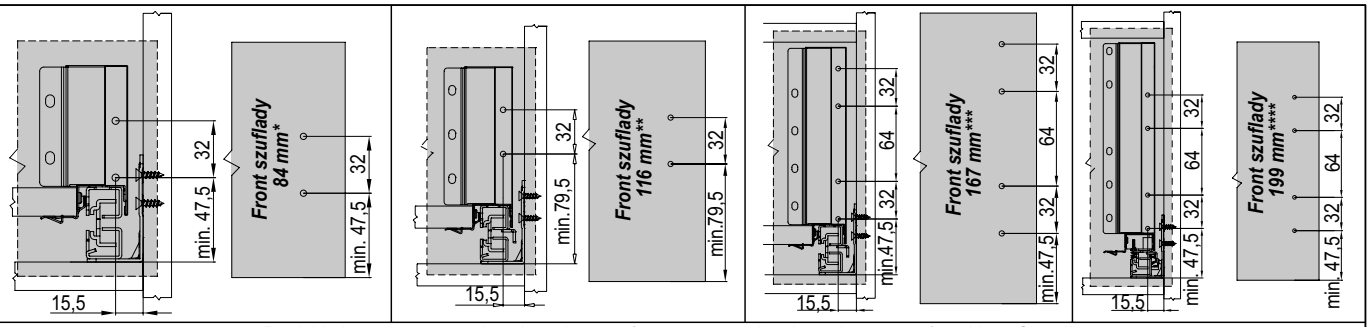

Do dokładnego wyznaczenia położenia otworów montażowych zaleca się stosować szablony Sevroll:
do montażu zaczepów frontów (05338) / do montażu prowadnic Sevrollbox (05337)

Wymiary montażowe ścianki tylnej

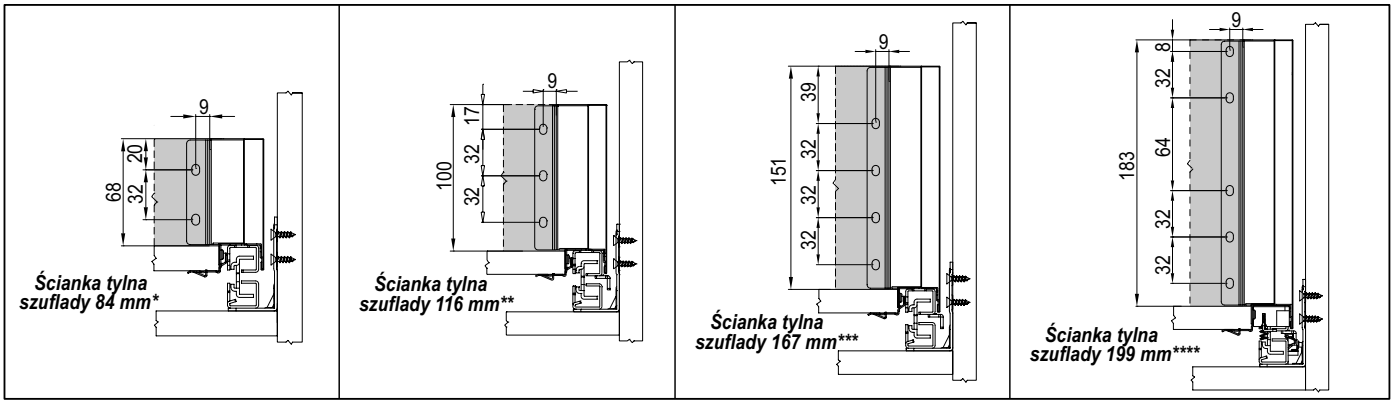

Montaż szuflady

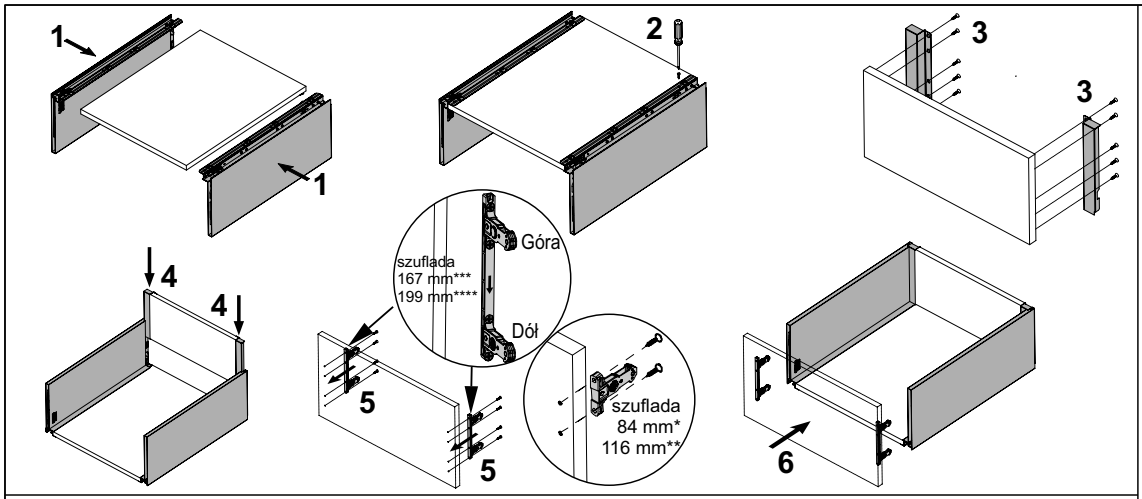

Do dokładnego wyznaczenia położenia otworów montażowych we frontach zaleca się stosować szablon Sevroll do montażu zaczepów frontów (05338)

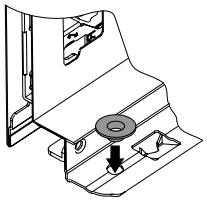

Gdy dno szuflady po włożeniu w gniazdo ma zbyt duży luz można użyć dodatkowych podkładek dystansowych dołączonych do opakowania

Regulacja frontu szuflady

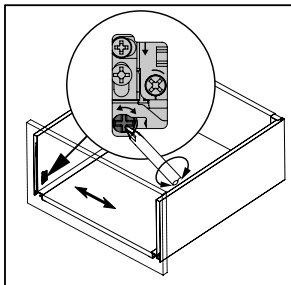

Regulacja boczna w zakresie ±1,5 mm

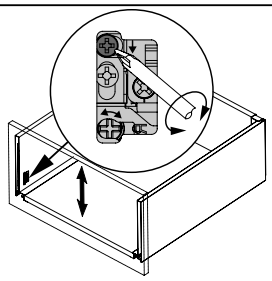

Regulacja w pionie w zakresie ±2 mm

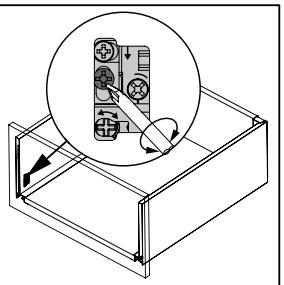

Blokowanie

Wsunięcie szuflady

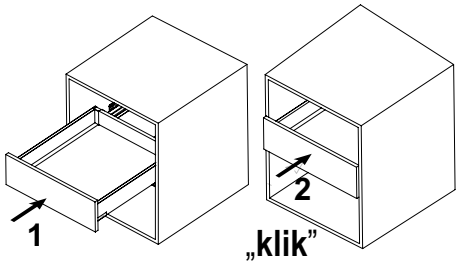

Dla ułatwienia montażu (zwłaszcza przy frontach nakładanych) prowadnice można wysunąć i trzymając za dolny wypust, ręcznie zatrzasnąć korpus szuflady

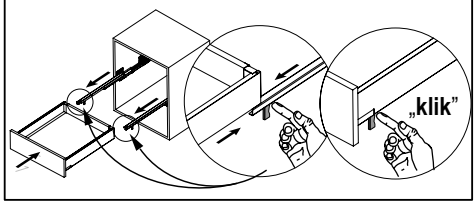

Bezpieczny demontaż frontu szuflady

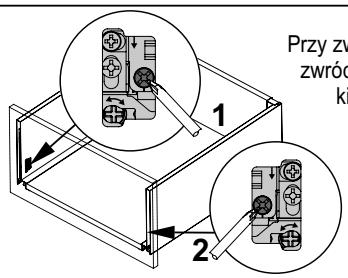

Przy zwalnianiu zaczepów frontu zwrócić uwagę na prawidłowy kierunek obrotu śruby

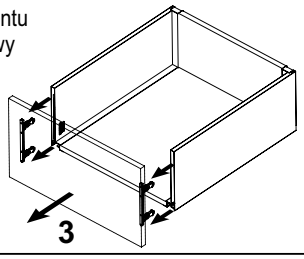

Wysunięcie szuflady

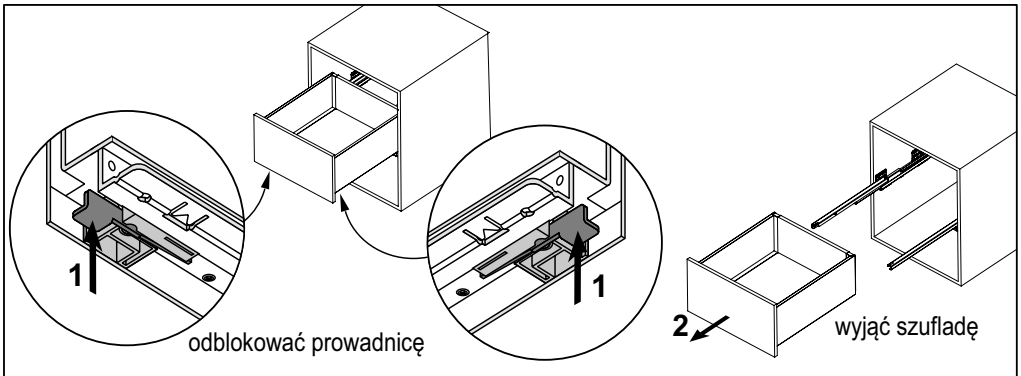

Wzmocnienie szuflady

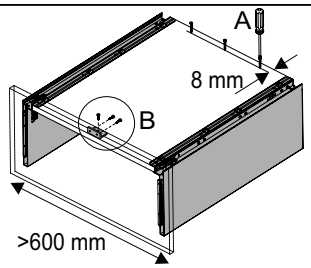

Szufladę o szerokości > 600 mm zaleca się dodatkowo wzmocnić:
A - przykręcając dno szuflady do tylnej ściany trzema wkrętami 3,5x30
B - przykręcając dno szuflady do frontu kątownikiem mocującym stalowym (40343) i wkrętami 3,5x13

1.14 SZUFLADY SEVROLLBOX SLIM

Mocowanie panelu przedniego szuflady wewnętrznej

Szuflada SEVROLLBOX SLIM
h = 84 mm / h = 167 mm / h = 199 mm

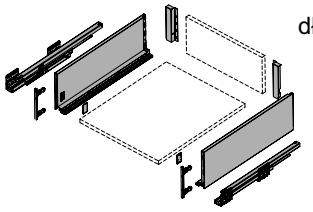

dł. 270 [mm]
300
350
400
450
500
550

Panel przedni szuflady węwnętrznej SEVROLLBOX SLIM

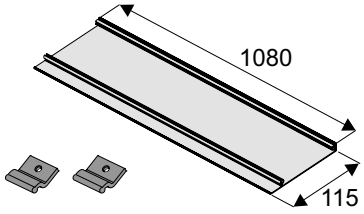

Reling poprzeczny szuflady wewnętrznej SEVROLLBOX SLIM

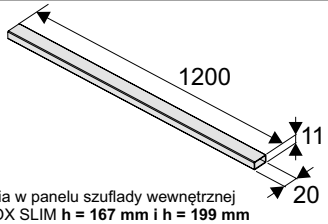

do mocowania w panelu szuflady wewnętrznej SEVROLLBOX SLIM **h = 167 mm i h = 199 mm**

Mocowanie panelu przedniego szuflady wewnętrznej SEVROLLBOX SLIM **h = 84 mm**

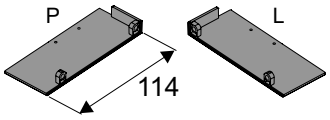

4x20 *wkręty do panelu przedniego*
M3x7 *wkręty do zaczepów frontu*

Mocowanie panelu przedniego szuflady wewnętrznej SEVROLLBOX SLIM h **= 167 mm**

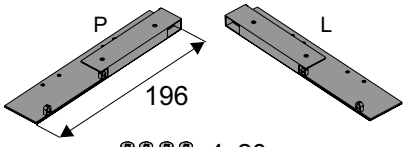

4x20 *wkręty do panelu przedniego*
M3x7 *wkręty do zaczepów frontu*

Mocowanie panelu przedniego szuflady wewnętrznej SEVROLLBOX SLIM **h = 199 mm**

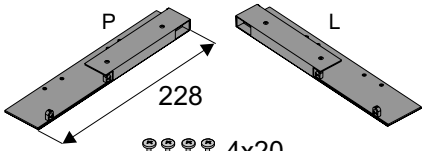

4x20 *wkręty do panelu przedniego*
M3x7 *wkręty do zaczepów frontu*

Wymiary cięcia profili

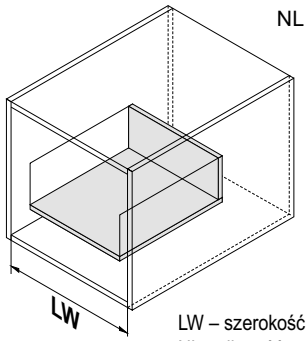

NL : 270 [mm]
300
350
400
450
500
550

LW – szerokość wewnętrzna korpusu
NL – długość nominalna szuflady

Panel przedni szuflady wewnętrznej

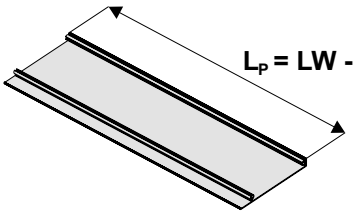

L_P = LW - 100 mm

Reling poprzeczny szuflady wewnętrznej

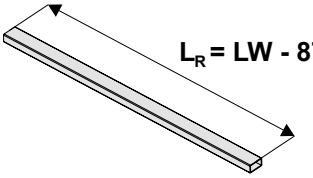

L_R = LW - 87 mm

Wyliczenia ścianki tylnej i dna szuflady znajdują się w instrukcjach szuflad SEVROLLBOX SLIM

Wymiary montażowe

SEVROLLBOX SLIM h = 84 mm

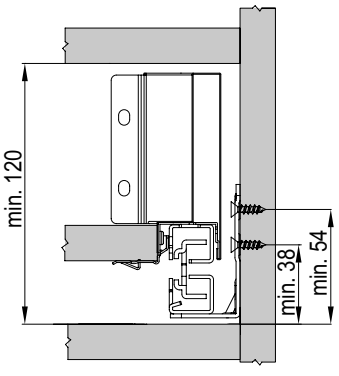

SEVROLLBOX SLIM h = 167 mm

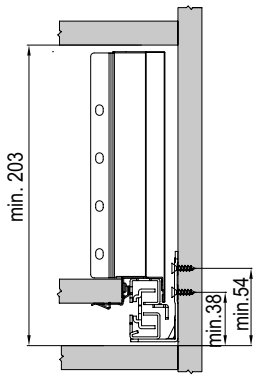

SEVROLLBOX SLIM h = 199 mm

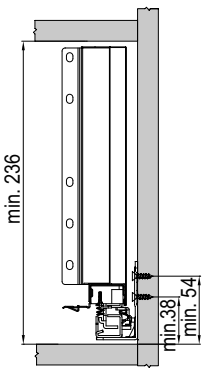

minimalna głębokość korpusu: (NL + **3** mm)

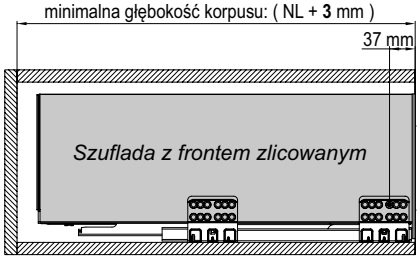

Czoło szuflady wewnętrznej licuje się z bokami korpusu szafki

minimalna głębokość korpusu: (NL + **12** mm)

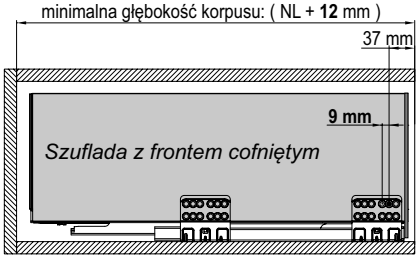

UWAGA! Gdy szuflady wewnętrzne ma zakrywać wysoki front nakładany, prowadnice należy cofnąć o 9 mm (jeden otwór w prowadnicy) w głąb szafki

Mocowanie panelu przedniego szuflady wewnętrznej

Montaż czoła szuflady wewnętrznej SEVROLLBOX SLIM **h = 84 mm**

UWAGA! Należy użyć zaczepów dołączonych do zestawu **szuflady Sevrollbox Slim h = 84 mm**

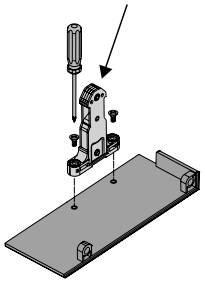

1

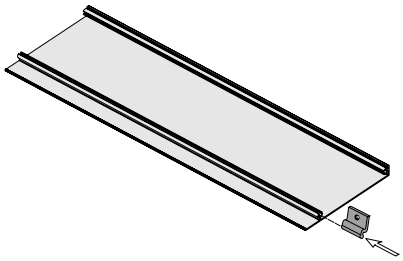

2

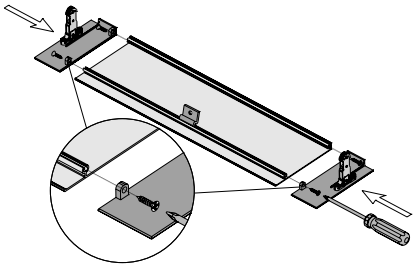

3

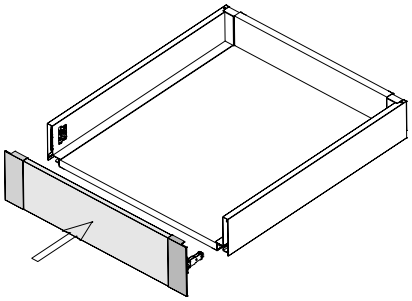

4

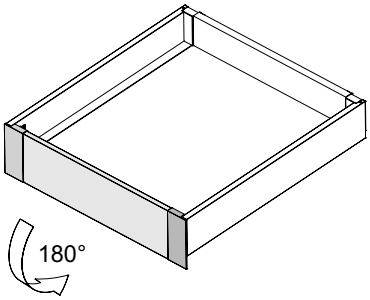

5

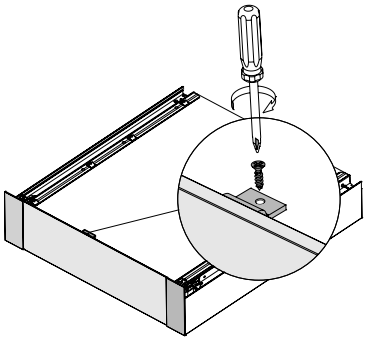

6

Montaż czoła szuflady wewnętrznej SEVROLLBOX SLIM **h = 167 mm i h = 199 mm**

UWAGA! Należy użyć zaczepów dołączonych do opakowania **mocowania panelu przedniego h = 167 mm i 199 mm**

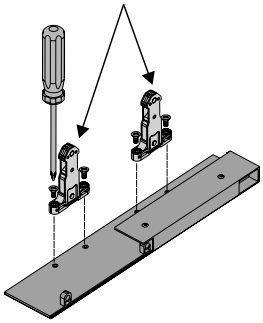

1

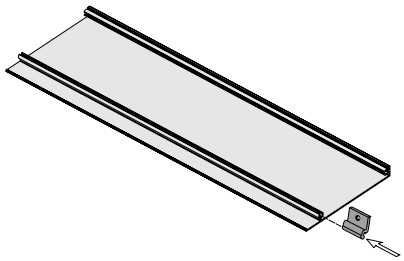

2

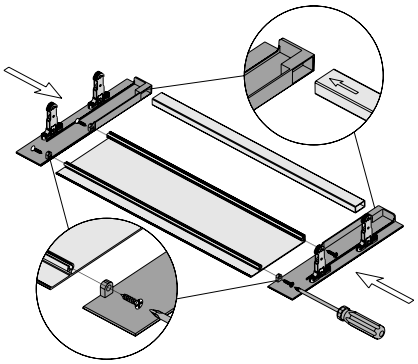

3

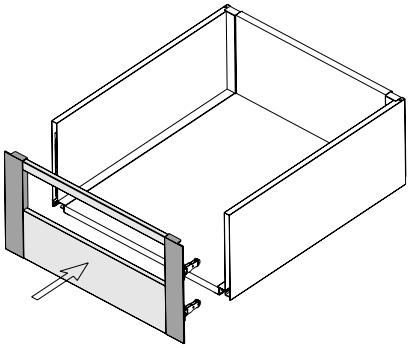

4

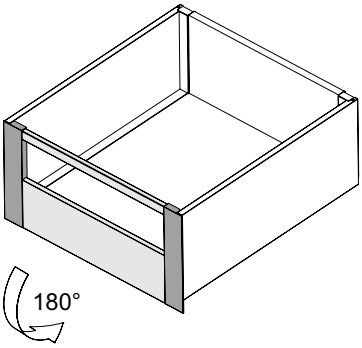

5

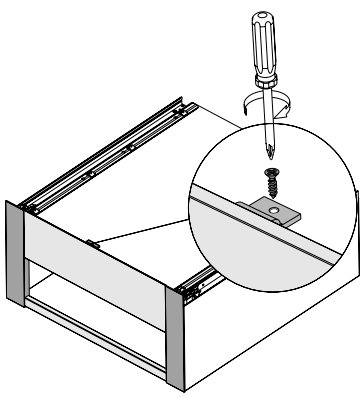

6

1.14 SZUFLADY SEVROLLBOX SLIM

Mocowanie panelu przedniego szuflady wewnętrznej do szkła

Szuflada SEVROLLBOX SLIM
h = 84 mm / h = 167 mm / h = 199 mm

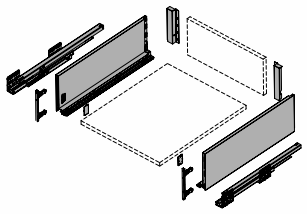

dł. 270 [mm]
300
350
400
450
500
550

Panel przedni szuflady wewnętrznej do szkła SEVROLLBOX SLIM

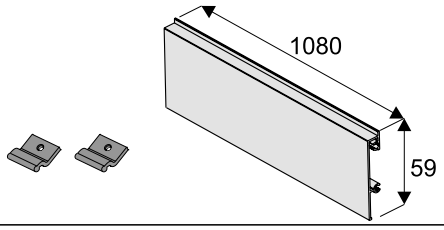

Mocowanie panelu przedniego szuflady wewnętrznej do szkła SEVROLLBOX SLIM h = 84 mm

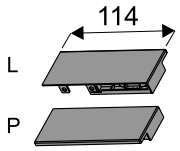

4x20
wkręty do panelu przedniego

M3x7
wkręty do zaczepów frontu

Mocowanie panelu przedniego szuflady wewnętrznej do szkła SEVROLLBOX SLIM h = 167 mm

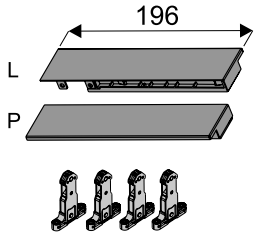

4x20
wkręty do panelu przedniego

M3x7
wkręty do zaczepów frontu

Mocowanie panelu przedniego szuflady wewnętrznej do szkła SEVROLLBOX SLIM h = 199 mm

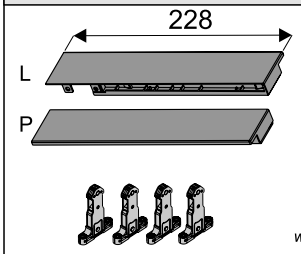

4x20
wkręty do panelu przedniego

M3x7
wkręty do zaczepów frontu

Wymiary cięcia profili

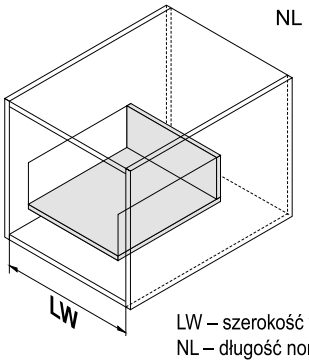

NL : 270 [mm]
300
350
400
450
500
550

LW – szerokość wewnętrzna korpusu
NL – długość nominalna szuflady

Panel przedni szuflady wewnętrznej do szkła

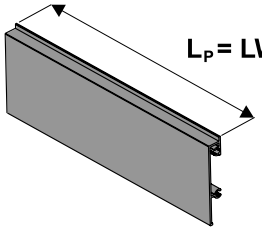

L_P = LW - 100 mm

Szkło # 8 mm

Krawędzie należy szlifować i fazować!

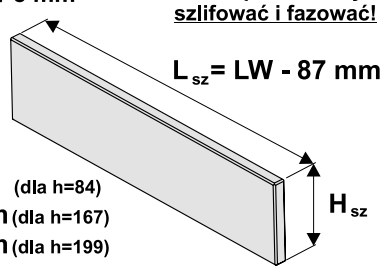

L_{sz} = LW - 87 mm

H_{sz} :
54 mm (dla h=84)
138 mm (dla h=167)
170 mm (dla h=199)

H_{sz}

Wyliczenia ścianki tylnej i dna szuflady, znajdują się w instrukcjach szuflad SEVROLLBOX SLIM

Wymiary montażowe

SEVROLLBOX SLIM h = 84 mm

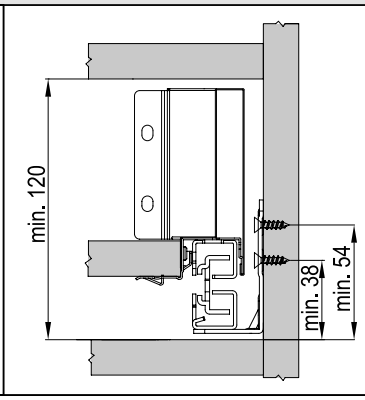

SEVROLLBOX SLIM h = 167 mm

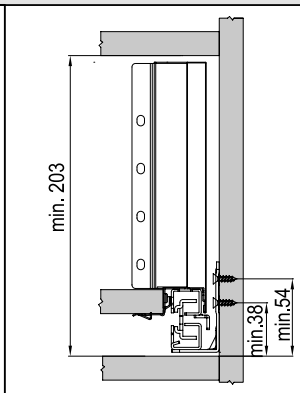

SEVROLLBOX SLIM h = 199 mm

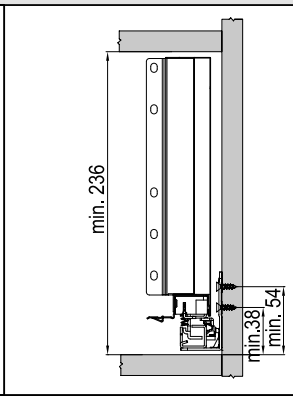

minimalna głębokość korpusu: (NL + **3** mm)

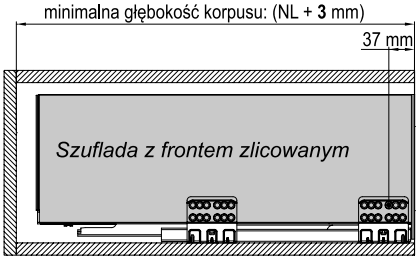

Czoło szuflady wewnętrznej licuje się z bokami korpusu szafki

minimalna głębokość korpusu: (NL + **12** mm)

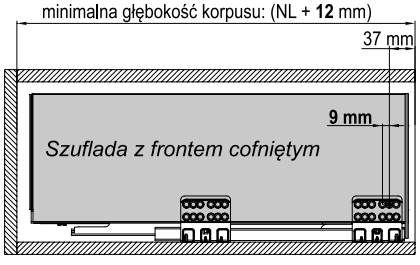

UWAGA! Gdy szuflady wewnętrzne ma zakrywać wysoki front nakładany, prowadnice należy cofnąć o 9 mm (jeden otwór w prowadnicy) w głąb szafki

Mocowanie panelu przedniego szuflady wewnętrznej do szkła

Montaż czoła szuflady wewnętrznej do szkła SEVROLLBOX SLIM **h = 84 mm**		
UWAGA! Należy użyć zaczepów dołączonych do zestawu **szuflady Sevrollbox Slim h = 84 mm** 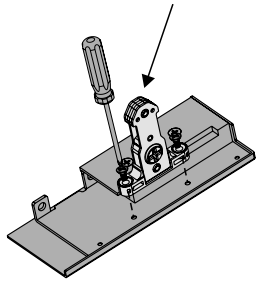 **1**	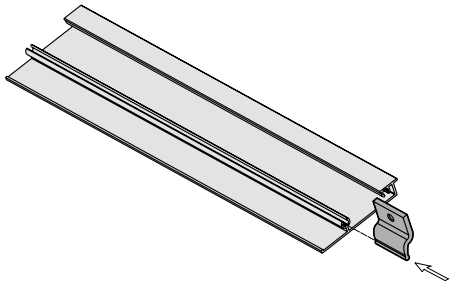 **2**	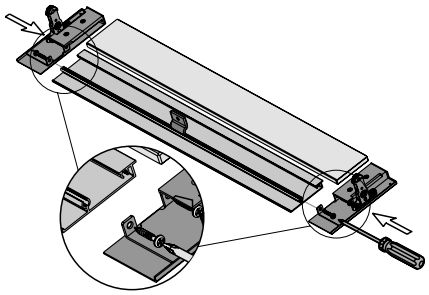 **3**
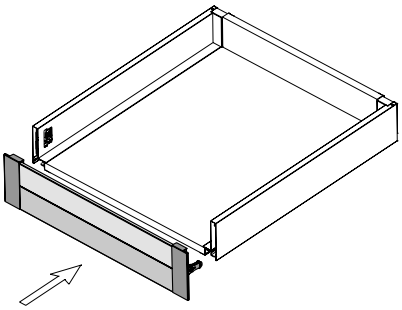 **4**	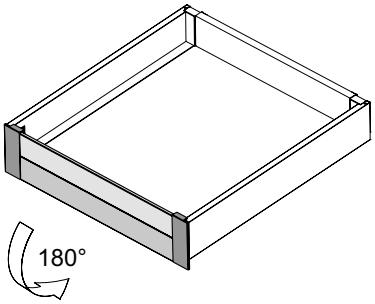 **5**	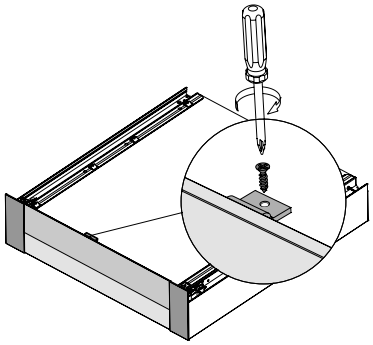 **6**

Montaż czoła szuflady wewnętrznej do szkła SEVROLLBOX SLIM **h = 167 mm i h = 199 mm**		
UWAGA! Należy użyć zaczepów dołączonych do opakowania **mocowania panelu przedniego h = 167 mm i 199 mm** 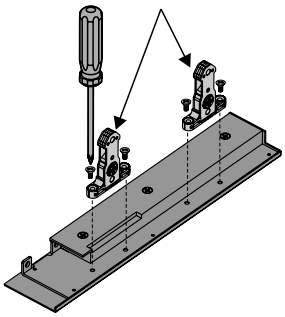 **1**	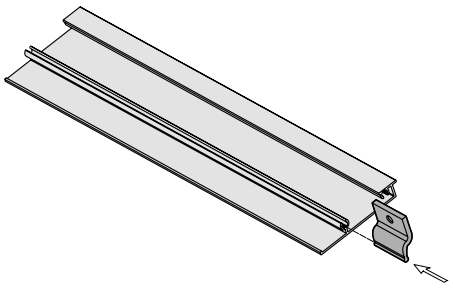 **2**	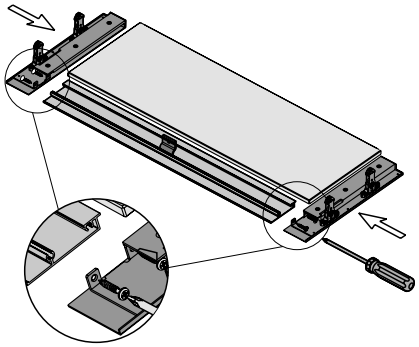 **3**
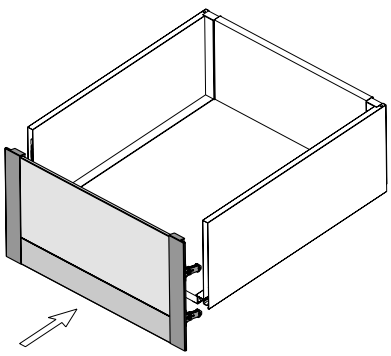 **4**	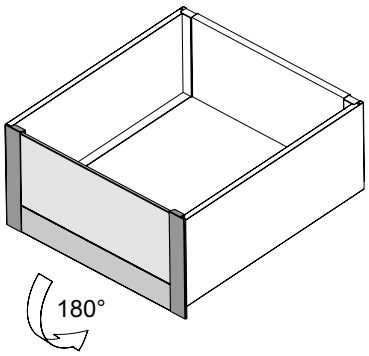 **5**	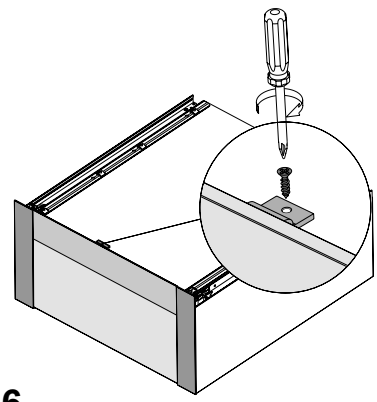 **6**

1.15 SYSTEM SZUFLAD DXR

Innowacyjny system szuflad z cienkimi bokami





System szuflad DXR to nowość w ofercie Sevroll-System. Wyróżnia się ultracienkimi bokami, które pozwalają na pełne wykorzystanie przestrzeni wewnętrznej, a skuteczny mechanizm miękkiego domyku zapewnia komfortowe użytkowanie szuflady nawet przy obciążeniu do 25 kg. Prowadnice w systemie szuflad DXR dostępne są w długościach od 300 do 550 mm. Warto docenić także zróżnicowaną wysokość boków: 78, 118 oraz 150 mm oraz możliwość wyboru kolorystyki (biały lub grafit). Z funkcjonalnym systemem szuflad DXR wykreujesz nowoczesny projekt mebli do salonu, sypialni, garderoby, przedpokoju, a także do archiwów i przestrzeni biurowych.

CHARAKTERYSTYKA	
▶ Przeznaczenie	**Szuflada systemowa**
▶ Wypełnienie (dno/tył)	**Płyta 16 mm**
▶ Dostępne długości	**300, 350, 400, 450, 500, 550 mm**
▶ Max. obciążenie	**25 kg**
▶ Dostępne wys. boku	**78, 118, 150 mm**
▶ Konstrukcja	**Metalowa**
▶ Ilość cykli	**50 000**
▶ Kolorystyka	**Biały RAL 9003, grafit RAL 7015**
▶ Program sprzedażowy	**Zestaw prowadnic i zestaw boków sprzedawane są oddzielnie**

ZASTOSOWANIE
▶ Meble skrzyniowe, kuchnie, garderoby, szafy, archiwa

SEVROLL® SYSTEMY DRZWIOWE I AKCESORIA MEBLOWE



Bok szuflady do prowadnicy DXR h = 78 mm

INDEKS	KOLOR	DŁUGOŚĆ (mm)	OPAK. ZBIORCZE	JEDN. MIARY
223230	BIAŁY	300	10	kpl.
223248	GRAFIT	300	10	kpl.
223231	BIAŁY	350	10	kpl.
223249	GRAFIT	350	10	kpl.
223232	BIAŁY	400	10	kpl.
223250	GRAFIT	400	10	kpl.
223233	BIAŁY	450	10	kpl.
223251	GRAFIT	450	10	kpl.
223234	BIAŁY	500	10	kpl.
223252	GRAFIT	500	10	kpl.
223235	BIAŁY	550	10	kpl.
223253	GRAFIT	550	10	kpl.

Bok szuflady do prowadnicy DXR h = 118 mm

INDEKS	KOLOR	DŁUGOŚĆ (mm)	OPAK. ZBIORCZE	JEDN. MIARY
223236	BIAŁY	300	10	kpl.
223254	GRAFIT	300	10	kpl.
223237	BIAŁY	350	10	kpl.
223255	GRAFIT	350	10	kpl.
223238	BIAŁY	400	10	kpl.
223256	GRAFIT	400	10	kpl.
223239	BIAŁY	450	10	kpl.
223257	GRAFIT	450	10	kpl.
223240	BIAŁY	500	10	kpl.
223258	GRAFIT	500	10	kpl.
223241	BIAŁY	550	10	kpl.
223259	GRAFIT	550	10	kpl.

Bok szuflady do prowadnicy DXR h = 150 mm

INDEKS	KOLOR	DŁUGOŚĆ (mm)	OPAK. ZBIORCZE	JEDN. MIARY
223242	BIAŁY	300	10	kpl.
223260	GRAFIT	300	10	kpl.
223243	BIAŁY	350	10	kpl.
223261	GRAFIT	350	10	kpl.
223244	BIAŁY	400	10	kpl.
223262	GRAFIT	400	10	kpl.
223245	BIAŁY	450	10	kpl.
223263	GRAFIT	450	10	kpl.
223246	BIAŁY	500	10	kpl.
223264	GRAFIT	500	10	kpl.
223247	BIAŁY	550	10	kpl.
223265	GRAFIT	550	10	kpl.

Prowadnice dolnego montażu DXR niepełny wysuw z miękkim domykiem



INDEKS	DŁUGOŚĆ (mm)	OPAK. ZBIORCZE	JEDN. MIARY
06324	300	15	kpl.
06325	350	15	kpl.
06326	400	15	kpl.
06327	450	15	kpl.
06328	500	15	kpl.
06329	550	15	kpl.

Kątownik mocujący stalowy – ocynkowany



INDEKS	WYMIARY (mm)	OPAK. ZBIORCZE	JEDN. MIARY
40343	12x21x35	40	szt.

i Kątownik wzmacniający dno szuflady

i **W zestawie:** 2 boki szuflady, 2 adaptery do prowadnic, 2 zaślepki. Prowadnice sprzedawane są oddzielnie.

1.15 SYSTEM SZUFLAD DXR

Bok szuflady do prowadniy DXR

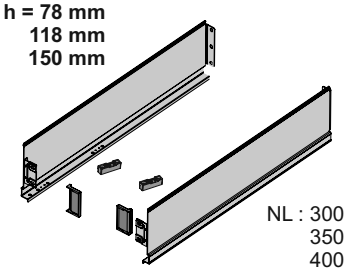

UWAGA!
Zestaw **nie** zawiera wkrętów

Prowadnica DXR

NL : 300 [mm]
350
400
450
500
550

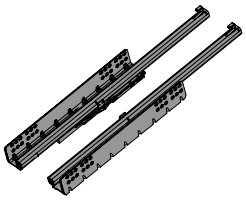

Wymiary elementów dla płyty16 mm

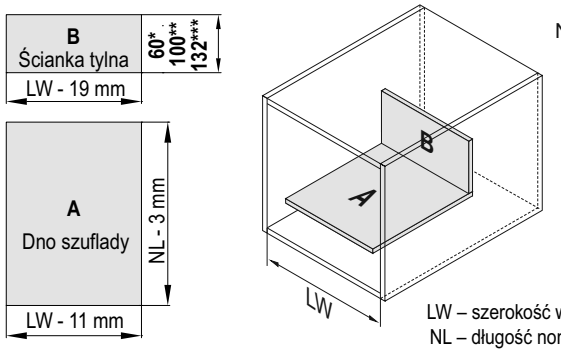

A - dno szuflady
B - ścianka tylna
LW – szerokość wewnętrzna korpusu
NL – długość nominalna szuflady

Mocowanie prowadnicy i wymagana przestrzeń szuflady

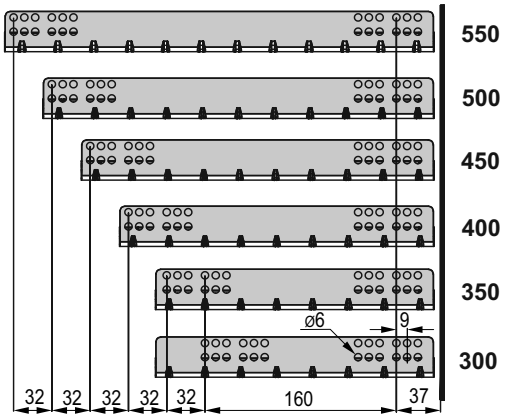

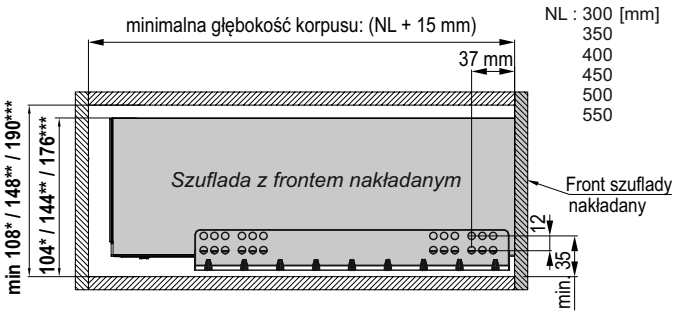

Uwaga: w szufladach z frontami wpuszczanymi prowadnicę należy dodatkowo cofnąć o grubość frontu!

Wymiary montażowe frontu szuflady

D - nałożenie frontu na korpus

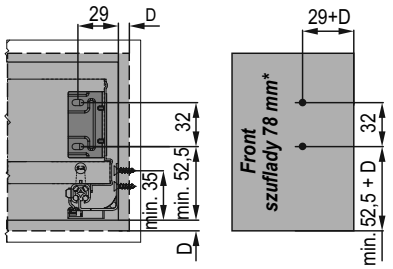

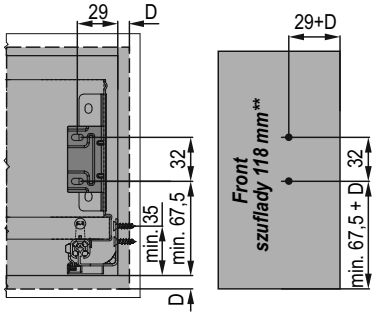

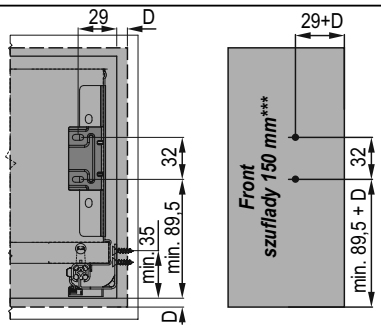

Wymiary montażowe ścianki tylnej

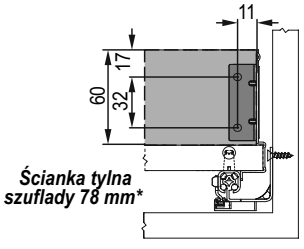

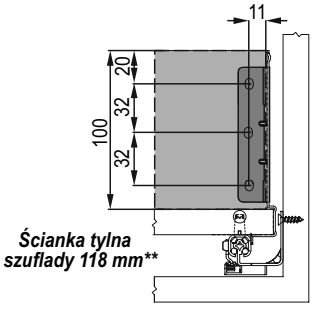

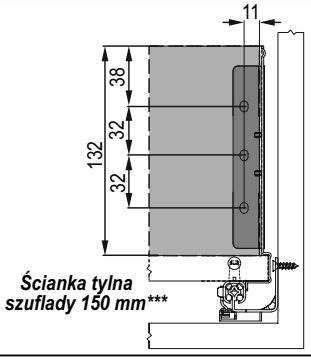

Montaż szuflady

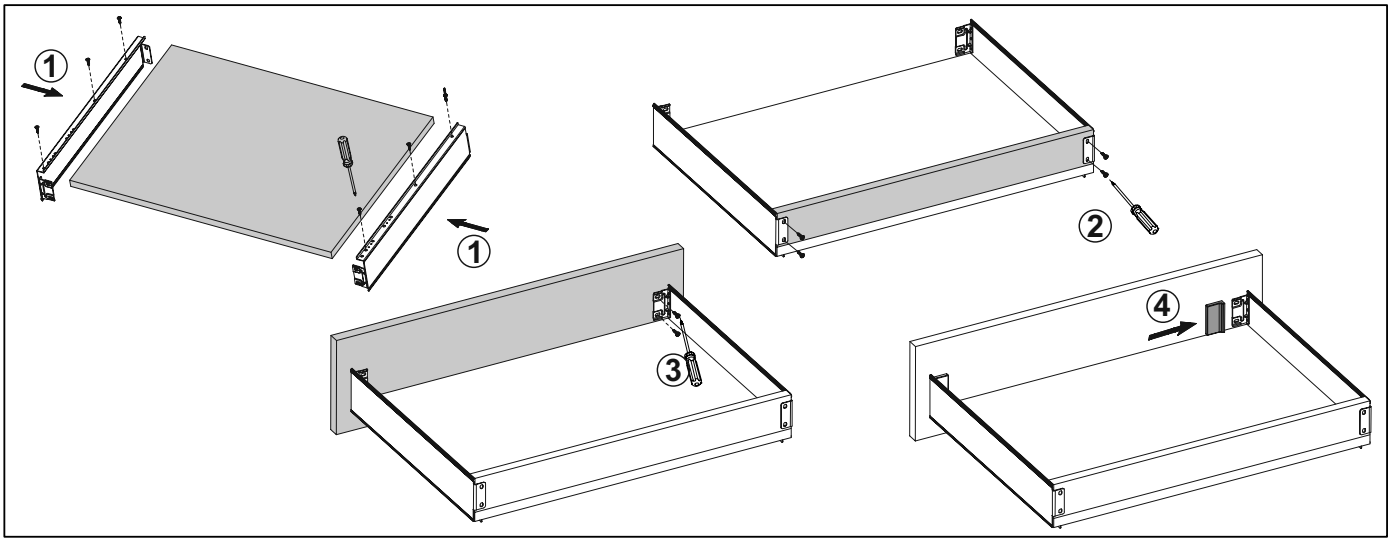

Mocowanie szuflady w korpusie

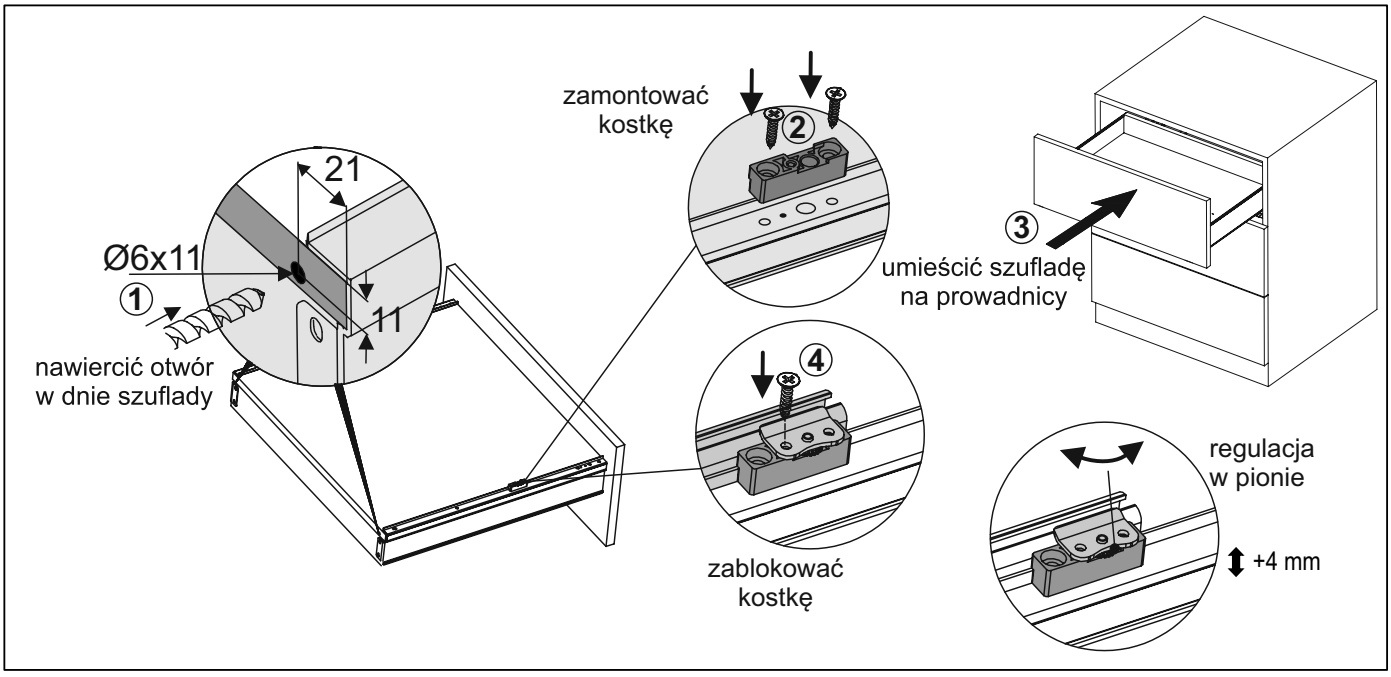

Wysunięcie szuflady

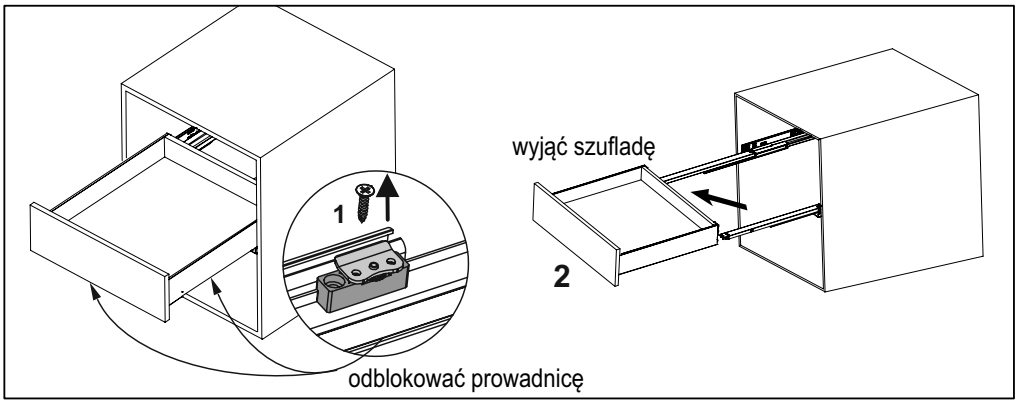

Wzmocnienie szuflady

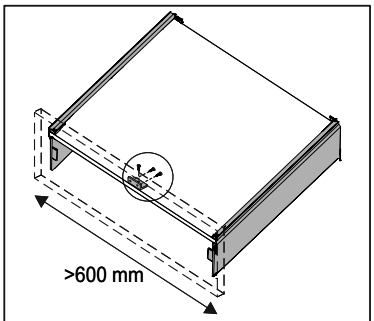

Szufladę o szerokości > 600 mm zaleca się dodatkowo wzmocnić przykręcając dno szuflady do frontu kątownikiem mocującym stalowym (40343) i wkrętami 3,5x13

1.16 ORGANIZACJA SZUFLADY

Listwa poprzeczna MIX do podziału szuflad SLIM

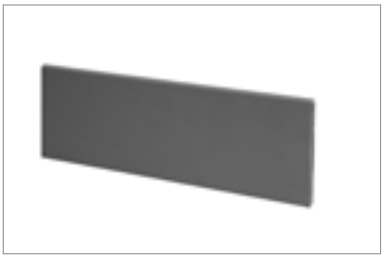

INDEKS	KOLOR	DŁUGOŚĆ (mm)	OPAK. ZBIORCZE	JEDN. MIARY
06756	BIAŁY	1200	20	szt.
06753	GRAFIT	1200	20	szt.

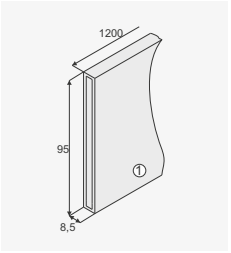

Adapter montażowy MIX do listwy poprzecznej dla szuflad SLIM



INDEKS	KOLOR	OPAK. ZBIORCZE	JEDN. MIARY
06757	BIAŁY	50	szt.
06754	GRAFIT	50	szt.

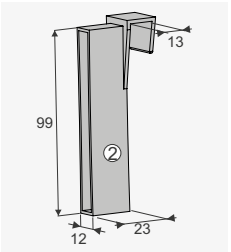

Przegródka MIX do listwy poprzecznej dla szuflad SLIM



INDEKS	KOLOR	OPAK. ZBIORCZE	JEDN. MIARY
06758	BIAŁY	100	szt.
06755	GRAFIT	100	szt.

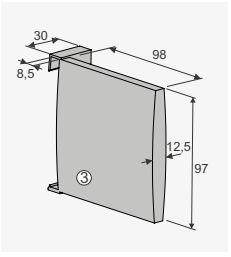

Akcesoria do szuflad **Przegroda 60 x 2000 mm**

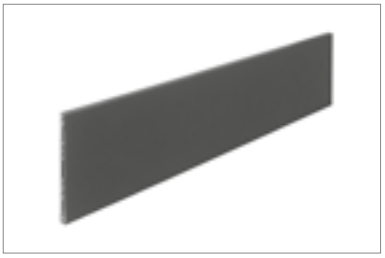

INDEKS	KOLOR	WYSOKOŚĆ (mm)	OPAK. ZBIORCZE	JEDN. MIARY
222965	BIAŁY	60	20	szt.
222955	GRAFIT	60	20	szt.
222959	WELWET SZARY	60	20	szt.

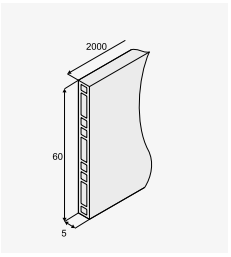

Akcesoria do szuflad **Łącznik dwustronny**

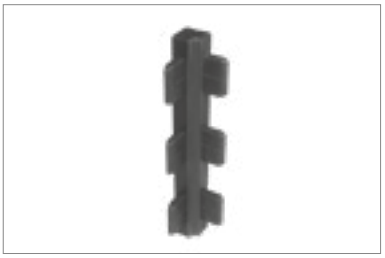

INDEKS	KOLOR	WYSOKOŚĆ (mm)	OPAK. ZBIORCZE	JEDN. MIARY
222966	BIAŁY	60	10	kpl.
222956	GRAFIT	60	10	kpl.
222960	WELWET SZARY	60	10	kpl.

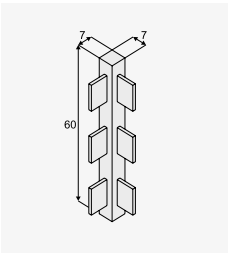

Akcesoria do szuflad **Łącznik trójstronny**

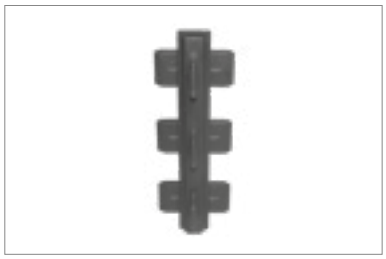

INDEKS	KOLOR	WYSOKOŚĆ (mm)	OPAK. ZBIORCZE	JEDN. MIARY
222967	BIAŁY	60	10	kpl.
222957	GRAFIT	60	10	kpl.
222961	WELWET SZARY	60	10	kpl.

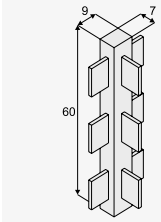

Akcesoria do szuflad **Łącznik czterostronny**

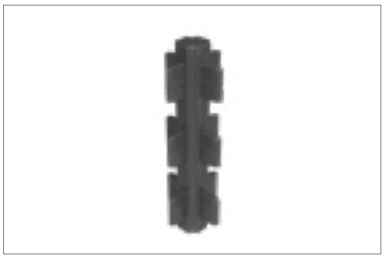

INDEKS	KOLOR	WYSOKOŚĆ (mm)	OPAK. ZBIORCZE	JEDN. MIARY
222968	BIAŁY	60	10	kpl.
222958	GRAFIT	60	10	kpl.
222962	WELWET SZARY	60	10	kpl.

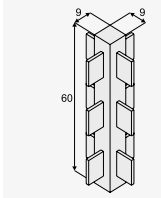

Akcesoria do szuflad **Wkład na kolczyki 120 x 150 x 50 mm**



INDEKS	KOLOR	WYMIARY (mm)	OPAK. ZBIORCZE	JEDN. MIARY
222963	WELWET SZARY	120 x 150 x 50	100	szt.

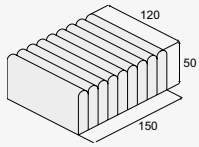

Akcesoria do szuflad **Wkład samoprzylepny 1000 x 1500 mm**



INDEKS	KOLOR	WYMIARY (mm)	OPAK. ZBIORCZE	JEDN. MIARY
222964	WELWET SZARY	1000 x 1500	1	rolka

Mata samoprzylepna do wnętrza szuflady

1.16 ORGANIZACJA SZUFLAD

AKCESORIA MIX DO SZUFLAD SLIM

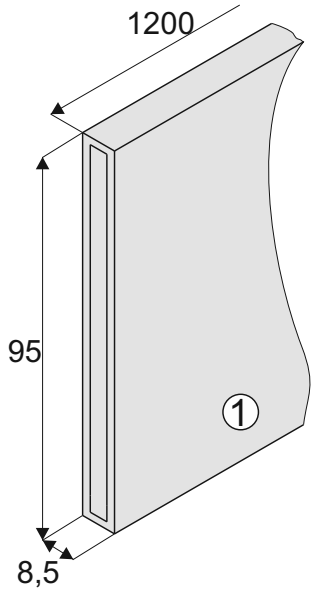

Listwa poprzeczna MIX
do podziału szuflad SLIM

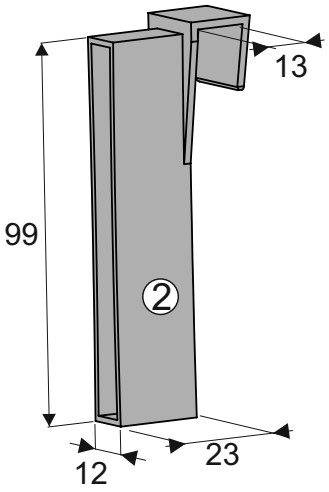

Adapter montażowy MIX
do listwy poprzecznej
dla szuflad SLIM

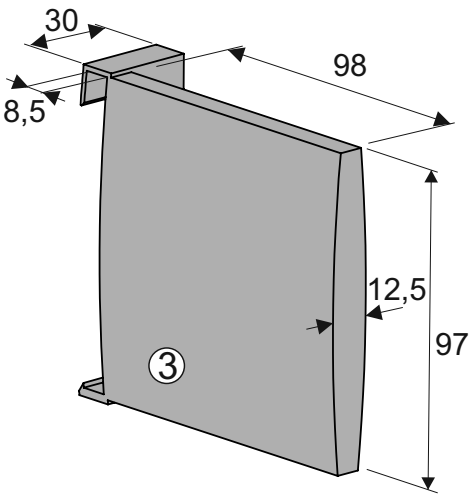

Przegródka MIX
do listwy poprzecznej
dla szuflad SLIM

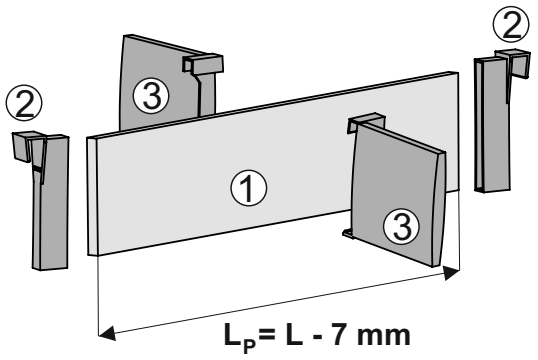

L_P - długość listwy poprzecznej MIX

L - szerokość wnętrza szuflady

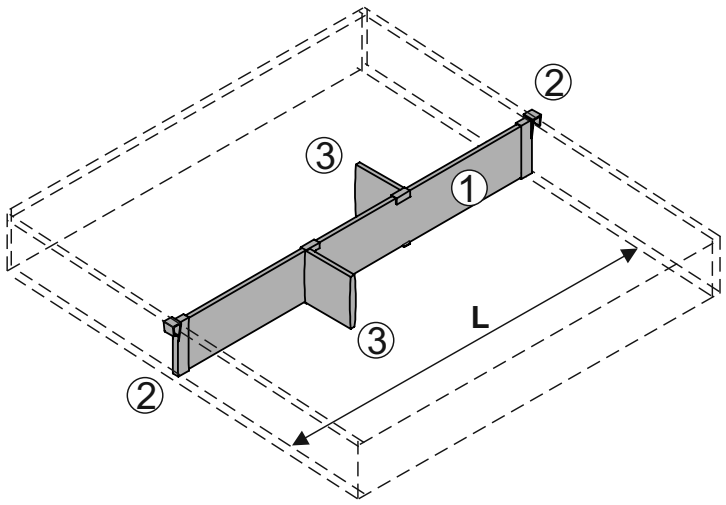

AKCESORIA DO SZUFLAD

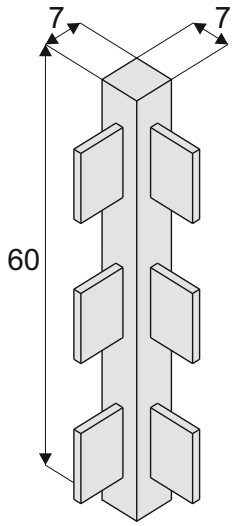

Łącznik dwustronny

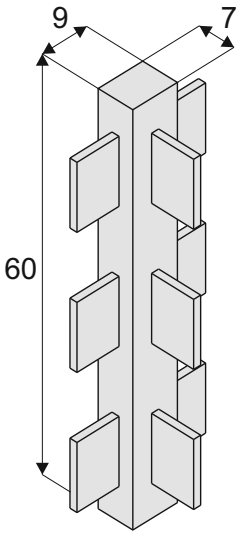

Łącznik trójstronny

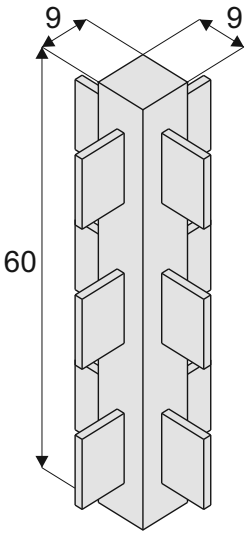

Łącznik czterostronny

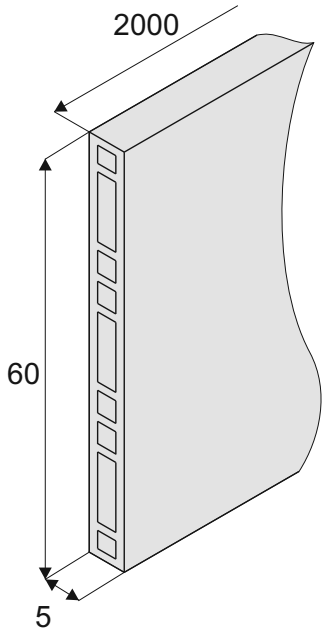

Przegroda 60x2000

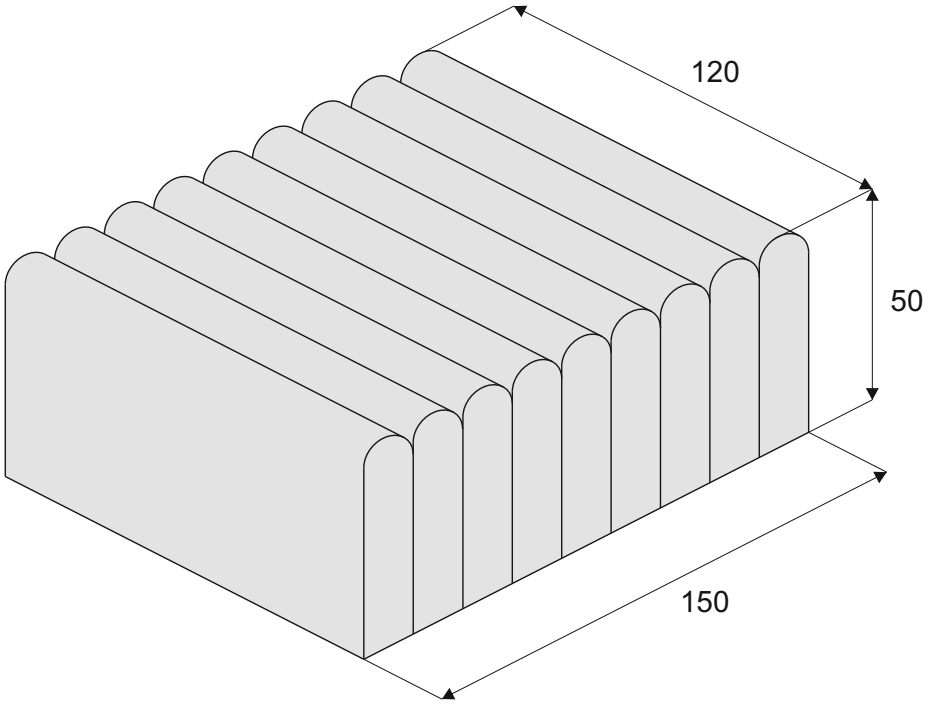

Wkład na kolczyki 120x150x50

1.17 SEVROLL DRIVE

Elektryczny mechanizm otwarcia szuflady **Sevroll Drive**



INDEKS	KOLOR	OPAK. ZBIORCZE	JEDN. MIARY
06194	SZARY	50	kpl.

Zestaw zawiera: mechanizm, blaszkę mocującą do ścianki tylnej, łącznik zaciskowy, odbój, zaślepkę kabla, przewód i kpl. wkrętów.

Zasilacz sieciowy do mechanizmu **Sevroll Drive**



INDEKS	KOLOR	OPAK. ZBIORCZE	JEDN. MIARY
06195	SZARY	50	szt.



1.17 ELEKTRYCZNY MECHANIZM OTWARCIA SZUFLADY SEVROLL DRIVE

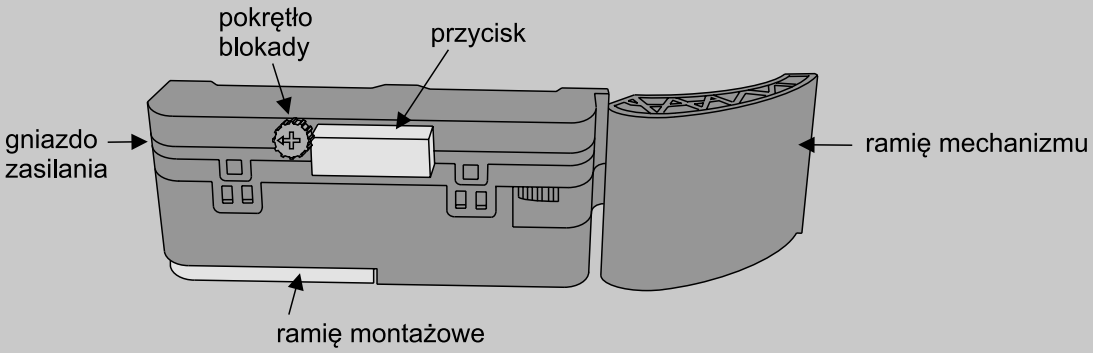

Maksymalne obciążenie szuflady - **30 kg**

Parametry korpusu

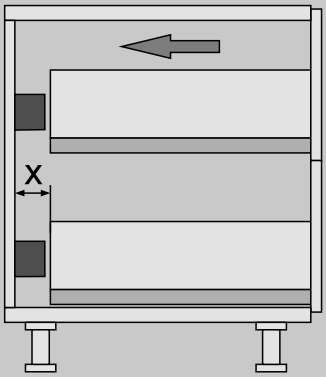

43 ≤ x ≤ 46

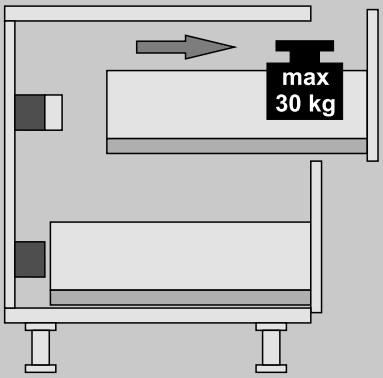



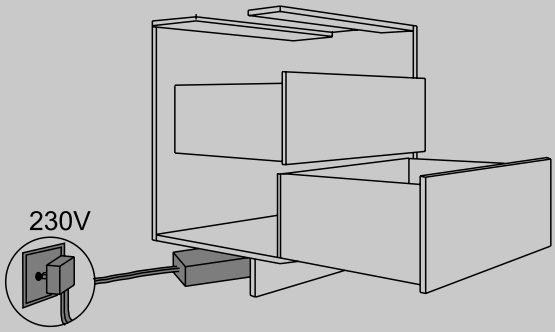

ELEMENTY SKŁADOWE

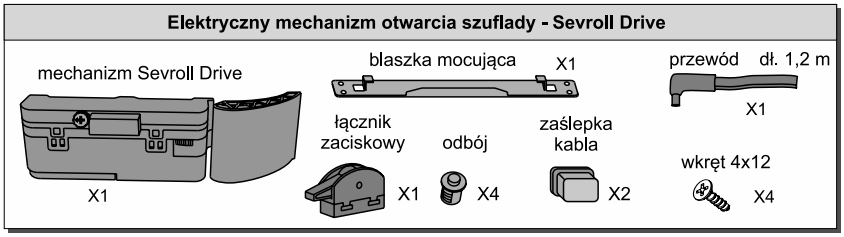

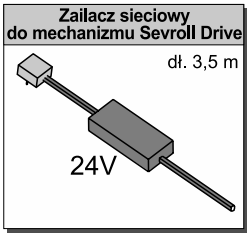

Montaż mechanizmu Sevroll Drive do korpusu szafki za pomocą blaszki mocującej

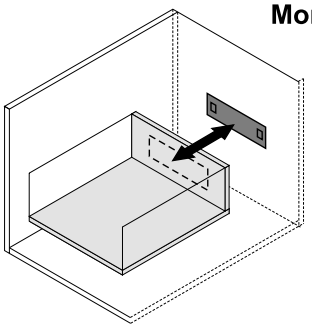

Blaszkę mocującą należy zamontować do pleców szafki na wysokości środka szuflady. Blaszka powinna być wypoziomowana.

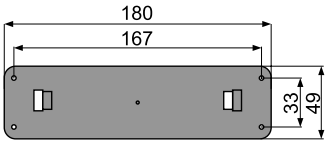

Wymiary blaszki mocującej

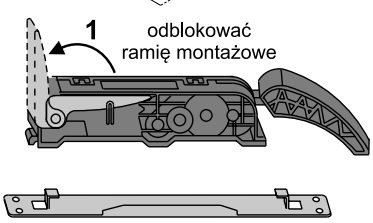

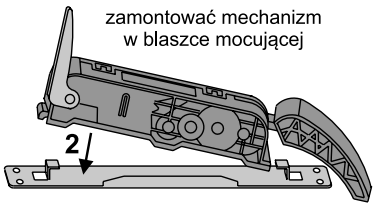

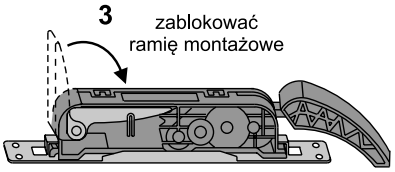

Łączenie mechanizmu Sevroll Drive z zasilaczem za pomocą łącznika zaciskowego

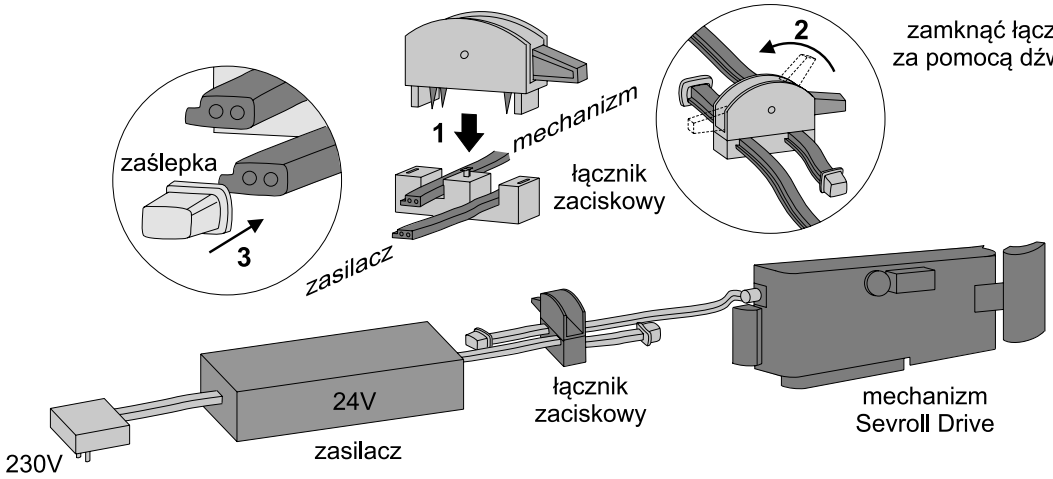

Końce przewodów zasilacza oraz mechanizmu zamontować w łączniku zaciskowym **(1).** Zamknąć łącznik zaciskowy za pomocą dźwigni **(2).** Na końce przewodów nałożyć zaślepki **(3). Poprawnie zmontowany zespół podłączyć do zasilania.**

Montaż odbojów do frontu szuflady

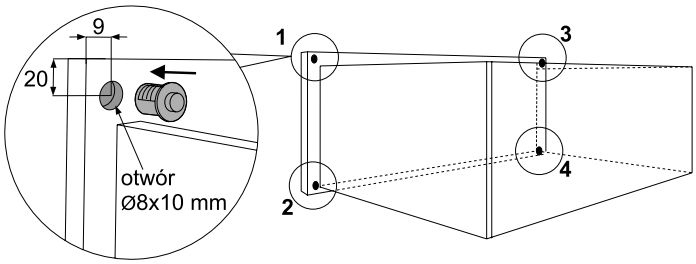

Regulacja wysunięcia przycisku aktywującego mechanizm Sevroll Drive

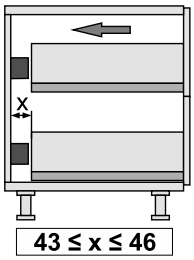

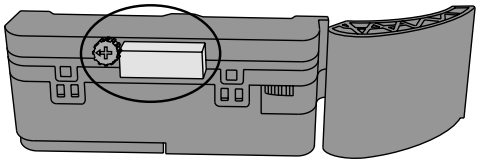

odblokować przycisk

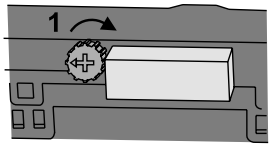

wsunąć/wysunąć przycisk

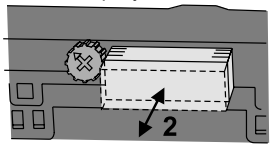

zablokować przycisk

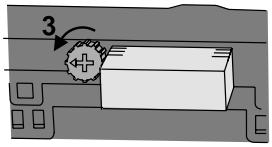

Uwaga! Jeśli przycisk aktywujący zostanie wciśnięty więcej niż 10 razy w ciągu 1 minuty, mechanizm zablokuje się na 1 minutę

1.18 SZABLONY DO SZUFLAD

Szablon **uniwersalny regulowany do frontów**

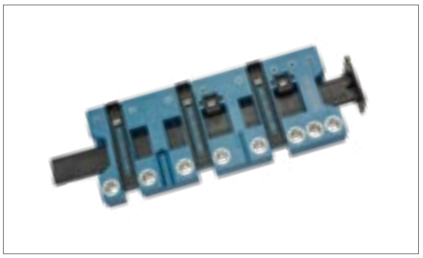

INDEKS	KOLOR	OPAK. ZBIORCZE	JEDN. MIARY
06669	STAL	1	szt.

Szablon służy do odznaczania nawiertów pod mocowania frontów szuflad PLATINIUM, V-BOX, SEVROLLBOX SLIM 3D i SEVROLLBOX SLIM.

Szablon **PLATINIUM i V-BOX do prowadnic**

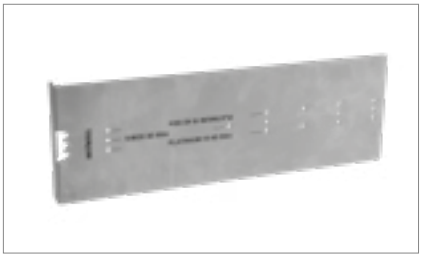

INDEKS	KOLOR	OPAK. ZBIORCZE	JEDN. MIARY
06738	STAL	1	szt.

Szablon służy do odznaczania nawiertów pod prowadnice do szuflad PLATINIUM i V-BOX

Szablon duży **SEVROLLBOX SLIM i SLIM 3D do prowadnic**

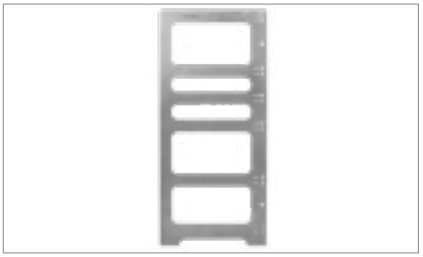

INDEKS	KOLOR	OPAK. ZBIORCZE	JEDN. MIARY
06069	STAL	1	szt.

Szablon służy do planowania najbardziej popularnych układów szuflad dla szuflad SEVROLLBOX SLIM 3D oraz SEVROLLBOX SLIM

Szablon **Sevrollbox SLIM 3D do frontów**



INDEKS	KOLOR	OPAK. ZBIORCZE	JEDN. MIARY
06064	STAL	1	szt.

Szablon służy do odznaczania nawiertów pod mocowania frontów do szuflad SEVROLLBOX SLIM 3D

Szablon **Sevrollbox SLIM 3D do prowadnic**



INDEKS	KOLOR	OPAK. ZBIORCZE	JEDN. MIARY
06084	STAL	1	szt.

Szablon służy do odznaczania nawiertów pod prowadnice do szuflady SEVROLLBOX SLIM 3D

Szablon **Sevrollbox Slim II do frontów**

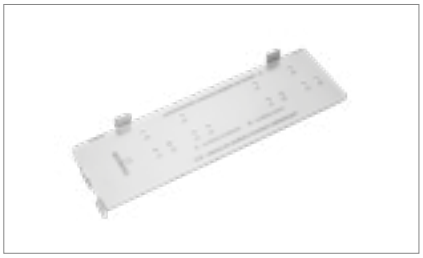

INDEKS	KOLOR	OPAK. ZBIORCZE	JEDN. MIARY
05338	STAL	1	szt.

Szablon służy do odznaczania nawiertów pod mocowania frontów do szuflad SEVROLLBOX SLIM

Szablon **Sevrollbox Slim II do prowadnic**



INDEKS	KOLOR	OPAK. ZBIORCZE	JEDN. MIARY
05337	STAL	1	szt.

Szablon służy do odznaczania nawiertów pod prowadnice do szuflad SEVROLLBOX SLIM

1.18 SZABLON UNIWERSALNY REGULOWANY DO FRONTÓW

PLATINIUM - 18 4D SLIM

Szuflady z frontami **nakładanymi**

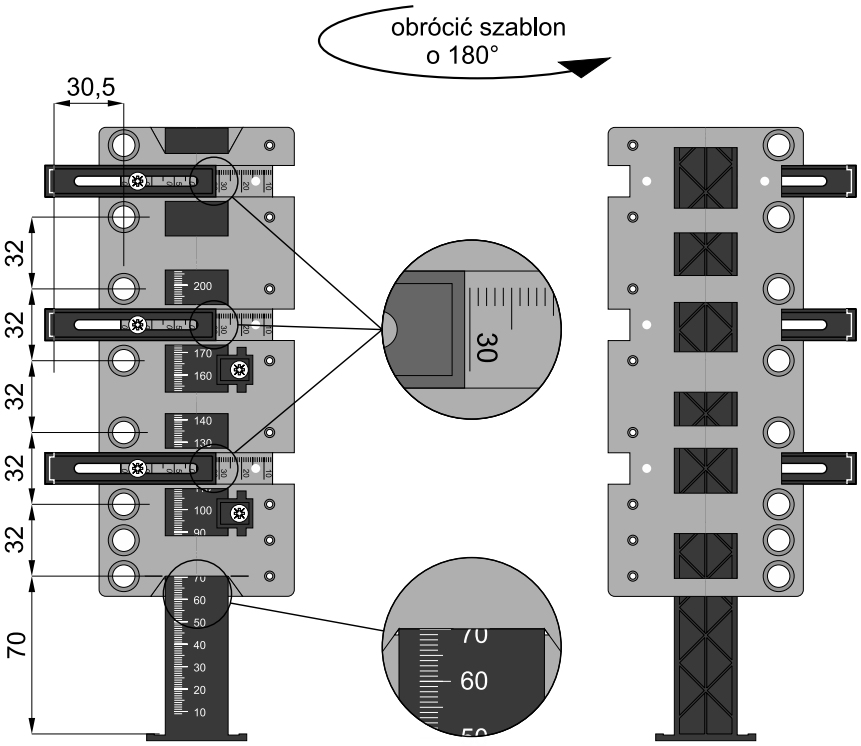

wyznaczanie otworów do montażu zaczepów frontów nakładanych w szufladach **dolnych**

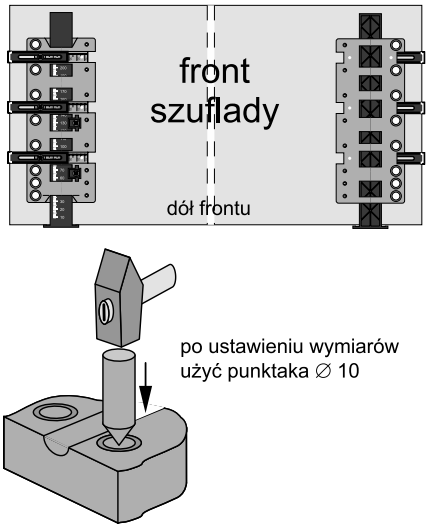

szerokość frontów nakładanych

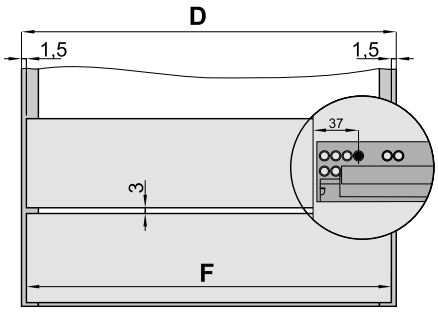

D - szerokość zewnętrza korpusu
F - szerokość frontu

F = D -3 mm

obliczanie położenie prowadnic szuflad
z frontami nakładanymi

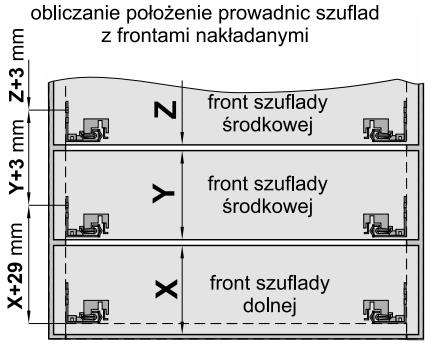

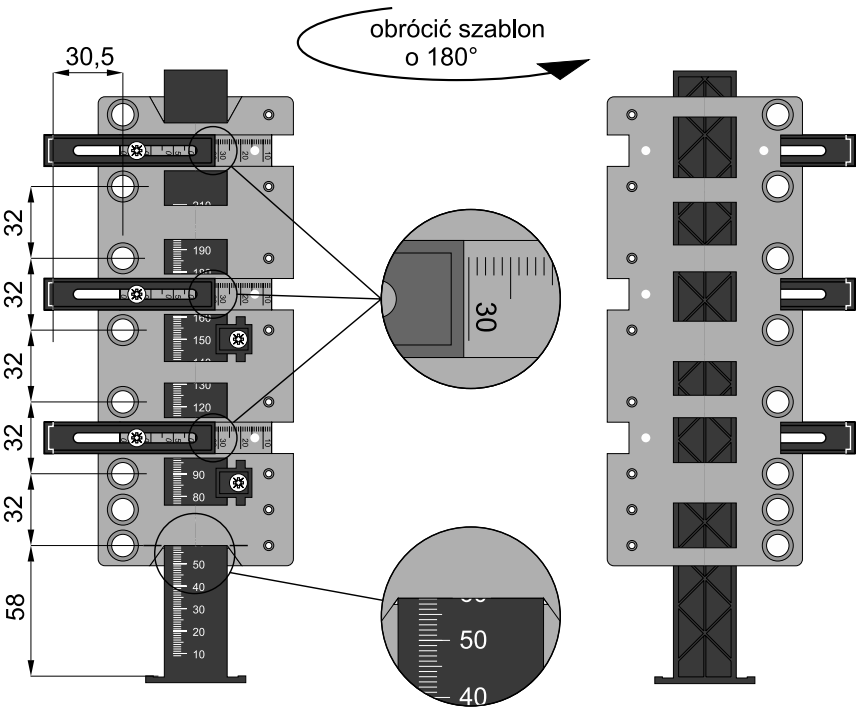

wyznaczanie otworów do montażu zaczepów frontów nakładanych w szufladach **środkowych**

Szuflady z frontami **wpuszczanymi**

szerokość frontów wpuszczanych

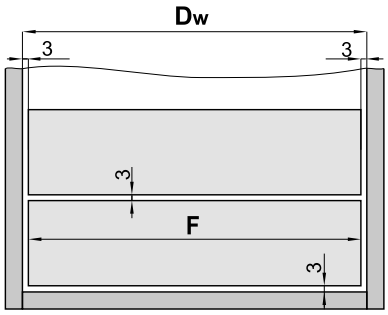

Dw - szerokość wnętrza korpusu

F - szerokość frontu

F = Dw - 6 mm

obliczanie położenia prowadnic szuflad z frontami wpuszczanymi

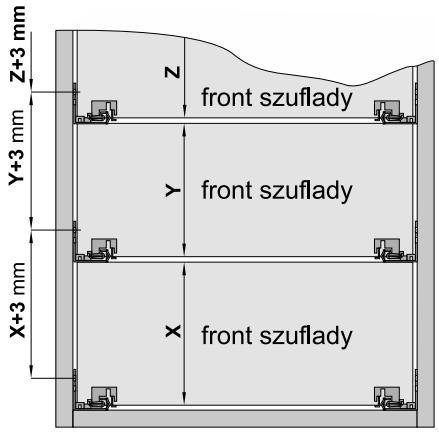

zamontowć prowadnice
w sposób pokazany na rysunku

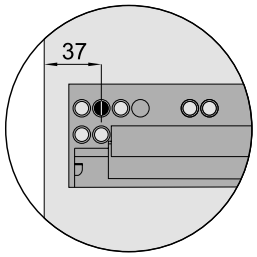

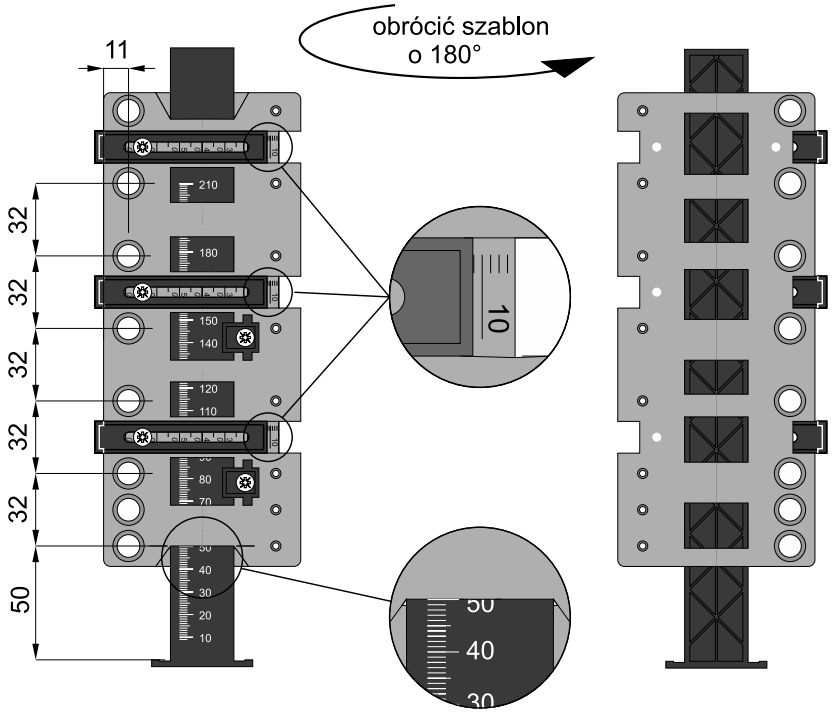

wyznaczanie otworów do montażu
zaczepów frontów wpuszczanych

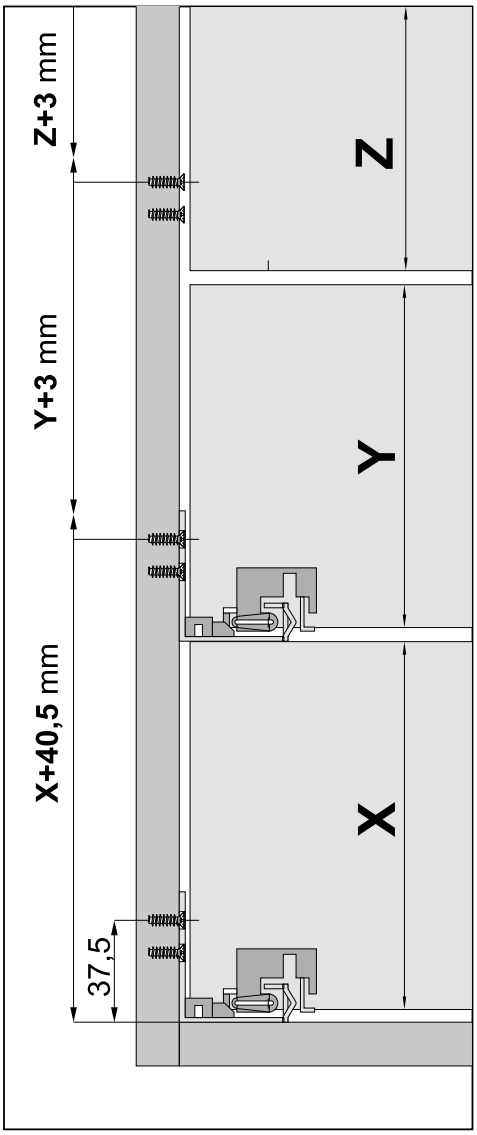

Uwaga! Wyznaczanie otworów możliwe jest za pomocą punktaka bądź wiertła.
W zależności od sposobu wyznaczania, plastikowe ograniczniki należy zamontować w szablonie z odpowiedniej strony (LEWA - otwory pod punktak, PRAWA - otwory pod wiertło)

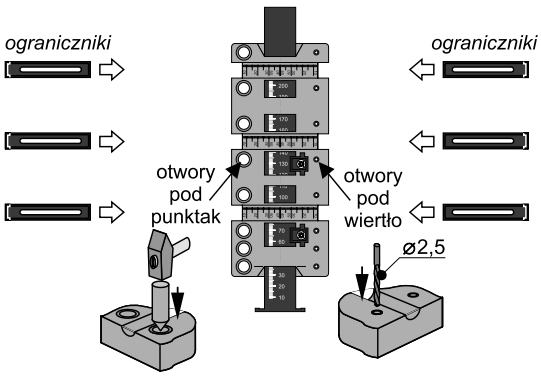

1.18 SZABLON UNIWERSALNY REGULOWANY DO FRONTÓW

V-BOX 3D SLIM

Szuflady z frontami **nakładanymi**

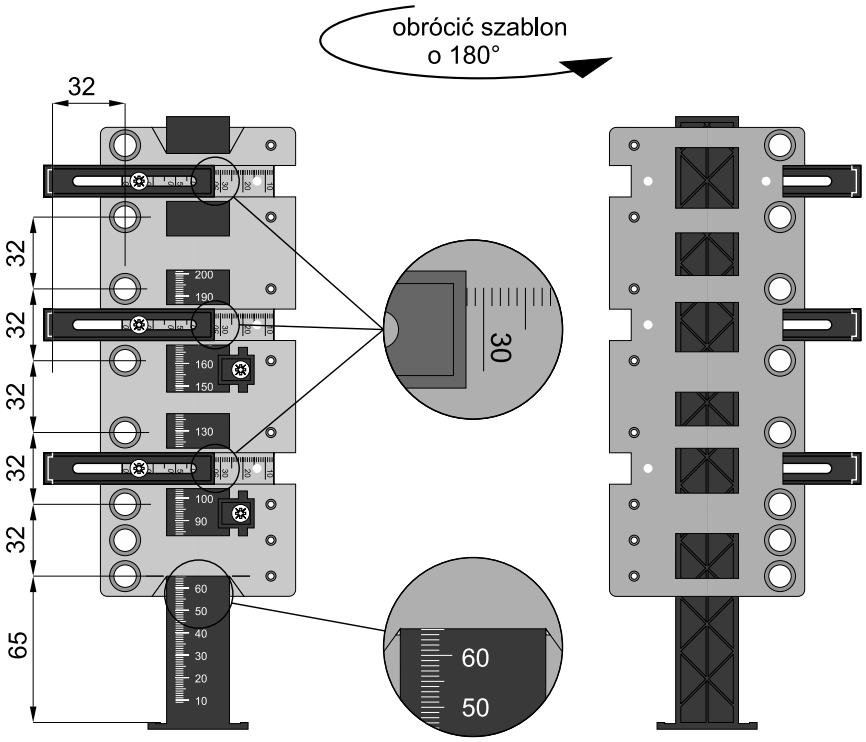

wyznaczanie otworów do montażu zaczepów frontów nakładanych w szufladach **dolnych**

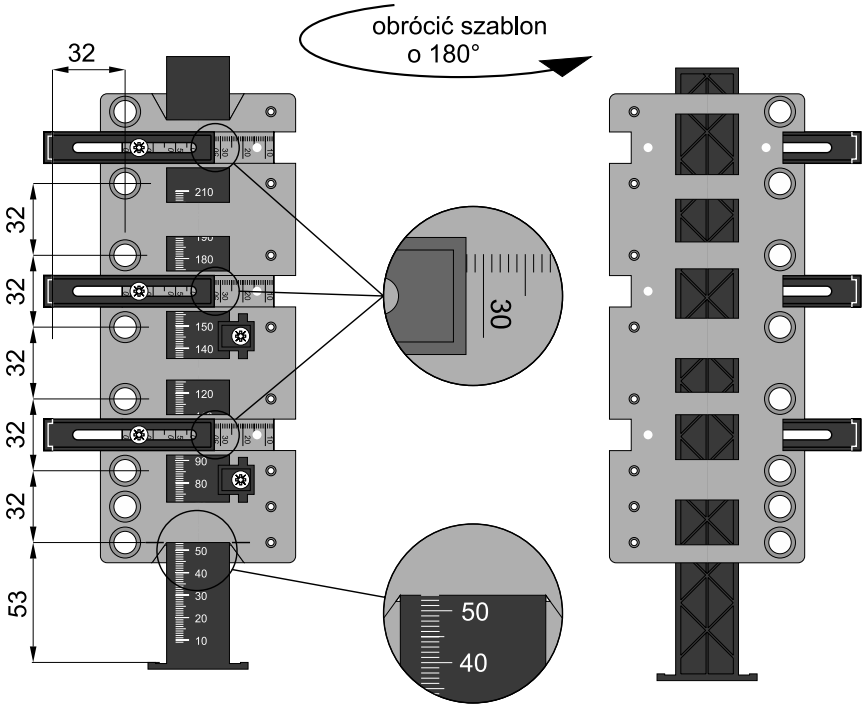

wyznaczanie otworów do montażu zaczepów frontów nakładanych w szufladach **środkowych**

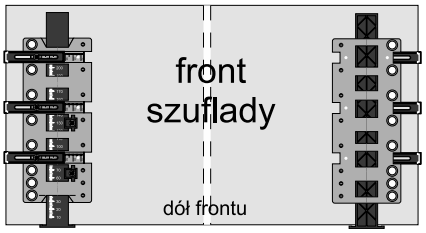

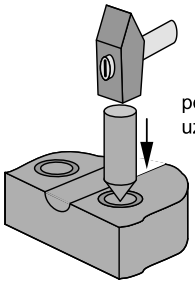

po ustawieniu wymiarów
użyć punktaka ∅ 10

szerokość frontów nakładanych

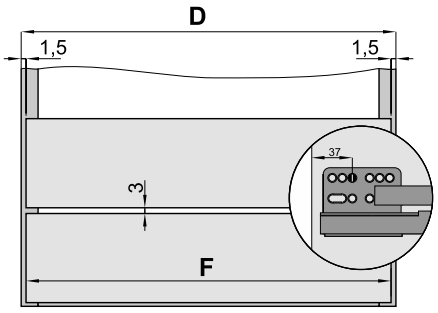

D - szerokość zewnętrza korpusu
F - szerokość frontu

F = D - 3 mm

obliczanie położenie prowadnic szuflad
z frontami nakładanymi

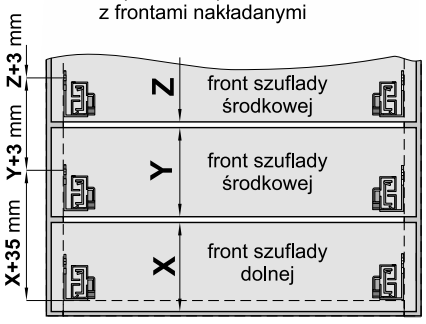

Szuflady z frontami **wpuszczanymi**

szerokość frontów wpuszczanych

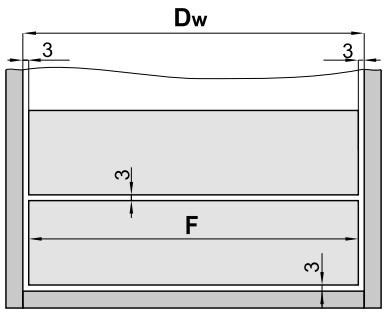

Dw - szerokość wnętrza korpusu
F - szerokość frontu

F = Dw - 6 mm

obliczanie położenia prowadnic szuflad z frontami wpuszczanymi

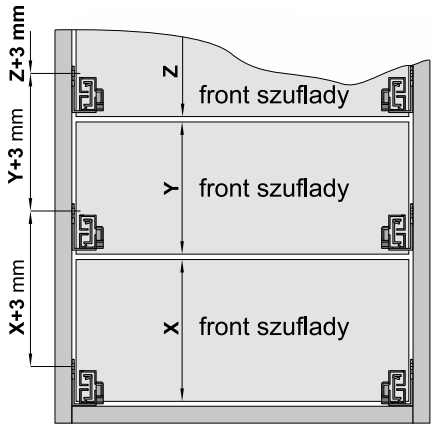

zamontować prowadnice
w sposób pokazany na rysunku

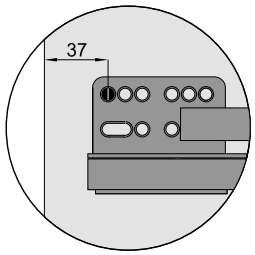

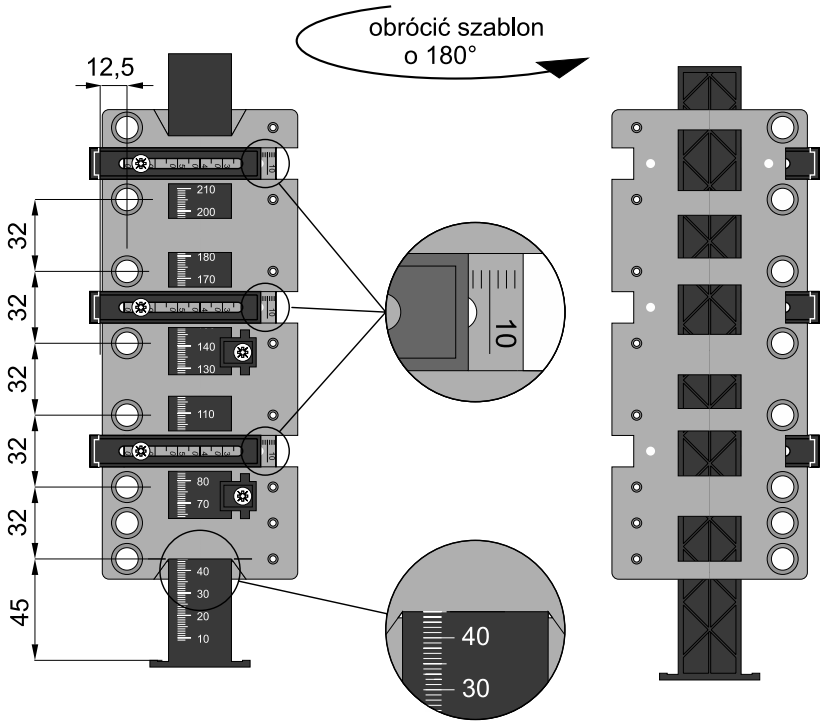

wyznaczanie otworów do montażu
zaczepów frontów wpuszczanych

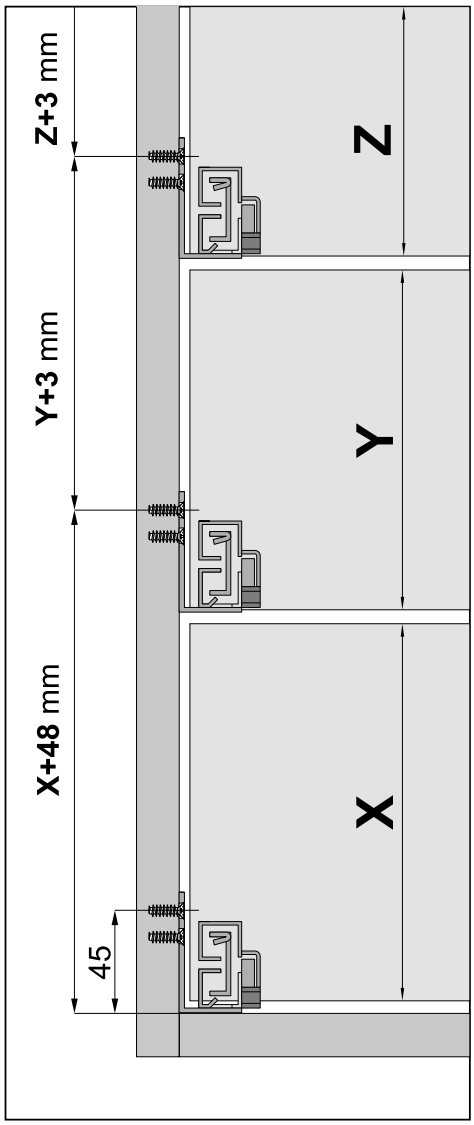

Uwaga! Wyznaczanie otworów możliwe jest za pomocą punktaka bądź wiertła.
W zależności od sposobu wyznaczania, plastikowe ograniczniki należy zamontować w szablonie z odpowiedniej strony (LEWA - otwory pod punktak, PRAWA - otwory pod wiertło)

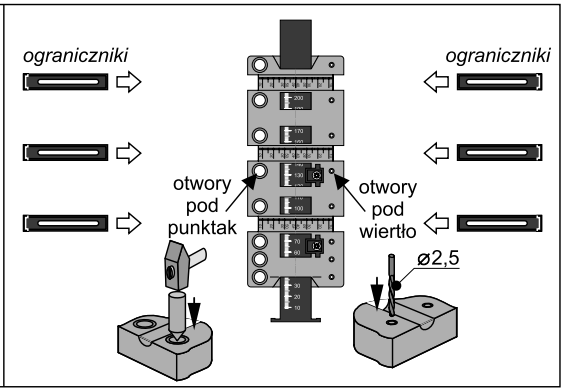

1.18 SZABLON UNIWERSALNY REGULOWANY DO FRONTÓW

SEVROLLBOX SLIM 3D

Szuflady z frontami **nakładanymi**

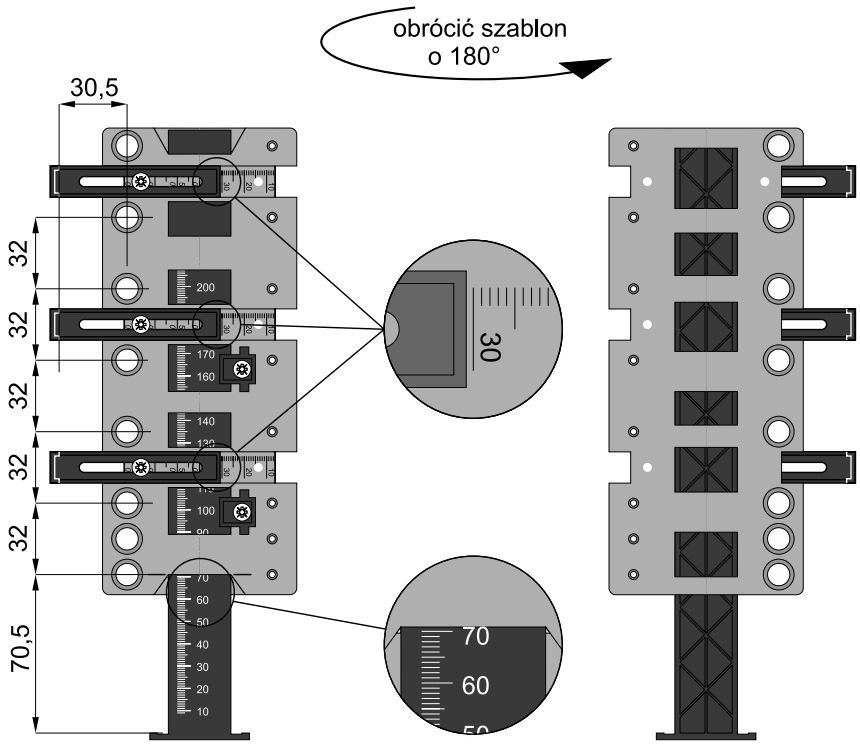

wyznaczanie otworów do montażu zaczepów frontów nakładanych w szufladach **dolnych**

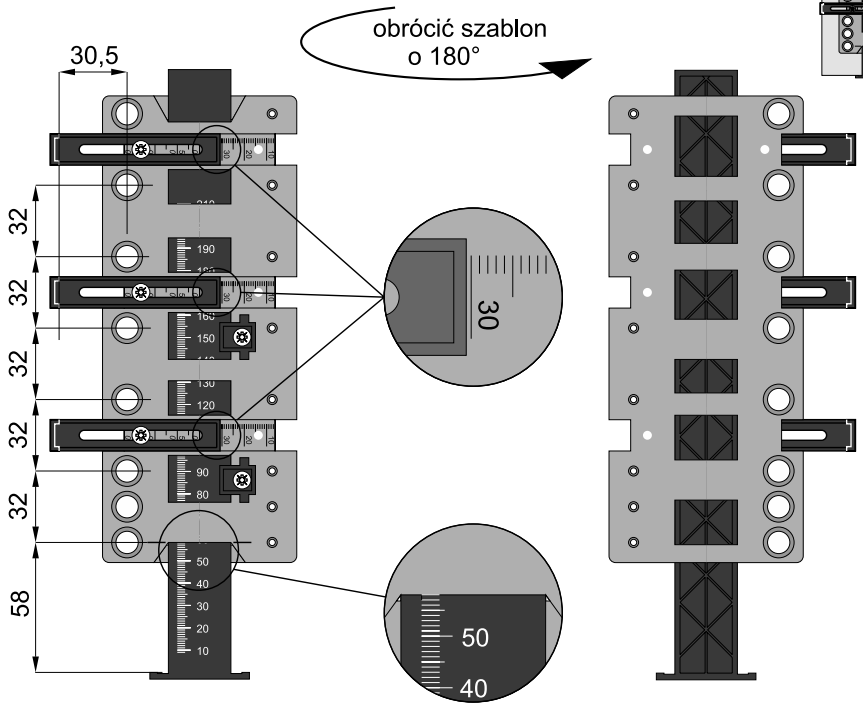

wyznaczanie otworów do montażu zaczepów frontów nakładanych w szufladach **środkowych**

szerokość frontów nakładanych

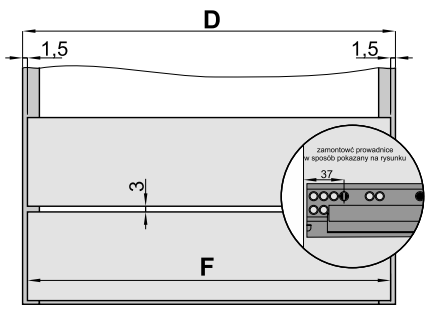

D - szerokość zewnętrza korpusu
F - szerokość frontu

F = D - 3 mm

obliczanie położenie prowadnic szuflad z frontami nakładanymi

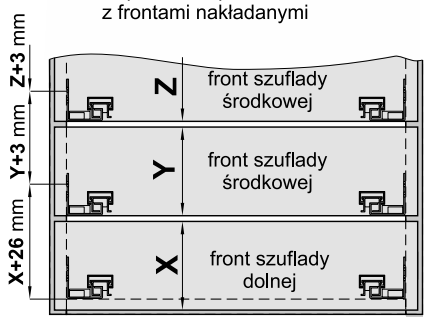

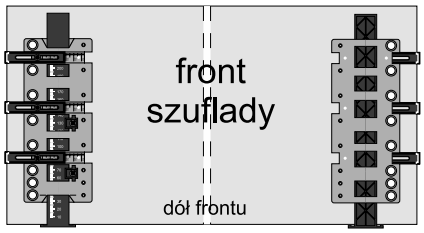

po ustawieniu wymiarów użyć punktaka ∅ 10

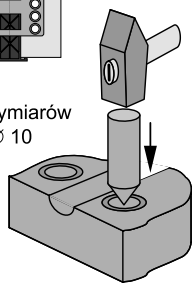

ważna informacja

W ofercie firmy Sevroll znajdują się również szablony: **Sevrollbox Slim 3D do prowadnic** (**index: 06084**), oraz **szablon duży SEVROLLBOX SLIM i SLIM 3D do prowadnic** (**index: 06069**) służące do łatwego i precyzyjnego wyznaczania otworów do montażu prowadnic.

06084



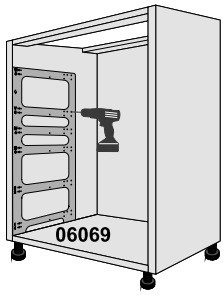

Szuflady z frontami **wpuszczanymi**

szerokość frontów wpuszczanych

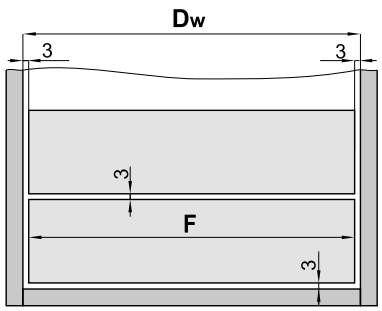

Dw - szerokość wnętrza korpusu

F - szerokość frontu

F = Dw - 6 mm

obliczanie położenia prowadnic szuflad z frontami wpuszczanymi

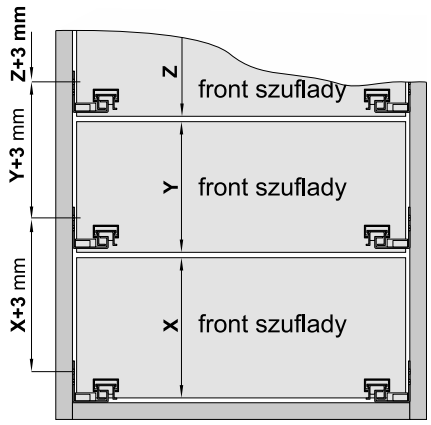

zamontowć prowadnice w sposób pokazany na rysunku

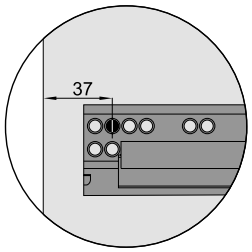

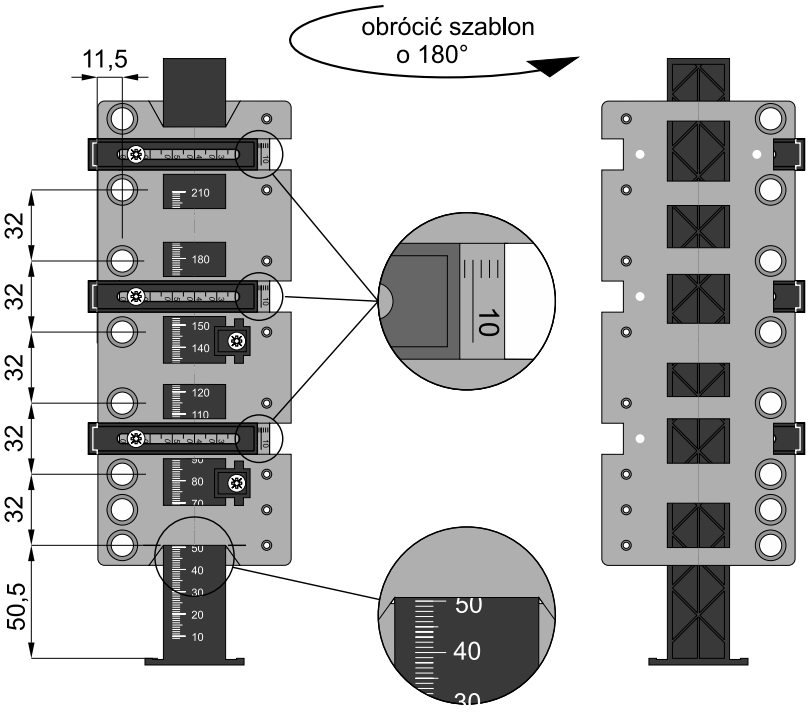

wyznaczanie otworów do montażu zaczepów frontów wpuszczanych

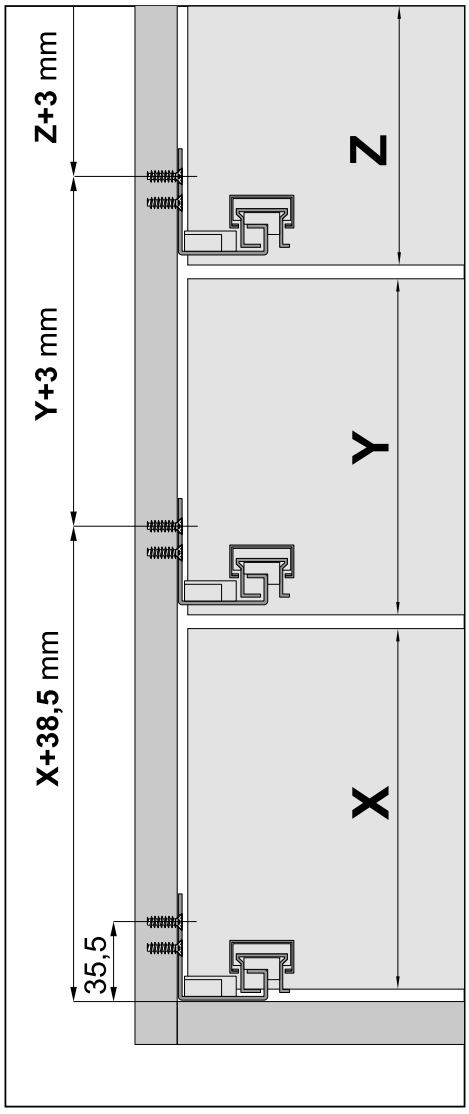

Uwaga! Wyznaczanie otworów możliwe jest za pomocą punktaka bądź wiertła.
W zależności od sposobu wyznaczania, plastikowe ograniczniki należy zamontować w szablonie z odpowiedniej strony (LEWA - otwory pod punktak, PRAWA - otwory pod wiertło)

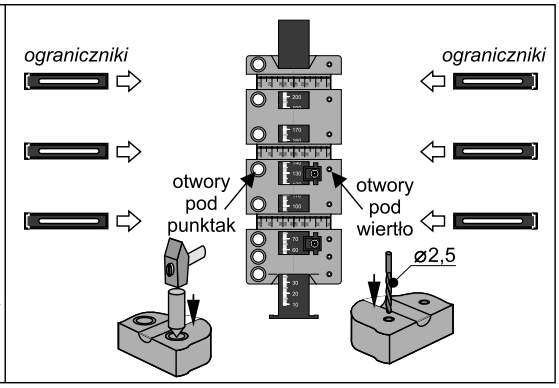

1.18 SZABLON UNIWERSALNY REGULOWANY DO FRONTÓW

SEVROLLBOX SLIM

Szuflady z frontami **nakładanymi**

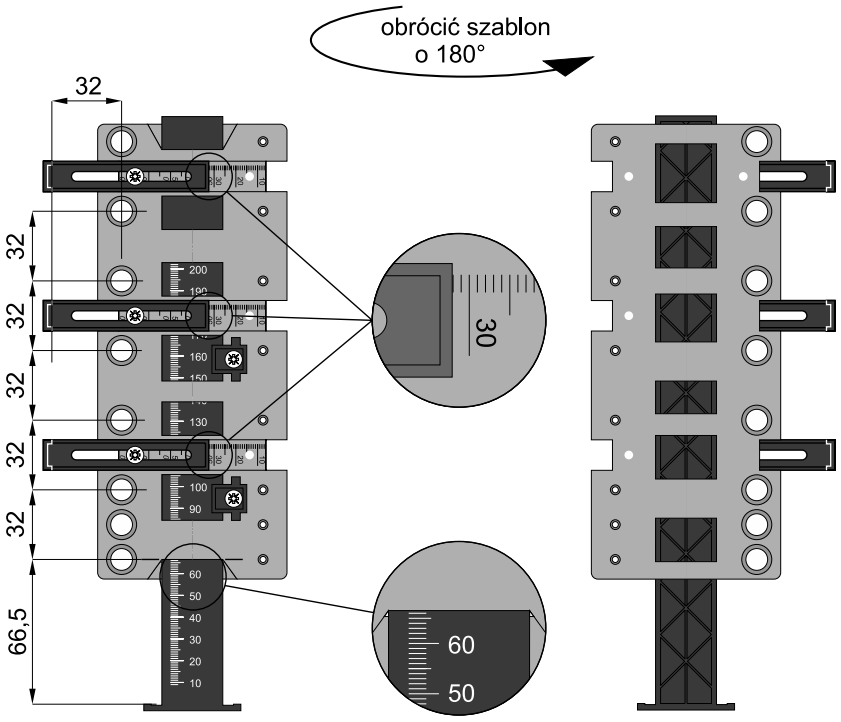

wyznaczanie otworów do montażu zaczepów frontów nakładanych w szufladach **dolnych**

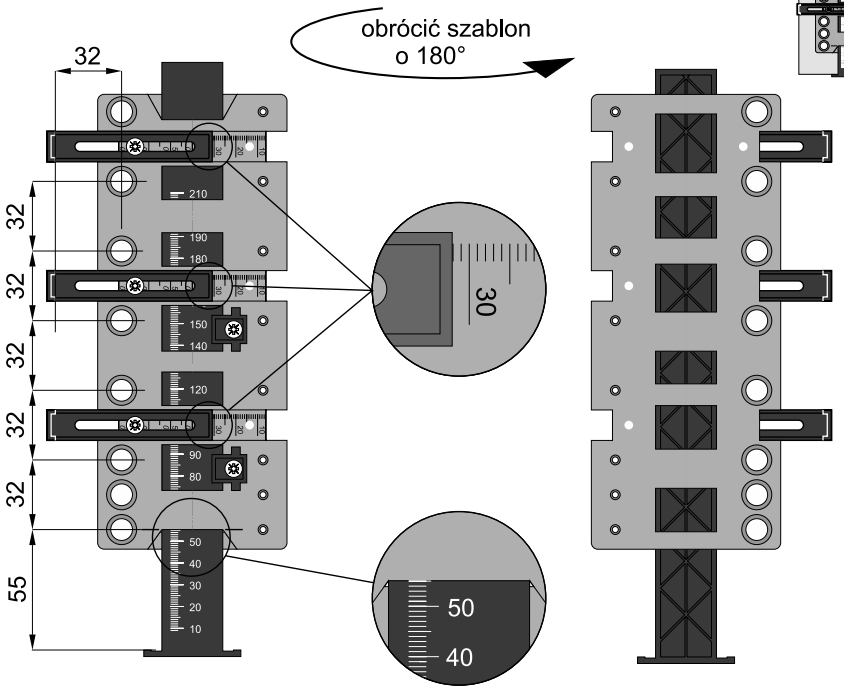

wyznaczanie otworów do montażu zaczepów frontów nakładanych w szufladach **środkowych**

szerokość frontów nakładanych

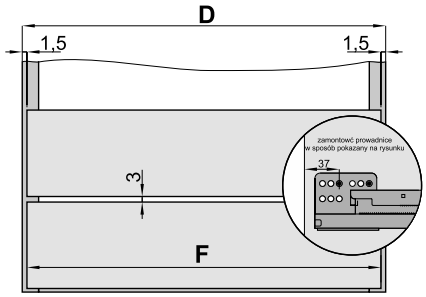

D - szerokość zewnętrza korpusu
F - szerokość frontu

F = D - 3 mm

obliczanie położenia prowadnic szuflad z frontami nakładanymi

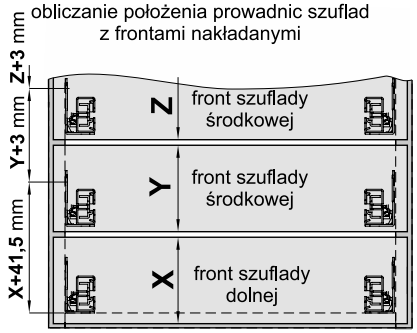

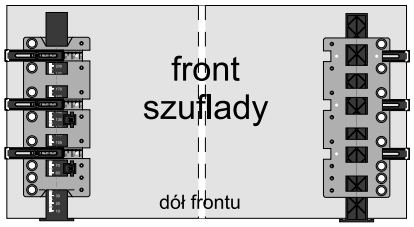

po ustawieniu wymiarów użyć punktaka ∅ 10

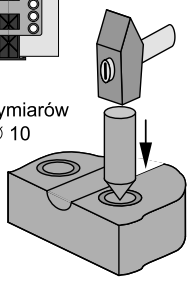

ważna informacja

W ofercie firmy Sevroll znajdują się również szablony: **Sevrollbox Slim do prowadnic** (**index: 05337**), oraz **szablon duży SEVROLLBOX SLIM i SLIM 3D do prowadnic** (**index: 06069**) służące do łatwego i precyzyjnego wyznaczania otworów do montażu prowadnic.

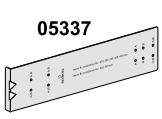



Szuflady z frontami **wpuszczanymi**

szerokość frontów wpuszczanych

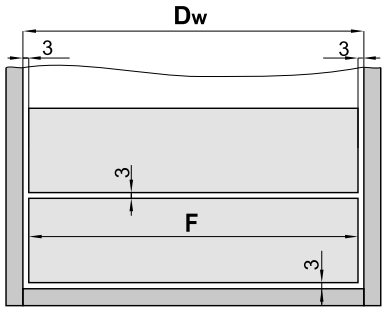

Dw - szerokość wnętrza korpusu

F - szerokość frontu

F = Dw - 6 mm

obliczanie położenia prowadnic szuflad z frontami wpuszczanymi

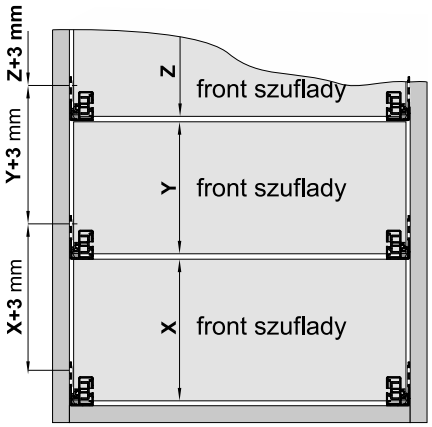

zamontowć prowadnice
w sposób pokazany na rysunku

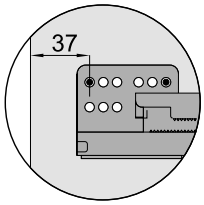

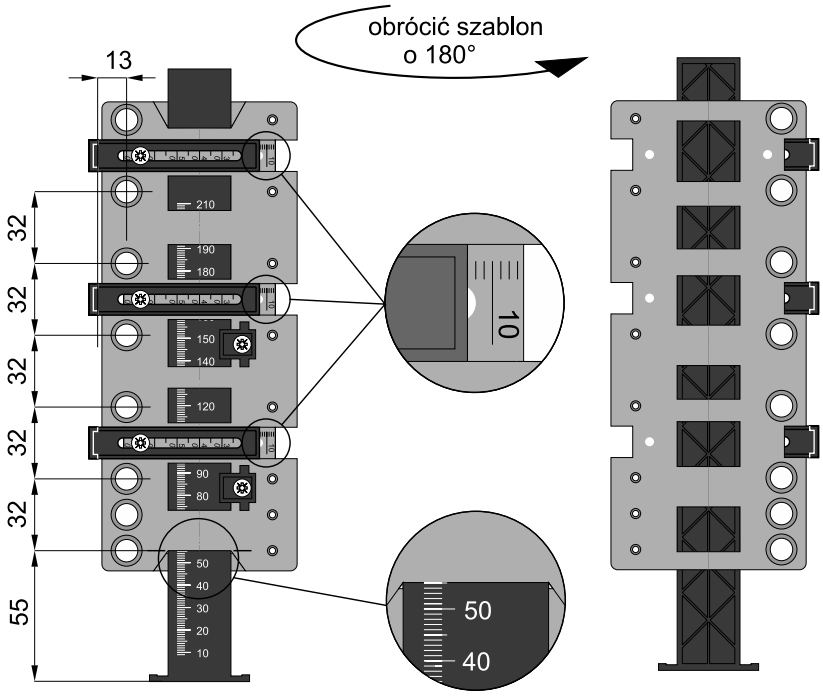

wyznaczanie otworów do montażu
zaczepów frontów wpuszczanych

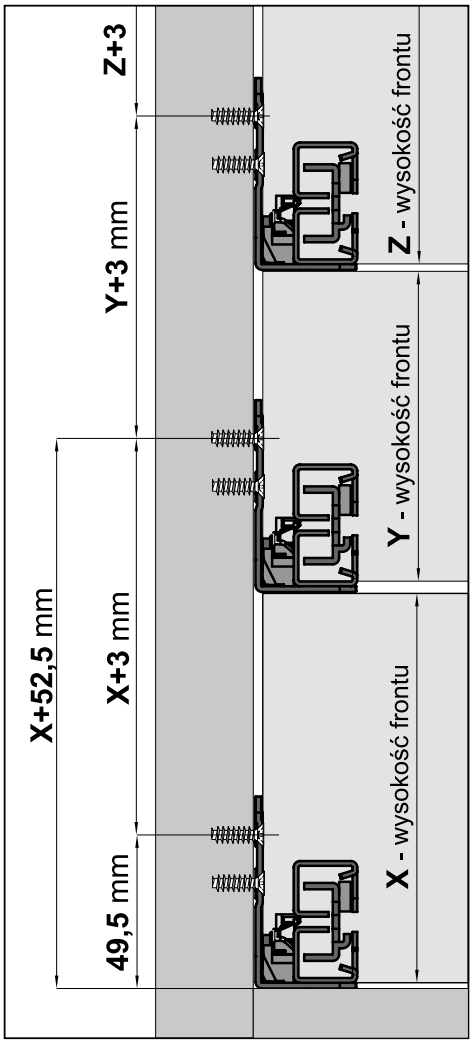

Uwaga! Wyznaczanie otworów możliwe jest za pomocą punktaka bądź wiertła.
W zależności od sposobu wyznaczania, plastikowe ograniczniki należy zamontować w szablonie z odpowiedniej strony (LEWA - otwory pod punktak, PRAWA - otwory pod wiertło)

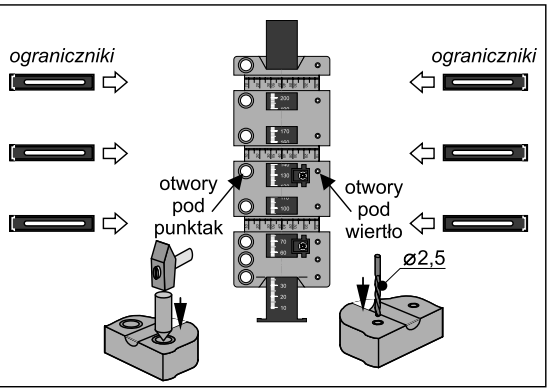

1.18 SZABLON PLATINIUM, V-BOX DO PROWADNIC

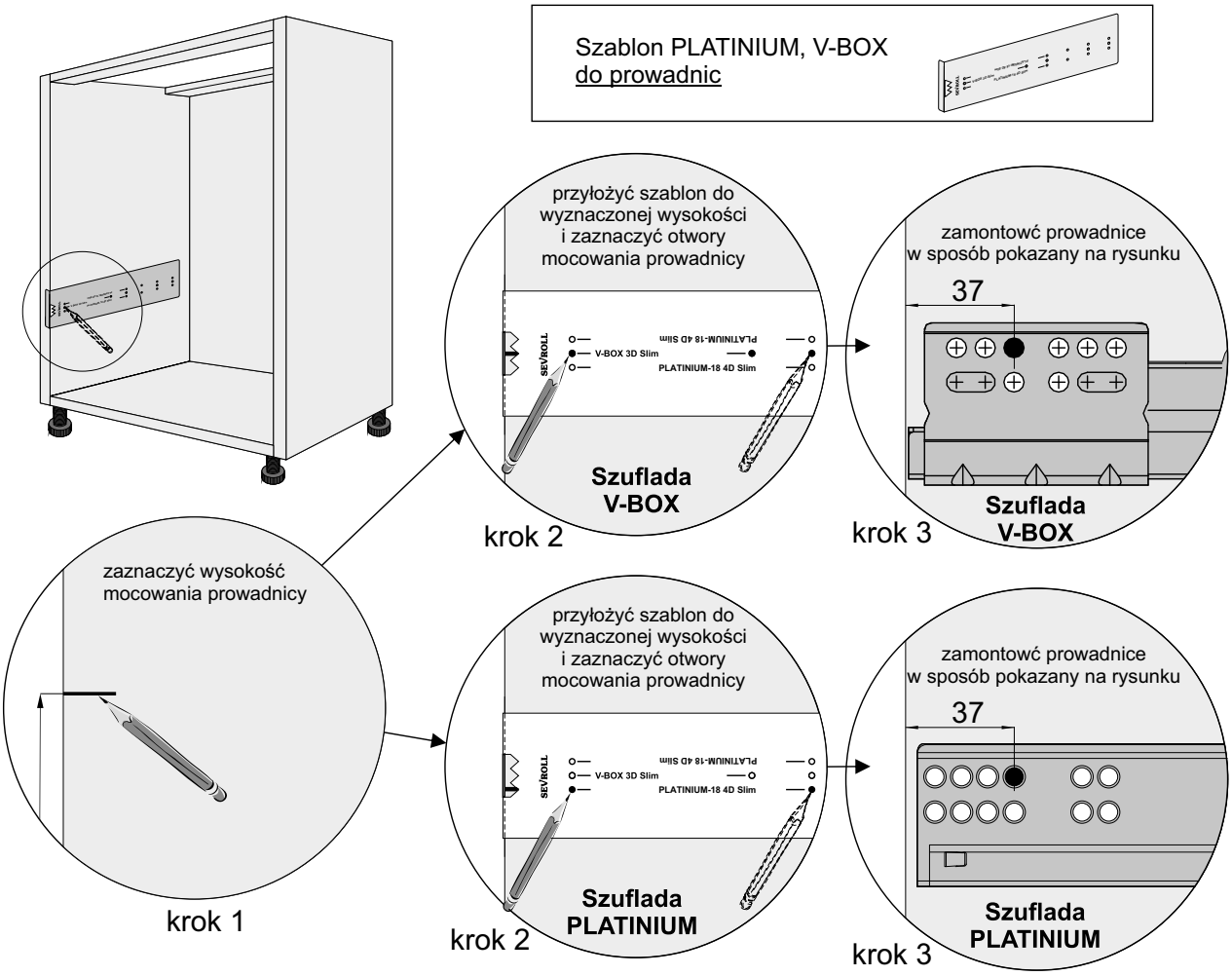

Szuflada V-BOX	Szuflada PLATINIUM

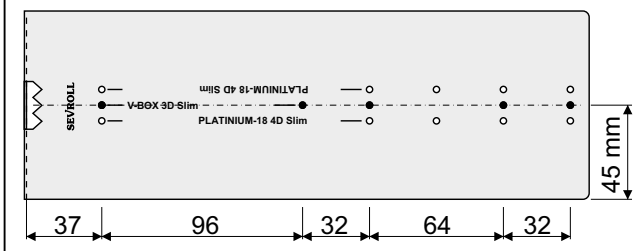

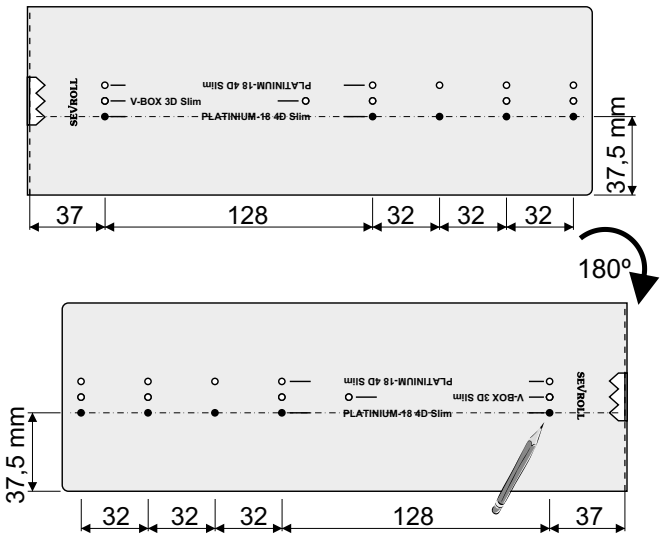

SEVROLLBOX SLIM I SLIM 3D DO PROWADNIC

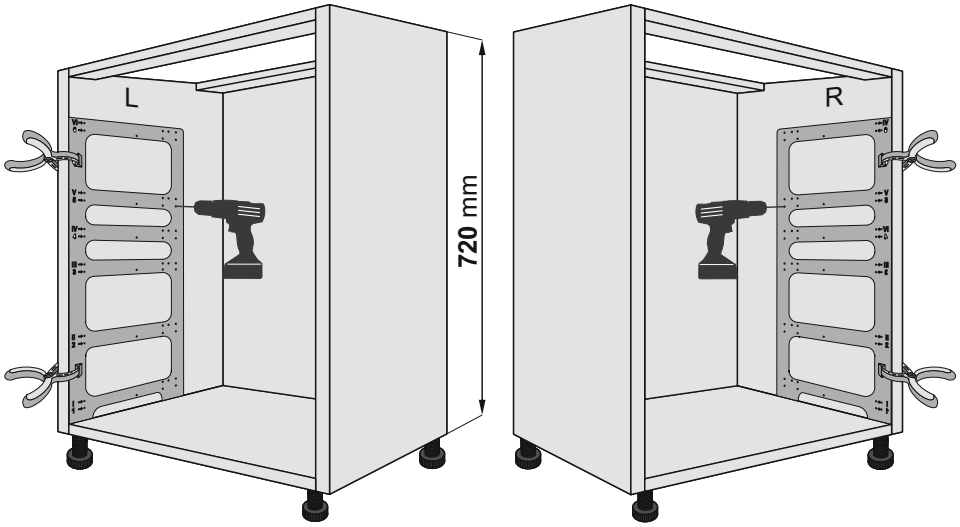

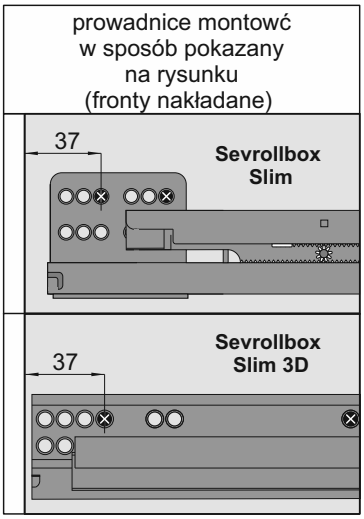

1. szablon przykładamy do boku korpusu w sposób pokazany na rysunku (można użyć ścisku stolarskiego)
2. w zależności od układu frontów, nawiercamy otwory do mocowania prowadnic na odpowiednich poziomach szablonu (wiertło ⌀2,5 mm)

szuflady **Sevrollbox Slim** - na szablonie otwory na poziomach **I ÷ VI**

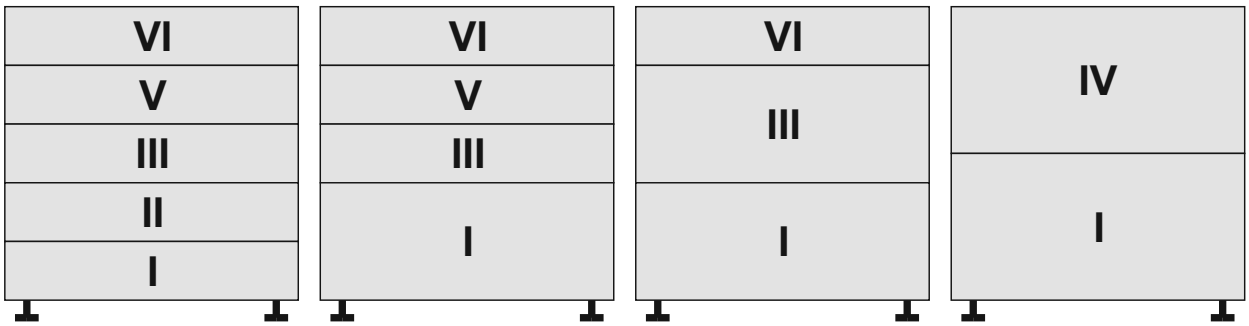

szuflady **Sevrollbox Slim 3D** - na szablonie otwory na poziomach **1 ÷ 6**

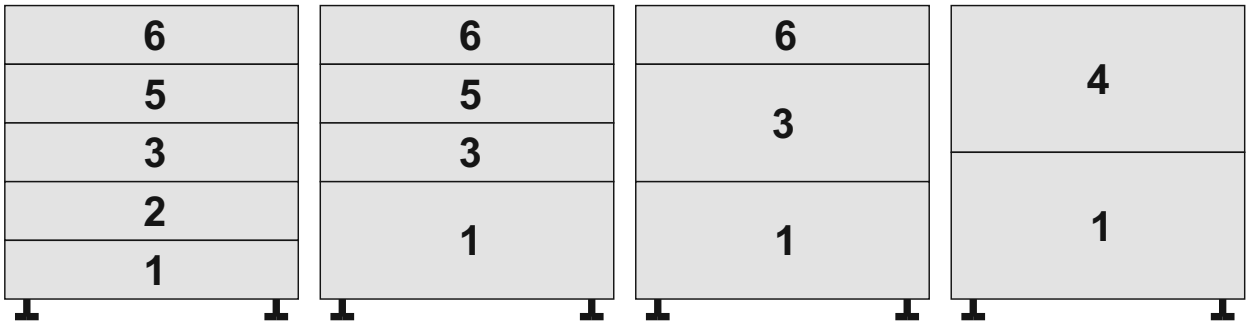

<u>ważna informacja</u>

W ofercie firmy Sevroll-System znajdują się również szablony:
- szablon Sevrollbox Slim do frontów (**Index: 05338**)
- szablon Sevrollbox Slim **3D** do frontów (**Index: 06064**)

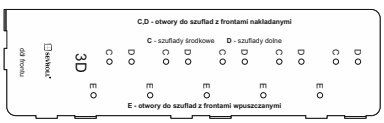

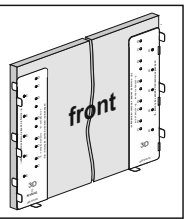

Szablony te służą do łatwego i precyzyjnego wyznaczania otworów do <u>montażu zaczepów frontów</u> w szufladach Sevrollbox Slim.

1.18 SZABLON DO FRONTÓW SEVROLLBOX SLIM 3D

Szuflady z frontami **nakładanymi**

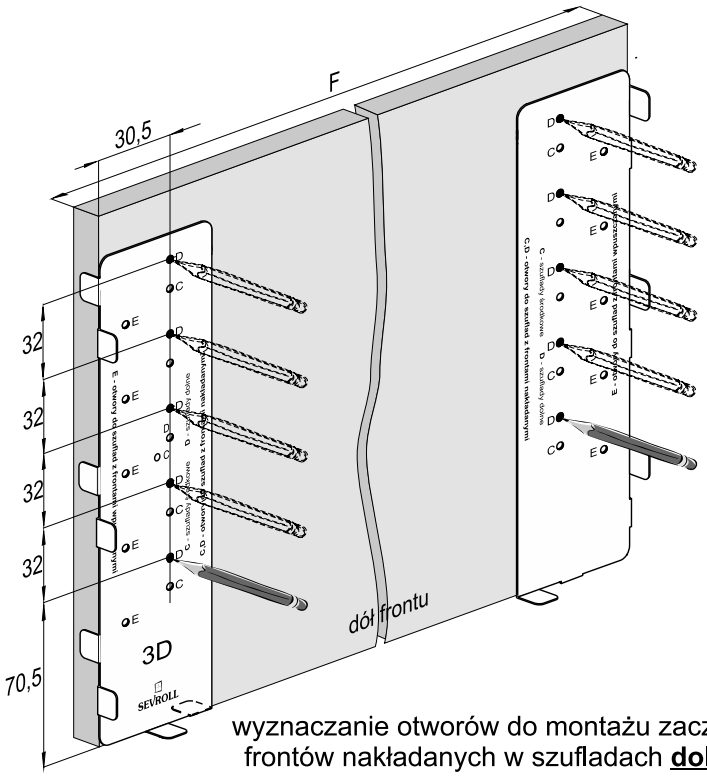

wyznaczanie otworów do montażu zaczepów frontów nakładanych w szufladach **dolnych** (otwory **D**)

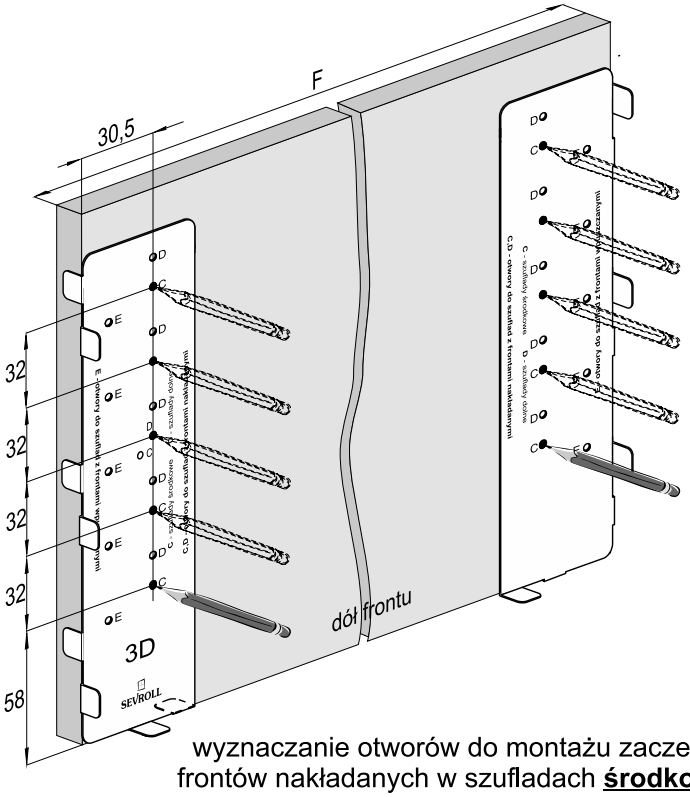

wyznaczanie otworów do montażu zaczepów frontów nakładanych w szufladach **środkowych** (otwory **C**)

szerokość frontów nakładanych

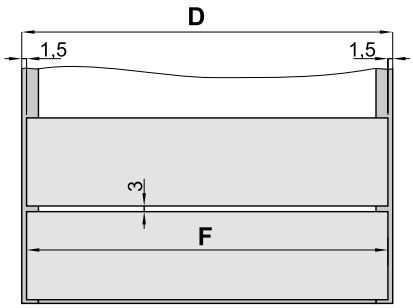

D - szerokość zewnętrza korpusu
F - szerokość frontu

F = D -3 mm

obliczanie położenie prowadnic szuflad z frontami nakładanymi

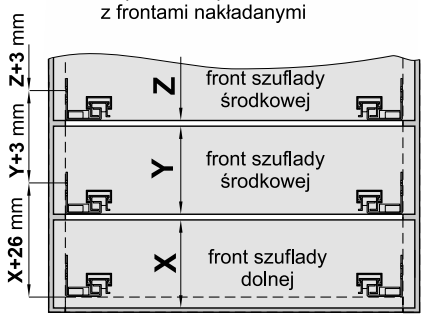

ważna informacja

W ofercie firmy Sevroll znajdują się również szablony: **Sevrollbox Slim 3D do prowadnic** (**index: 06084**), oraz **szablon duży SEVROLLBOX SLIM i SLIM 3D do prowadnic** (**index: 06069**) służące do łatwego i precyzyjnego wyznaczania otworów do montażu prowadnic.

06084

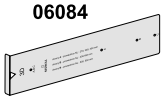



Szuflady z frontami **wpuszczanymi**

szerokość frontów wpuszczanych

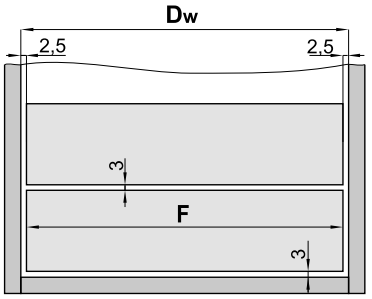

Dw - szerokość wnętrza korpusu

F - szerokość frontu

F = Dw - 6 mm

obliczanie położenia prowadnic szuflad z frontami wpuszczanymi

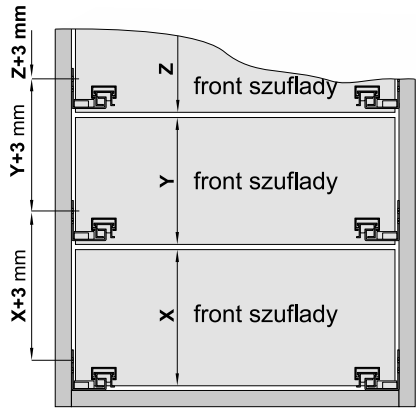

zamontować prowadnice
w sposób pokazany na rysunku

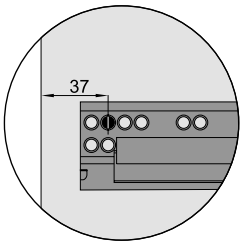

wyznaczanie otworów do montażu
zaczepów frontów wpuszczanych
(otwory **E**)

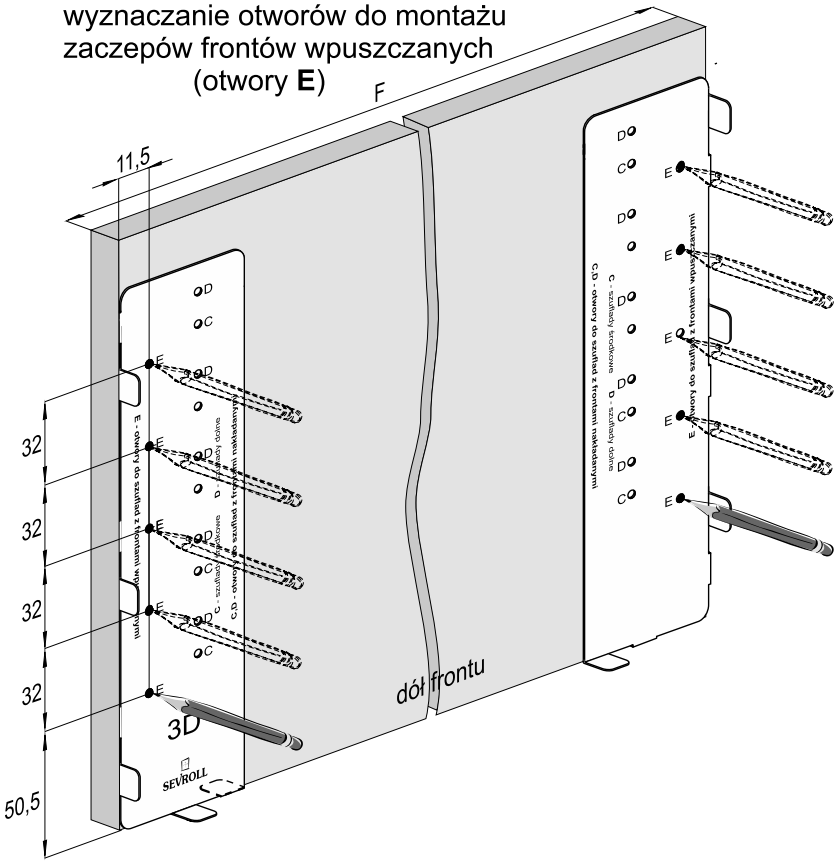

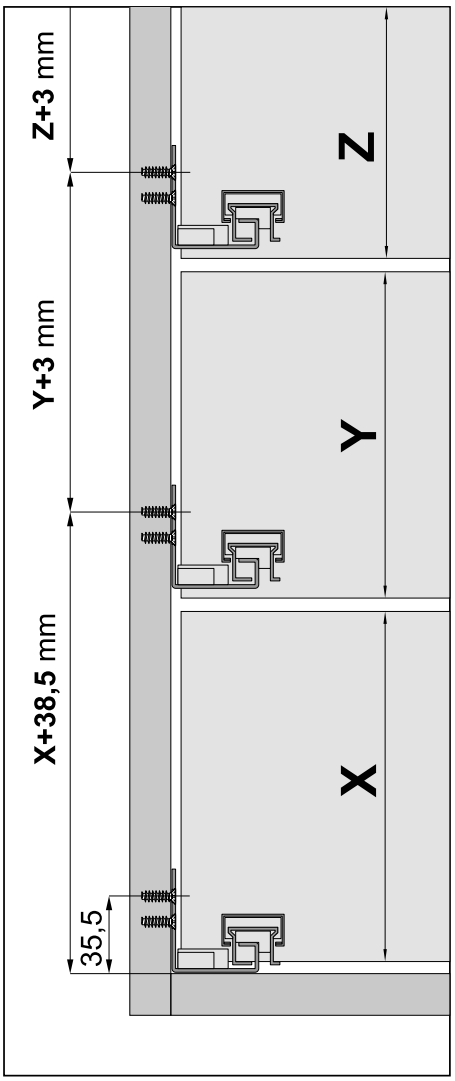

demontaż frontu szuflady

Przy zwalnianiu zaczepów frontu zwrócić uwagę na prawidłowy kierunek obrotu śruby

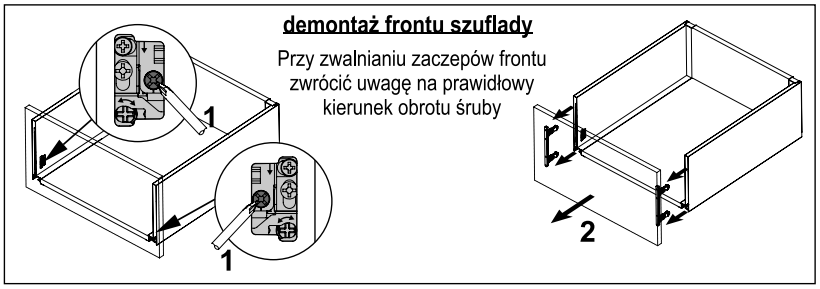

1.18 SZABLON DO PROWADNIC SEVROLLBOX SLIM 3D

Wyznaczanie otworów do mocowania prowadnic w szufladach Sevrollbox Slim 3D
z frontami **nakładanymi**

Wysokość położenia prowadnic Sevrollbox Slim 3D w korpusach meblowych (wys. 720 mm)
- 4 warianty

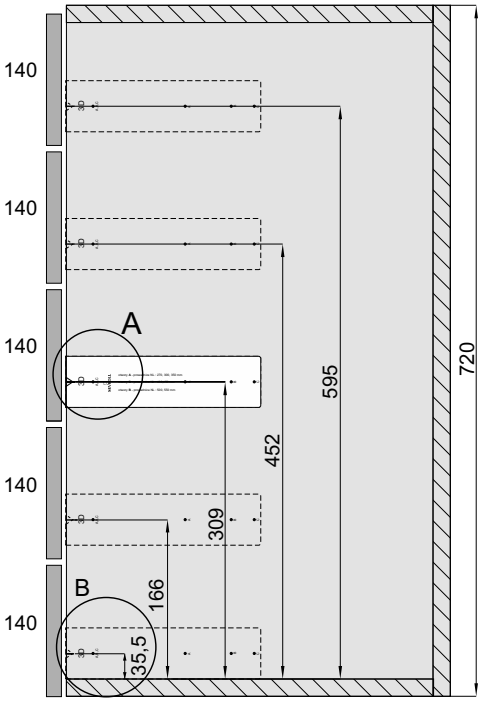

wariant 1- **x5**

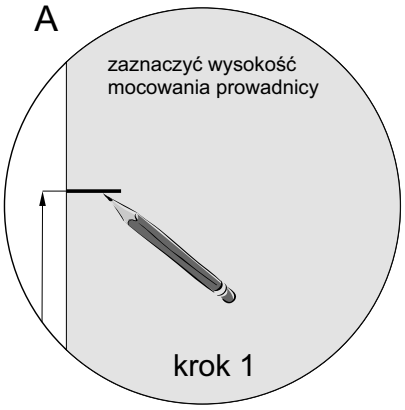

krok 1

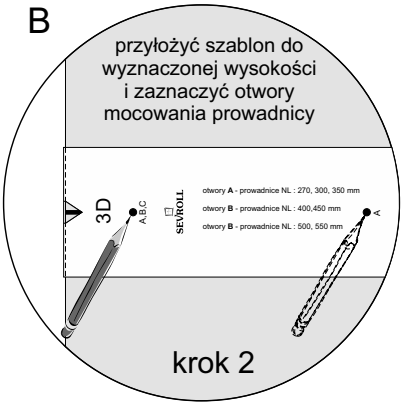

krok 2

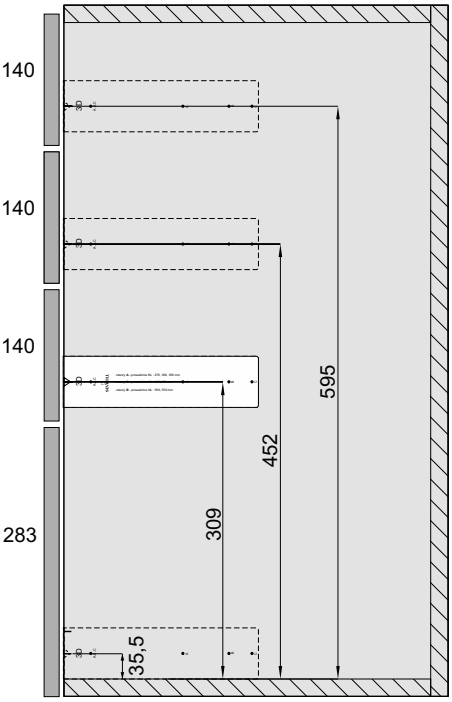

wariant 2 - **3+1**

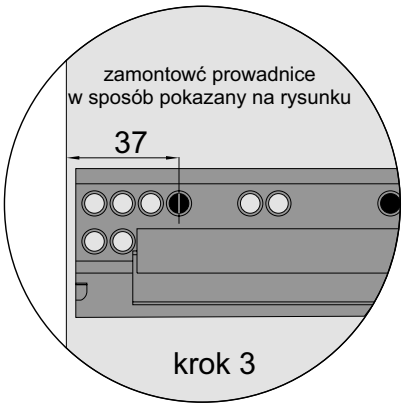

krok 3

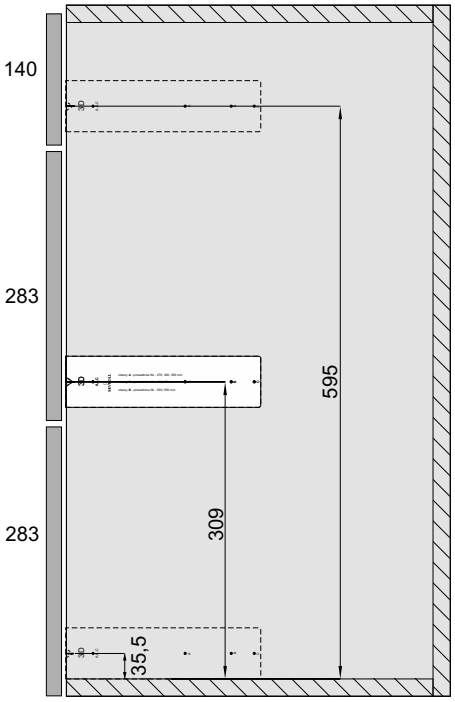

wariant 3 - **1+2**

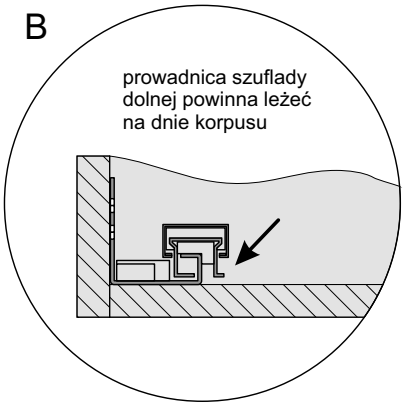

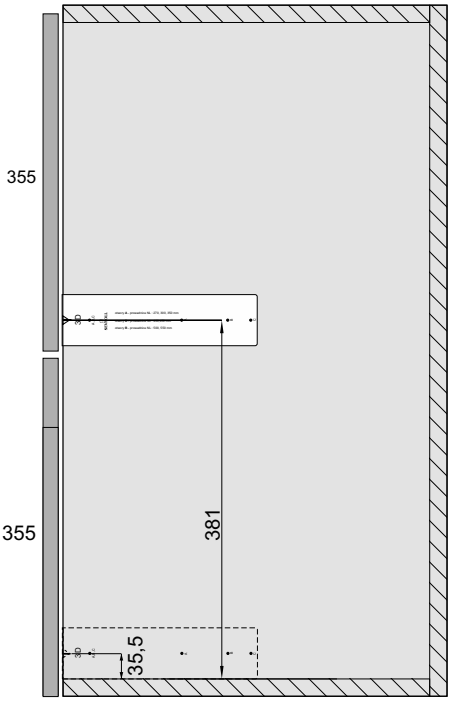

wariant 4 - **x2**

Wyznaczanie otworów do mocowania prowadnic w szufladach **Sevrollbox Slim 3D** z frontami **nakładanymi**

Dowolna wysokość korpusu, ilość i wysokość frontów szuflad

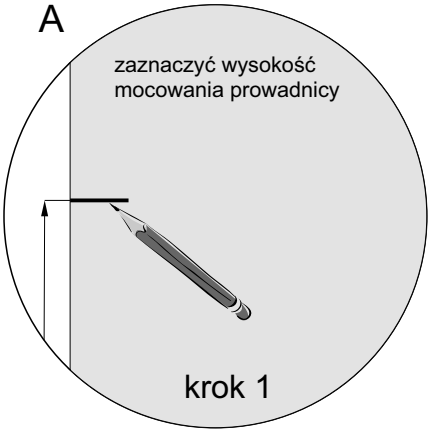

Położenie prowadnic szuflad

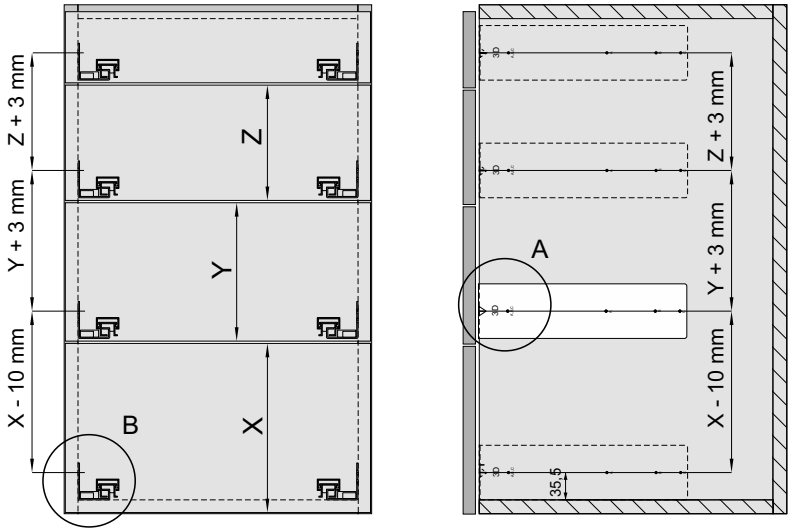

X - wysokość frontu szuflady **dolnej**

Y, Z, ... - wysokości kolejnych frontów szuflad **środkowych**

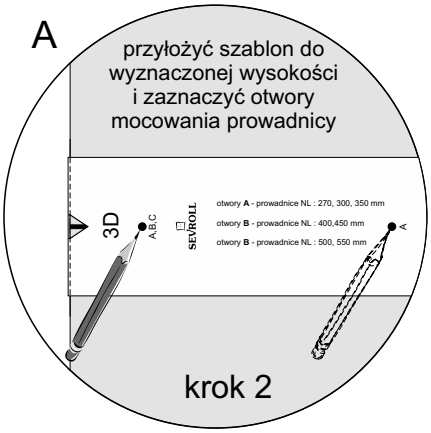

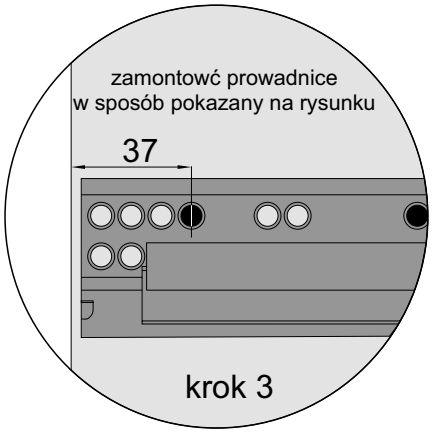

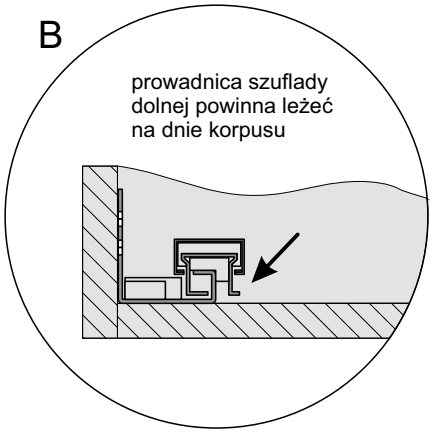

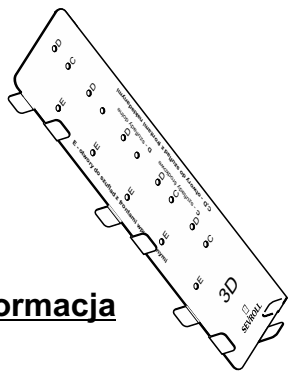

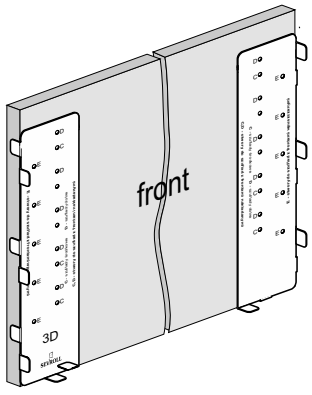

Ważna informacja

W ofercie firmy Sevroll-System znajduje się również szablon Sevrollbox Slim 3D do frontów (**index: 06064**) służący do wyznaczania otworów do montażu zaczepów frontów w szufladach Sevrollbox Slim 3D.

1.18 SZABLON DO FRONTÓW SEVROLLBOX SLIM II

Szuflady z frontami **nakładanymi**

szerokość frontów nakładanych

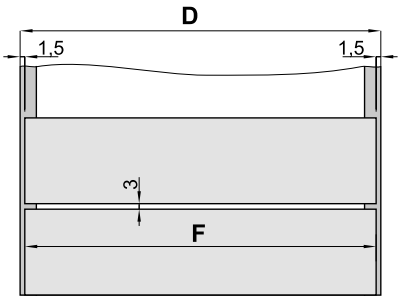

D - szerokość zewnętrza korpusu
F - szerokość frontu

F = D - 3 mm

Położenie prowadnic przy frontach **nakładanych**

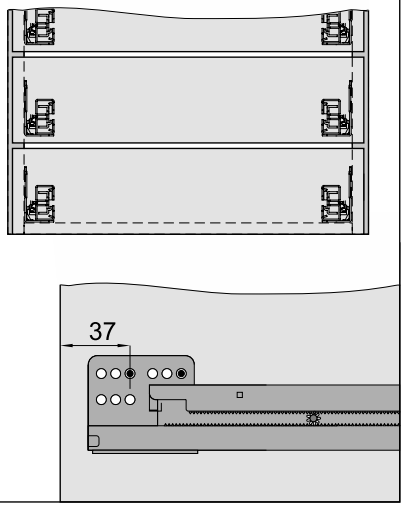

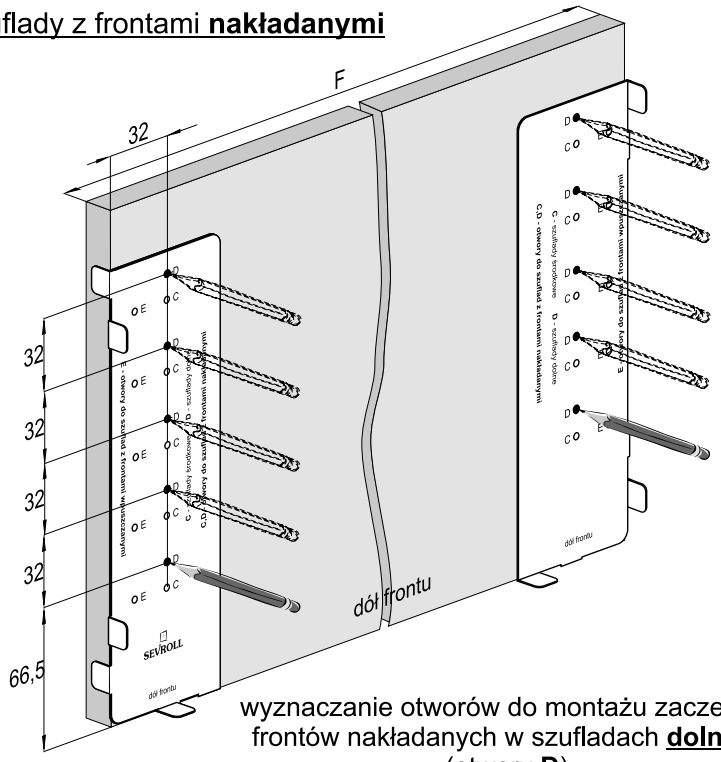

wyznaczanie otworów do montażu zaczepów frontów nakładanych w szufladach **dolnych** (otwory **D**)

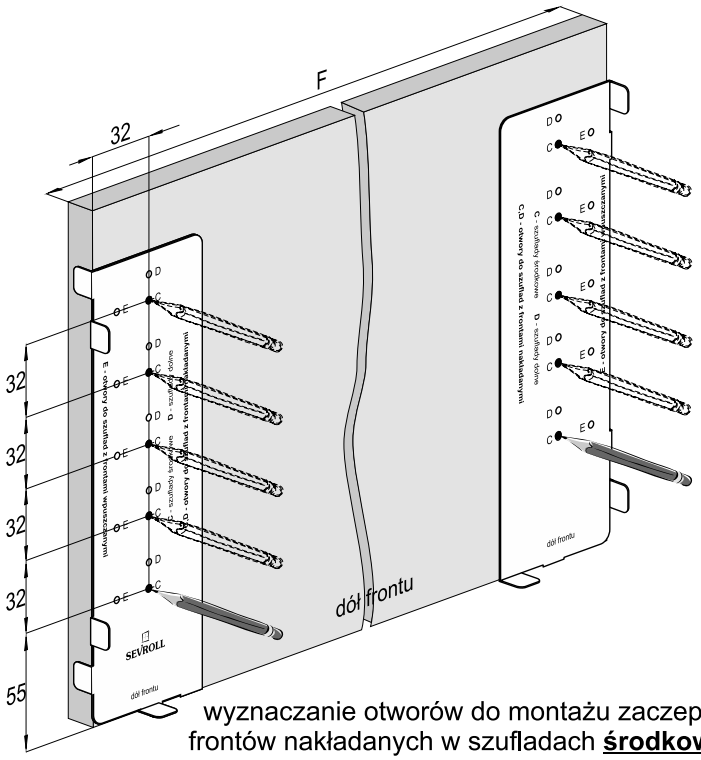

wyznaczanie otworów do montażu zaczepów frontów nakładanych w szufladach **środkowych** (otwory **C**)

ważna informacja

W ofercie firmy Sevroll znajdują się również szablony: **do prowadnic Sevrollbox Slim II** (**index: 05337**), oraz **szablon duży SEVROLLBOX SLIM i SLIM 3D do prowadnic** (**index: 06069**) służące do łatwego i precyzyjnego wyznaczania otworów do montażu prowadnic.

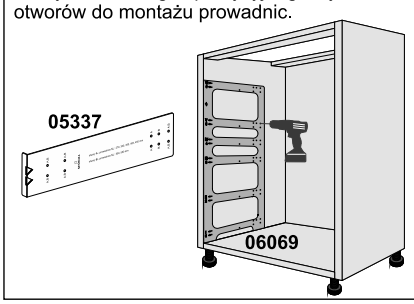

demontaż frontu szuflady

Przy zwalnianiu zaczepów frontu zwrócić uwagę na prawidłowy kierunek obrotu śruby

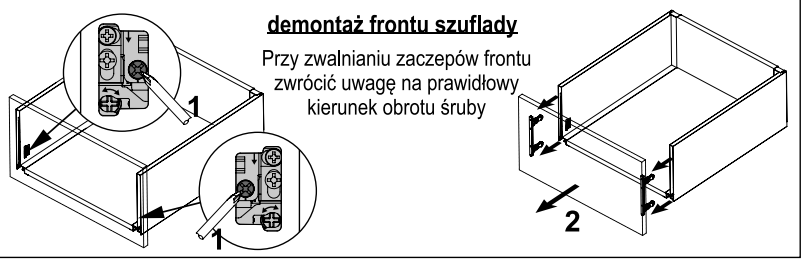

Szuflady z frontami **wpuszczanymi**

szerokość frontów wpuszczanych

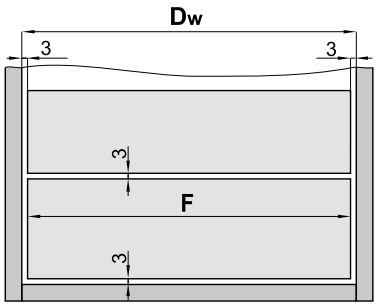

Dw - szerokość wnętrza korpusu

F - szerokość frontu

F = Dw - 6 mm

położenie prowadnic szuflad wpuszczanych

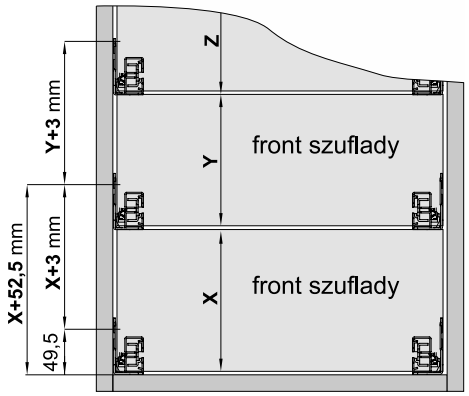

wyznaczanie otworów do montażu zaczepów frontów wpuszczanych (otwory **E**)

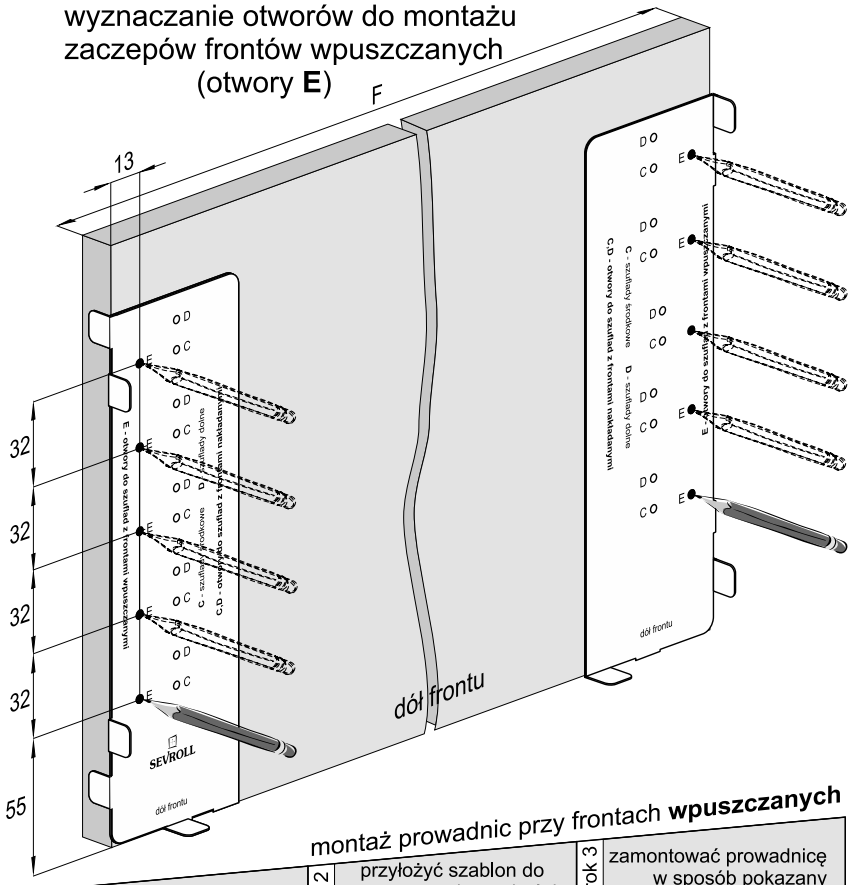

montaż prowadnic przy frontach **wpuszczanych**

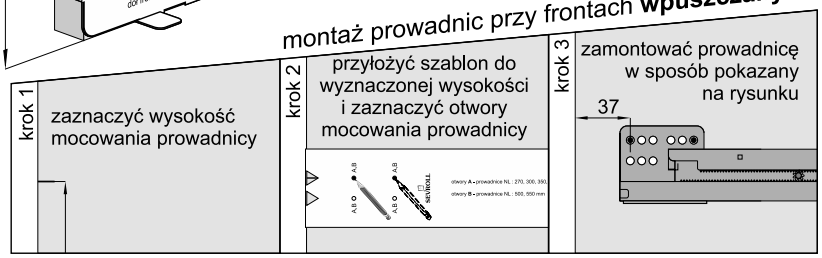

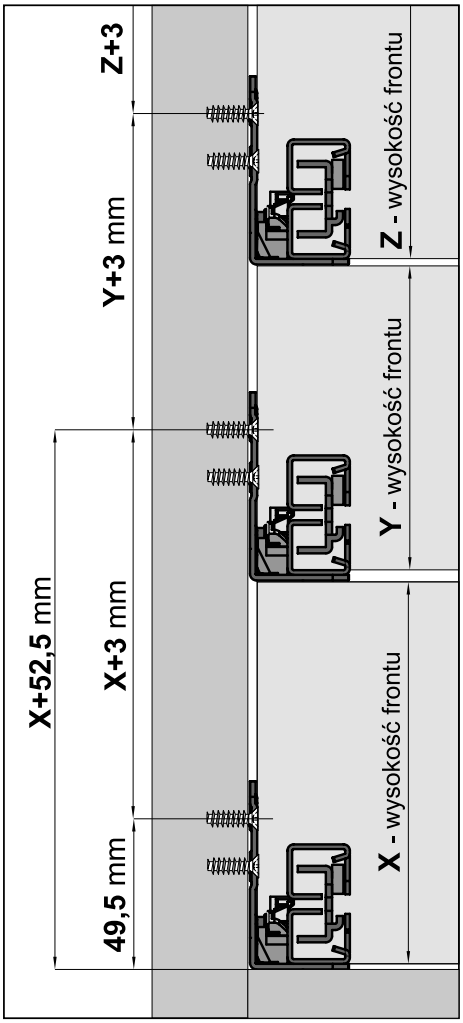

1.18 SZABLON DO PROWADNIC SEVROLLBOX SLIM II

wyznaczanie otworów do mocowania prowadnic w szufladach Sevrollbox Slim
z frontami **nakładanymi**

Wysokość położenia prowadnic Sevrollbox Slim w korpusach meblowych (wys. 720 mm)
- 4 warianty

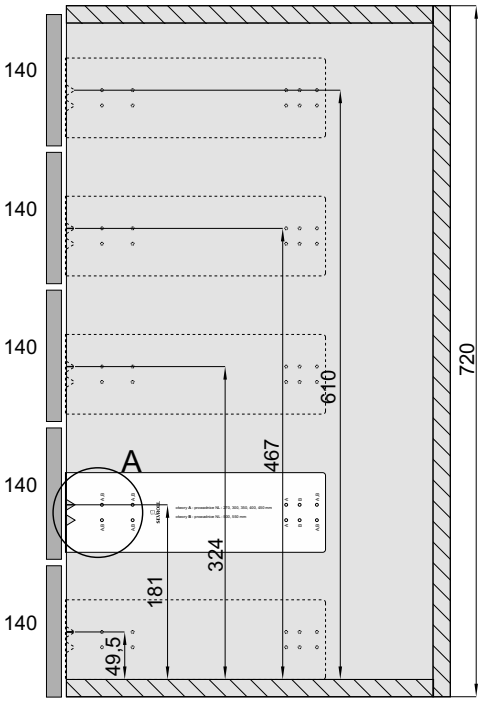

wariant 1- **x5**

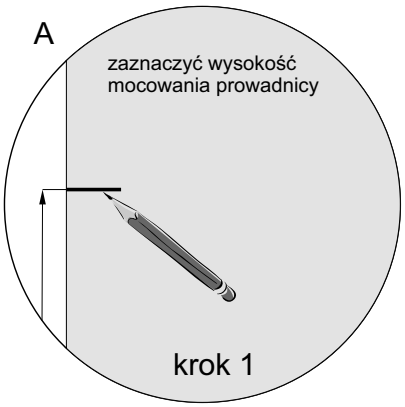

krok 1

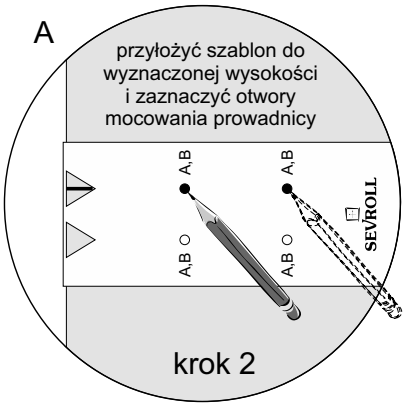

krok 2

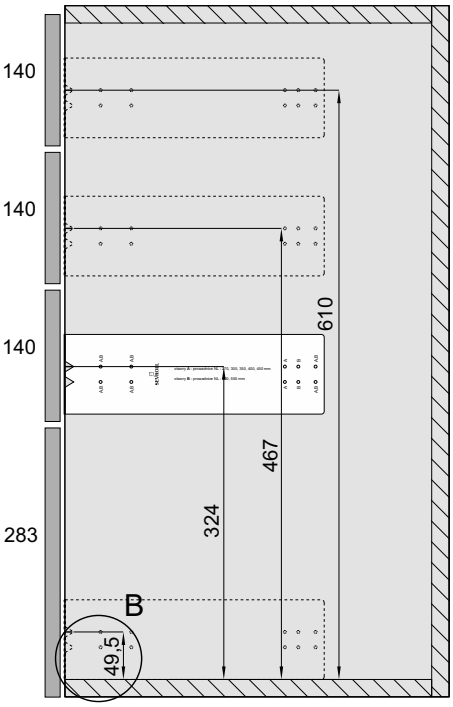

wariant 2 - **3+1**

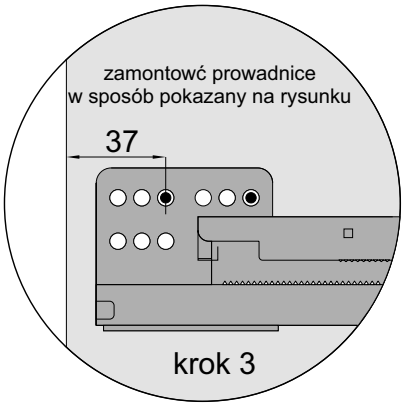

krok 3

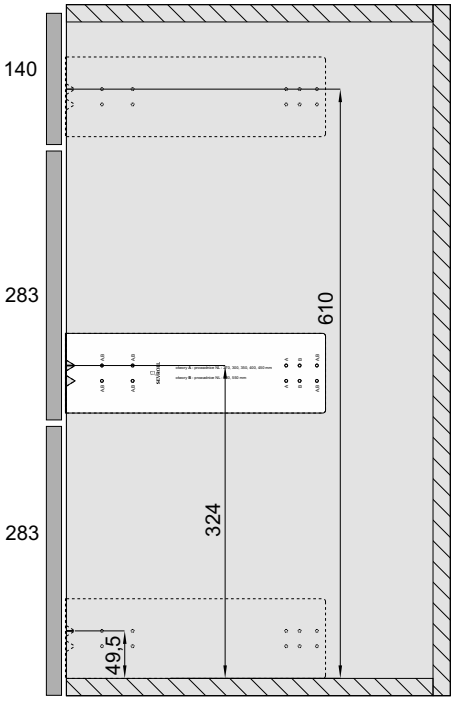

wariant 3 - **1+2**

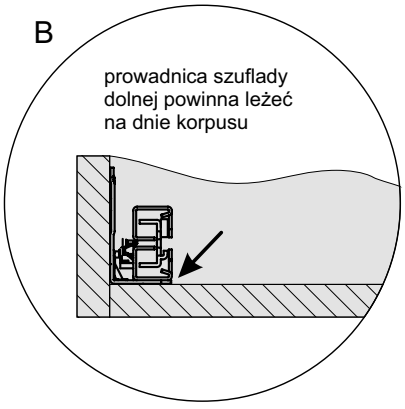

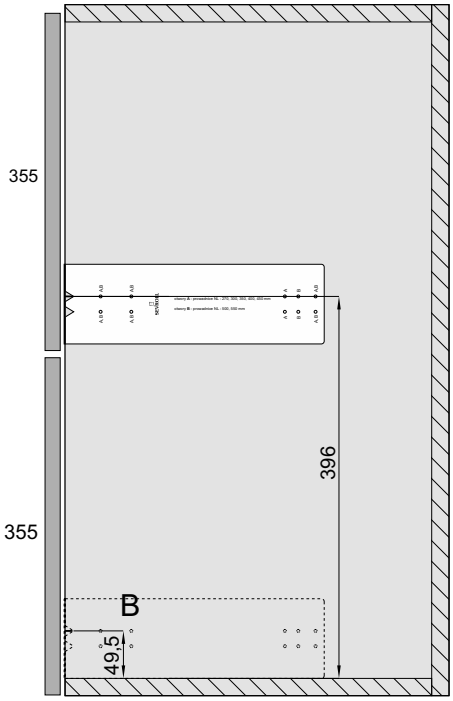

wariant 4 - **x2**

Wyznaczanie otworów do mocowania prowadnic w szufladach Sevrollbox Slim
z frontami **nakładanymi**

dowolna wysokość korpusu, ilość i wysokość frontów szuflad

A

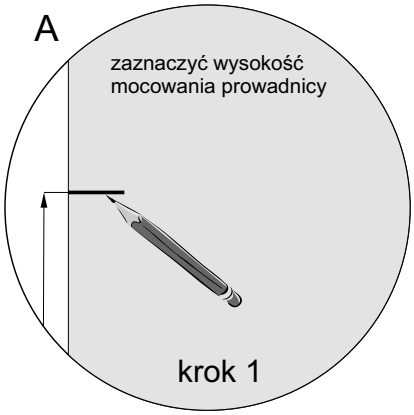

A

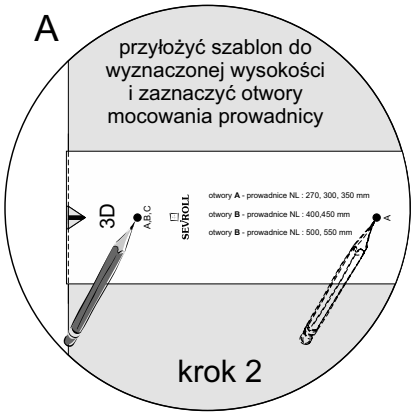

położenie prowadnic szuflad

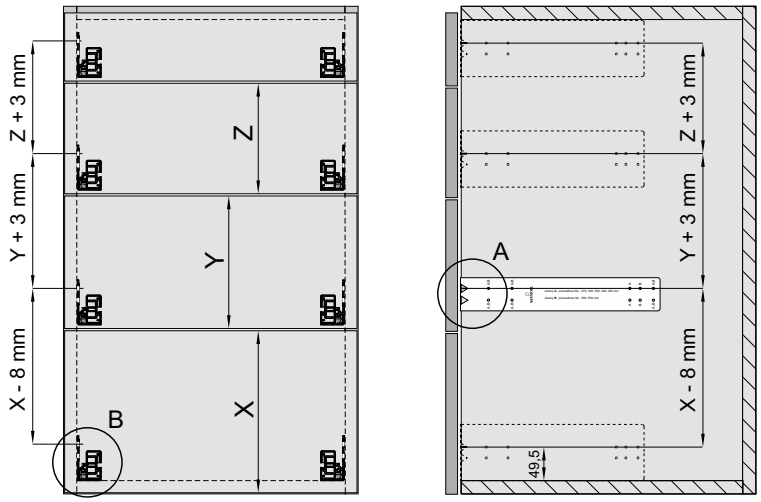

X - wysokość frontu szuflady **dolnej**

Y, Z,..... - wysokości kolejnych frontów szuflad **środkowych**

<u>fronty wpuszczane</u>

W przypadku frontów wpuszczanych prowadnice zamontować w sposób pokazany na rysunku

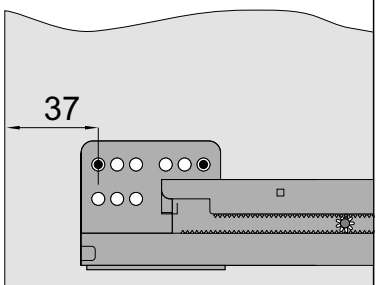

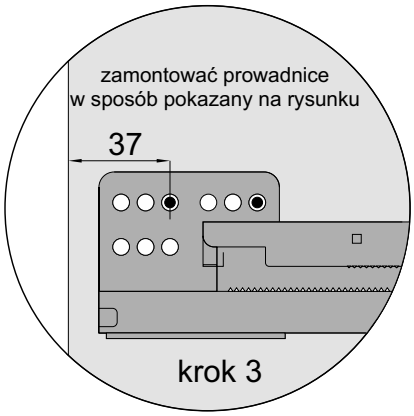

B

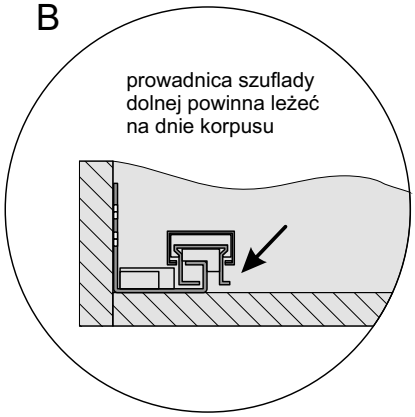

<u>ważna informacja</u>

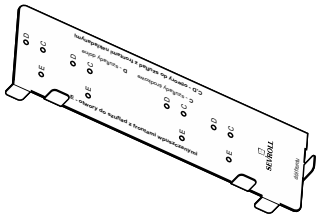

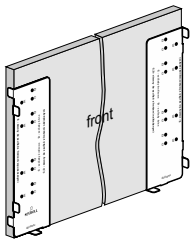

W ofercie firmy Sevroll-System znajduje się również szablon do frontów Sevrollbox Slim II (**index: 05338**) służący do wyznaczania otworów <u>do montażu zaczepów frontów</u> w szufladach Sevrollbox Slim.

2.1 PROWADNICE DOLNEGO MONTAŻU DX PLATINIUM 3D

z miękkim domykiem





CHARAKTERYSTYKA	
▶ Przeznaczenie	**Prowadnica do szuflad drewnianych lub z płyty wiórowej**
▶ Wypełnienie	**Dowolny materiał, max 18 mm**
▶ Dostępne długości	**250, 300, 350, 400, 450, 500, 550, 600 mm**
▶ Konstrukcja	**Metalowa ze zintegrowanym systemem miękkiego domyku**
▶ Max. obciążenie	**40 kg**
▶ Ilość cykli	**70 000**
▶ Kolorystyka	**N/D**
▶ Program sprzedażowy	**Prowadnice sprzedawane są w kompletach**

ZASTOSOWANIE

▶ Meble skrzyniowe, kuchnie, garderoby, szafy, meble biurowe, archiwa

Prowadnice dolnego montażu DX PLATINIUM 3D z miękkim domykiem

INDEKS	DŁUGOŚĆ (mm)	OPAK. ZBIORCZE	JEDN. MIARY
06353	250	10	kpl.
06354	300	10	kpl.
06355	350	10	kpl.
06356	400	10	kpl.
06357	450	10	kpl.
06358	500	10	kpl.
06359	550	10	kpl.
06360	600	10	kpl.

Prowadnice dolnego montażu DX PLATINIUM 3D z miękkim domykiem

Przedstawiamy nowość – prowadnicę dolnego montażu DX PLATINIUM 3D do mebli drewnianych i wykonanych z płyty o grubości od 16 do 19 mm. Regulacja 3D w trzech płaszczyznach, pozwala na łatwy, szybki i precyzyjny montaż. O komfort użytkowania i doskonałą pracę dba tu pełna synchronizacja wysuwu prowadnicy przy dużym obciążeniu – nawet do 40 kg. DX Platinium 3D cechuje także szeroki wybór dostępnych długości – od 250 do 600 mm. DX Platinium 3D to doskonały wybór do nowoczesnych projektów, w których równie duże znaczenie ma komfortowe korzystanie z mebli, jak i modny minimalistyczny design. Najwyższa klasa wykonania oraz innowacyjne rozwiązania technologiczne sprawiają, że rozwiązanie to daje satysfakcję wygodnego użytkowania mebli przez wiele lat.

SEVROLL®
SYSTEMY DRZWIOWE I AKCESORIA MEBLOWE

z miękkim domykiem

Maksymalne obciążenie prowadnic: 40 kg
Długość prowadnic: 250, 300, 350, 400, 450, 500, 550, 600 mm

Regulacja wysokości: 0÷3 mm
Regulacja głębokości: 0÷3 mm
Regulacja szerokości: 0÷1,5 mm

LW - szerokość wewnętrzna korpusu
SKW - szerokość wewnętrzna szuflady

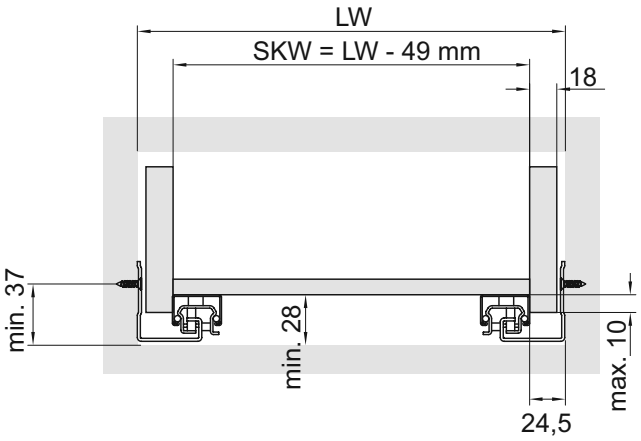

NL - długość nominalna prowadnicy
LT - głębokość wewnętrzna korpusu
Grubość boków szuflady: 18 mm

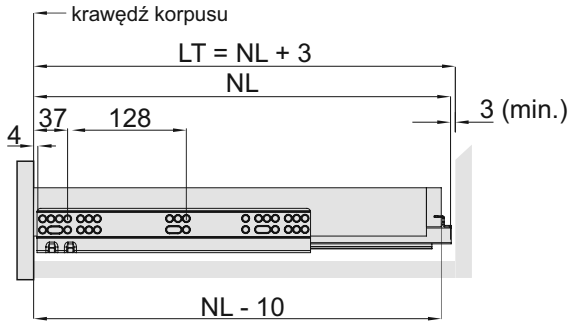

szuflada z frontem nakładanym

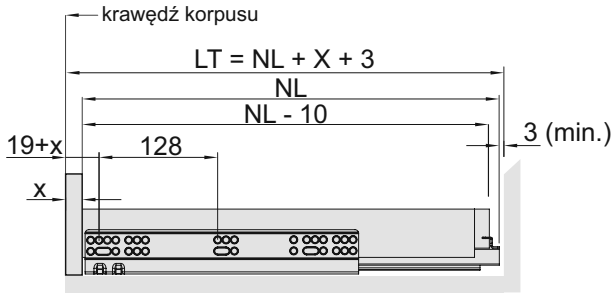

szuflada z frontem wpuszczanym

Mocowanie prowadnicy

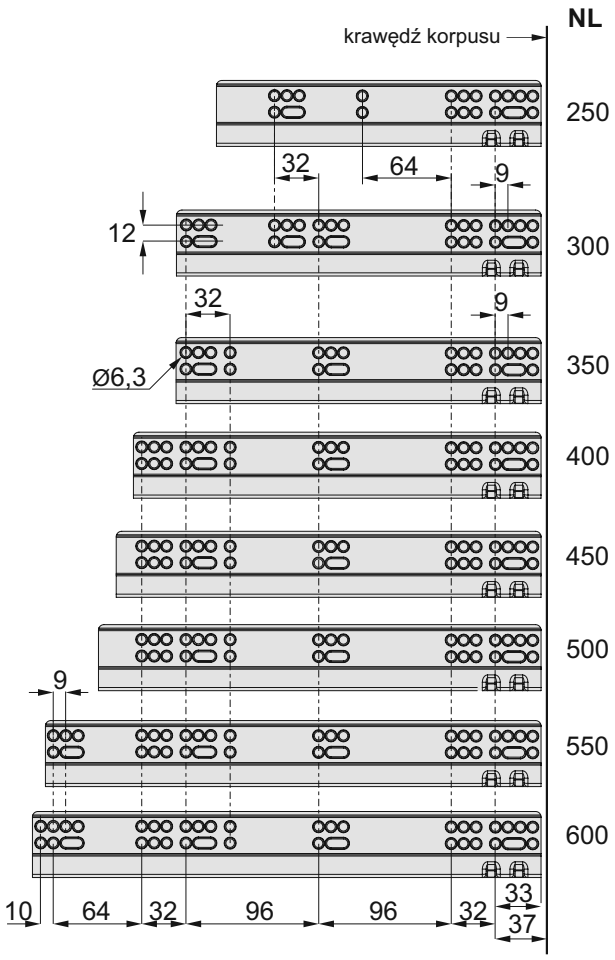

Wymiary prowadnic

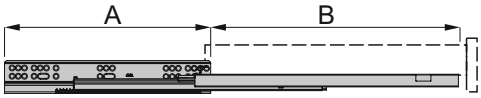

NL	250	300	350	400	450	500	550	600
A	235	264	264	295	308	320	359	369
B	198	248	298	348	398	448	498	548

Wymiary montażowe szuflady

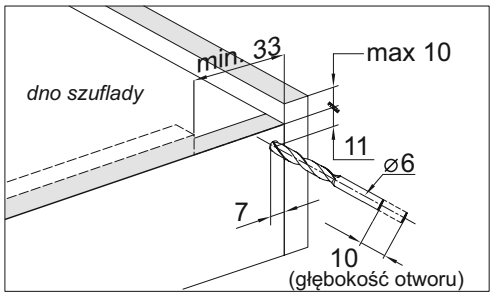

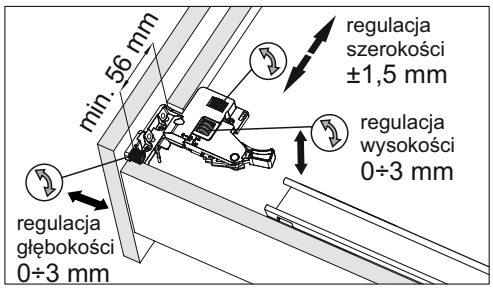

2.2 PROWADNICE DOLNEGO MONTAŻU DXS-3D SYNCHRO

z miękkim domykiem



CHARAKTERYSTYKA	
▶ Przeznaczenie	**Prowadnica do szuflad drewnianych lub z płyty wiórowej**
▶ Wypełnienie	**Dowolny materiał, max 18 mm**
▶ Dostępne długości	**250, 300, 350, 400, 450, 500, 550, 600 mm**
▶ Konstrukcja	**Metalowa ze zintegrowanym systemem miękkiego domyku**
▶ Max. obciążenie	**35 kg**
▶ Ilość cykli	**70 000**
▶ Kolorystyka	**N/D**
▶ Program sprzedażowy	**Prowadnice sprzedawane są w kompletach**

ZASTOSOWANIE
▶ Meble skrzyniowe, kuchnie, garderoby, szafy, meble biurowe, archiwa

Prowadnice dolnego montażu DXS-3D synchro z miękkim domykiem

Prowadnice dolnego montażu DXS-3D synchro pozwolą stworzyć szufladę drewnianą. Nowością w ofercie SEVROLL są prowadnice dolnego montażu DXS-3D synchro, które służą do stworzenia szuflady drewnianej. Zaletą jest możliwość wykorzystania do tego celu płyty wiórowej, sklejki drewnianej, a także samego drewna.

Do głównych zalet należy regulacja 3D (w trzech płaszczyznach) oraz pełna synchronizacja wysuwu prowadnicy. DXS-3D są przeznaczone do płyty o grubości 18 mm (istnieje możliwość zastosowania również w przypadku płyty 16 jak i 19 mm). Łatwy montaż, regulacja nie wymagająca użycia narzędzi, a także system miękkiego domyku sprawiają, że produkt jest niezwykle atrakcyjny dla końcowego użytkownika.

z miękkim domykiem

Prowadnice dolnego montażu DXS-3D synchro z miękkim domykiem



INDEKS	DŁUGOŚĆ (mm)	OPAK. ZBIORCZE	JEDN. MIARY
05569	250	10	kpl.
05407	300	10	kpl.
05408	350	10	kpl.
05409	400	10	kpl.
05410	450	10	kpl.
05411	500	10	kpl.
05412	550	10	kpl.
05626	600	10	kpl.

Przyrząd wiertarski do szuflad z prowadnicą dolnego montażu DXS i DXP



INDEKS	JEDN. MIARY
20415	szt.

2.2 PROWADNICE DOLNEGO MONTAŻU DXS-3D SYNCHRO

z miękkim domykiem

Maksymalne obciążenie prowadnic: 35 kg
Długość prowadnic: 250, 300, 350, 400, 450, 500, 550, 600 mm

Regulacja wysokości: 0 ÷ 2 mm
Regulacja głębokości: 0 ÷ 5 mm
Regulacja szerokości: 0 ÷ 1,5 mm

NL - długość nominalna prowadnicy
LT - głębokość wewnętrzna korpusu
Grubość boków szuflady: 18 mm

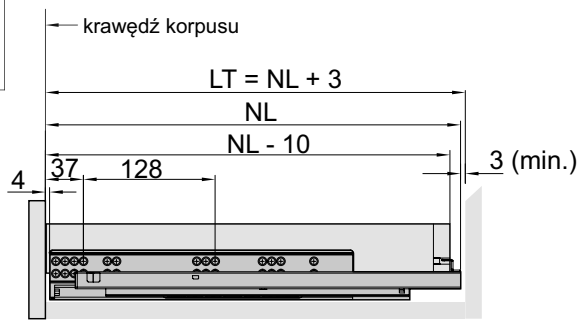

szuflada z frontem nakładanym

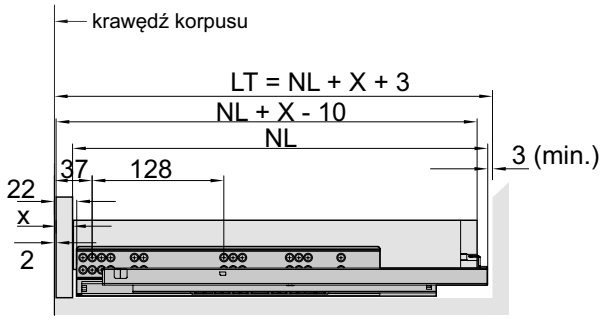

szuflada z frontem wpuszczanym

LW - szerokość wewnętrzna korpusu
SKW - szerokość wewnętrzna szuflady

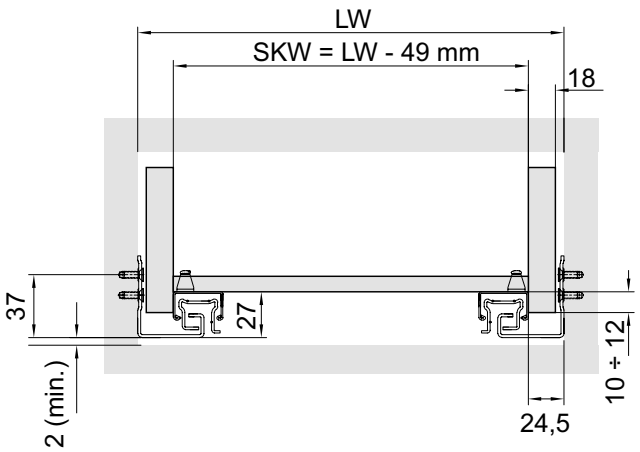

Mocowanie prowadnicy

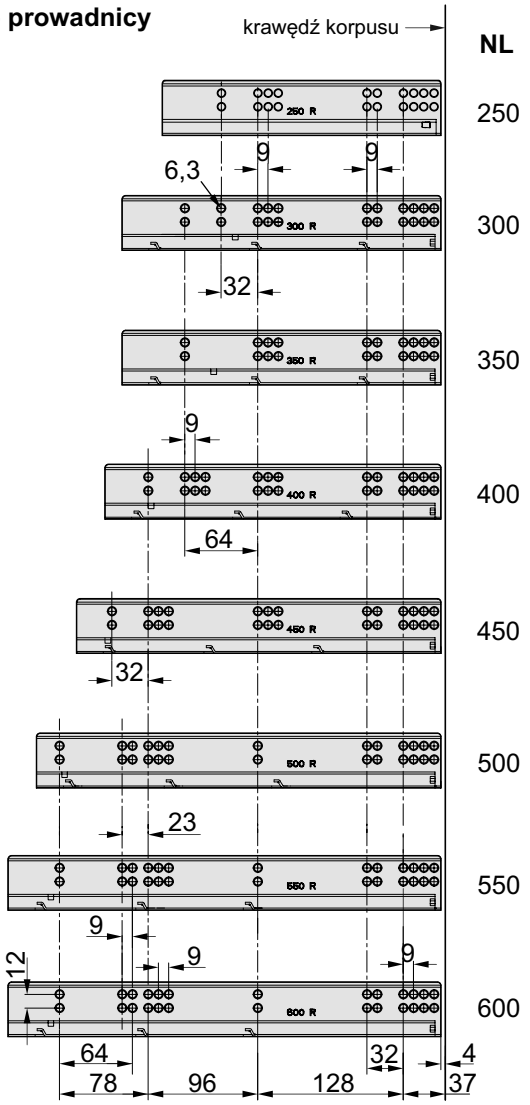

Wymiary prowadnic

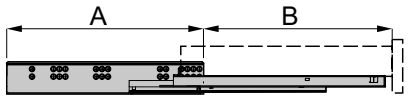

NL	250	300	350	400	450	500	550	600
A	250	280	280	295	320	355	380	380
B	200	270	320	370	420	470	520	570

Wymiary montażowe szuflady

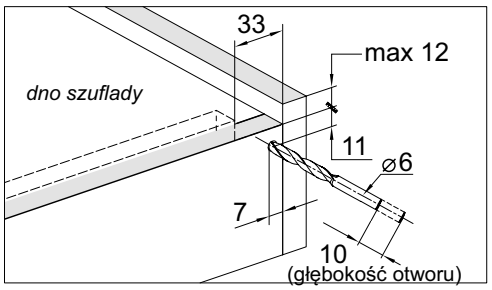

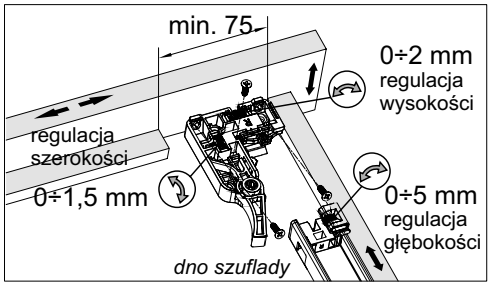

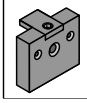

Do dokładnego wyznaczenia położenia otworów w korpusie szuflady zaleca się stosować przyrząd wiertarski do szuflad z prowadnicą dolnego montażu (ind. 20415)

otwory do montażu sprzęgieł - wiertło ⌀2

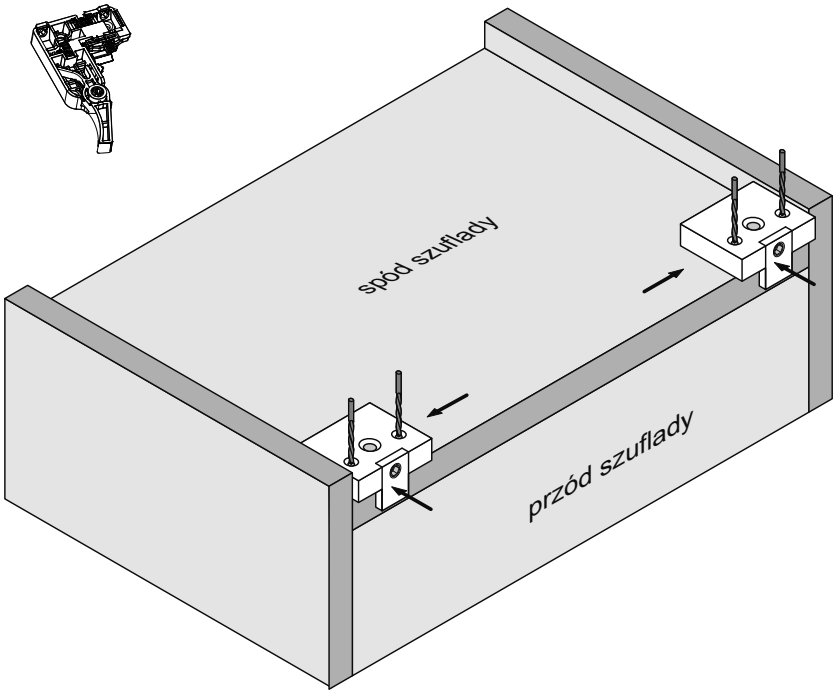

otwory pod tylny zaczep prowadnicy - wiertło ⌀6

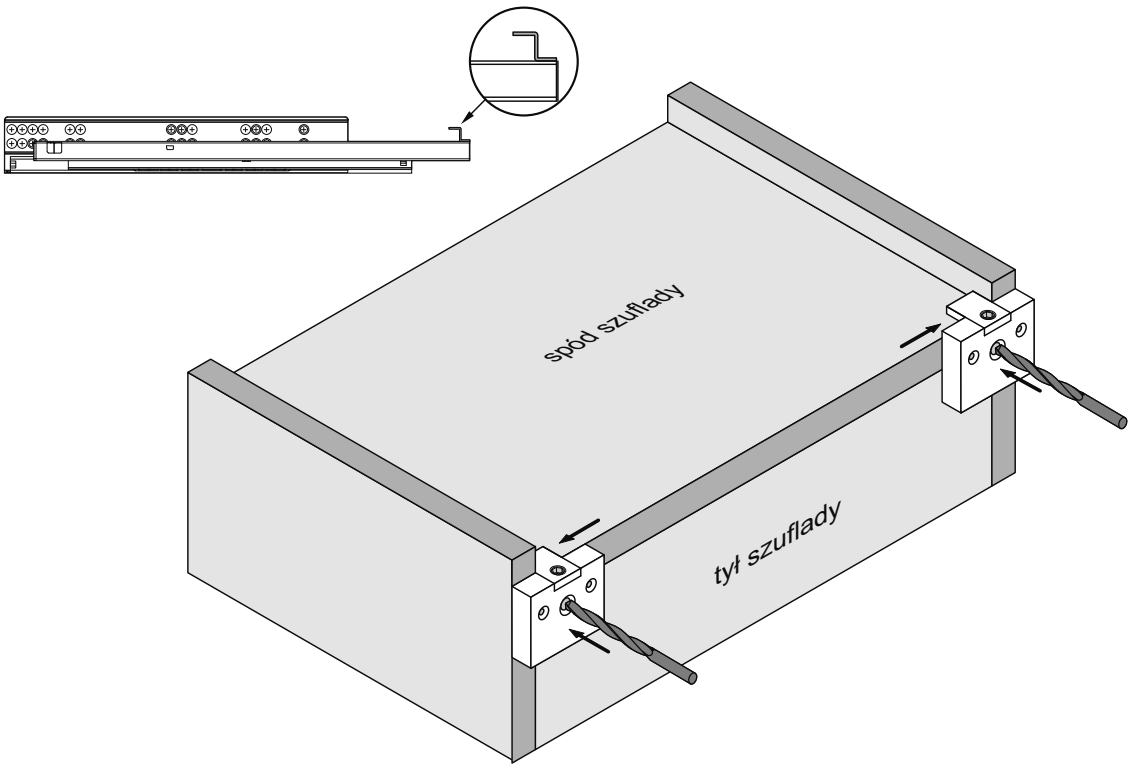

2.3 PROWADNICE DOLNEGO MONTAŻU DXP-3D SYNCHRO

z systemem PUSH



CHARAKTERYSTYKA	
▶ Przeznaczenie	**Prowadnica do szuflad drewnianych lub z płyty wiórowej**
▶ Wypełnienie	**Dowolny materiał, max 18 mm**
▶ Dostępne długości	**250, 300, 350, 400, 450, 500, 550 mm**
▶ Konstrukcja	**Metalowa ze zintegrowanym systemem PUSH**
▶ Max. obciążenie	**30 kg**
▶ Ilość cykli	**70 000**
▶ Kolorystyka	**N/D**
▶ Program sprzedażowy	**Prowadnice sprzedawane są w kompletach**

ZASTOSOWANIE
▶ Meble skrzyniowe, kuchnie, garderoby, szafy, meble biurowe, archiwa

Prowadnica dolnego montażu DXP-3D synchro z systemem PUSH, którą można zastosować z szufladami drewnianymi w meblach, nieposiadających klasycznych uchwytów a otwieranie frontu realizowanie jest przez jego naciśnięcie.
Do głównych zalet prowadnicy należy regulacja 3D oraz pełna synchronizacja wysuwu prowadnicy. Prowadnica DXP przeznaczona jest do szuflad drewnianych wykonanych z materiału o grubości 18 mm. Łatwy montaż i regulacja stanowią komfortowe rozwiązanie zarówno dla stolarza jak i końcowego użytkownika.

z systemem PUSH

Prowadnice dolnego montażu DXP-3D synchro z systemem PUSH



INDEKS	DŁUGOŚĆ (mm)	OPAK. ZBIORCZE	JEDN. MIARY
05629	250	10	kpl.
05630	300	10	kpl.
05631	350	10	kpl.
05632	400	10	kpl.
05633	450	10	kpl.
05634	500	10	kpl.
05635	550	10	kpl.

Przyrząd wiertarski do szuflad z prowadnicą dolnego montażu DXS i DXP



INDEKS	JEDN. MIARY
20415	szt.

i Instrukcja montażu przyrządu wiertarskiego znajduje się na stronie 107.

2.3 PROWADNICE DOLNEGO MONTAŻU DXP-3D SYNCHRO

z systemem PUSH

Maksymalne obciążenie prowadnic: 30 kg
Długość prowadnic: 250, 300, 350, 400, 450, 500, 550 mm

Regulacja wysokości: 0 ÷ 3 mm
Regulacja głębokości: 0 ÷ 4 mm
Regulacja szerokości: 0 ÷ 1,5 mm

NL - długość nominalna prowadnicy
LT - głębokość wewnętrzna korpusu
Grubość boków szuflady: 18 mm

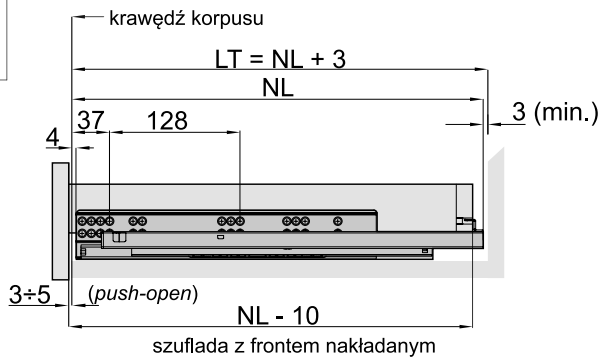

szuflada z frontem nakładanym

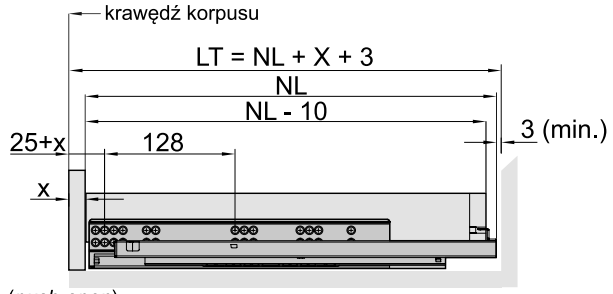

szuflada z frontem wpuszczanym

LW - szerokość wewnętrzna korpusu
SKW - szerokość wewnętrzna szuflady

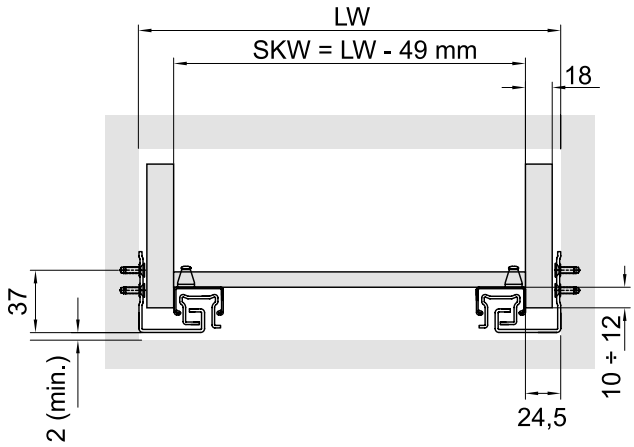

Mocowanie prowadnicy

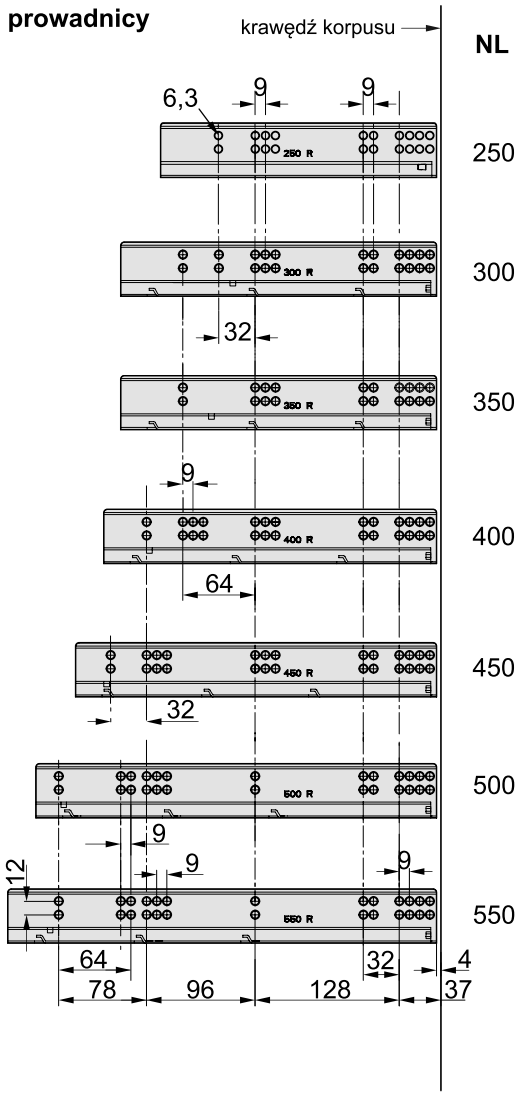

Wymiary prowadnic

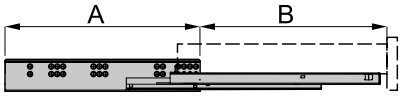

NL	250	300	350	400	450	500	550
A	250	280	280	295	320	355	380
B	200	270	320	370	420	470	520

Wymiary montażowe szuflady

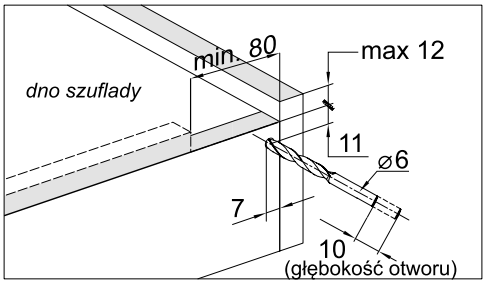

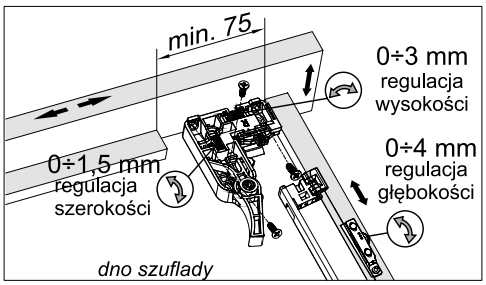

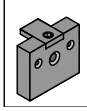

Do dokładnego wyznaczenia położenia otworów w korpusie szuflady zaleca się stosować przyrząd wiertarski do szuflad z prowadnicą dolnego montażu (ind.20415)

SEVROLL®
SYSTEMY DRZWIOWE I AKCESORIA MEBLOWE



NOWOŚĆ!

3D PROJECT

darmowy program do projektowania szuflad



- Doskonałe rozwiązanie do wyliczania formatek do szuflad i prowadnic*
- Intuicyjny interfejs
- Maksimum informacji w jednym miejscu
- Profesjonalne narzędzie dla każdego stolarza

* dotyczy szuflad Sevrollbox Slim 3D, Sevrollbox Slim, prowadnic dolnego montażu DXS-3D synchro z miękkim domykiem, prowadnic dolnego montażu DXP-3D synchro z systemem PUSH, prowadnic dolnego montażu DXP-D-3D synchro z systemem PUSH z mocowaniem pod drążek synchronizacji, prowadnic kulkowych pełnego wysuwu z systemem miękkiego domyku, oraz szafek cargo

Więcej informacji na stronie www.sevroll.pl

www.sevroll.pl

2.4 PROWADNICE DOLNEGO MONTAŻU DXP-D2-3D SYNCHRO

z systemem PUSH z mocowaniem pod drążek synchronizacji



CHARAKTERYSTYKA	
▶ Przeznaczenie	**Prowadnica do szuflad drewnianych lub z płyty wiórowej**
▶ Wypełnienie	**Dowolny materiał, max 18 mm**
▶ Dostępne długości	**250, 300, 350, 400, 450, 500, 550 mm**
▶ Konstrukcja	**Metalowa ze zintegrowanym systemem PUSH z mocowaniem pod drążek synchronizacji**
▶ Max. obciążenie	**30 kg**
▶ Ilość cykli	**70 000**
▶ Kolorystyka	**N/D**
▶ Program sprzedażowy	**Prowadnice sprzedawane są w kompletach**

ZASTOSOWANIE
▶ Meble skrzyniowe, kuchnie, garderoby, szafy, meble biurowe, archiwa

Prowadnica dolnego montażu DXP-D2-3D synchro z systemem PUSH z mocowaniem pod drążek synchronizacji.
Znajduje zastosowanie w szufladach nieposiadających klasycznych uchwytów, a otwieranie frontu odbywa się poprzez jego naciśnięcie.
Do głównych zalet produktu należy regulacja 3D, a zastosowanie drążka stabilizuje i zwiększa powtarzalność pracy prowadnicy, dzięki czemu otwieranie szuflady jest możliwe poprzez naciśniecie frontu w dowolnym miejscu.
Prowadnica DXP-D2-3D synchro przeznaczona jest do szuflad wykonanych z materiału o grubości 18 mm. Zastosowanie drążka zaleca się w szufladach o szerokości większej niż 600 mm.
Łatwy montaż i regulacja stanowią komfortowe rozwiązanie zarówno dla stolarza jak i końcowego użytkownika.

z systemem PUSH z mocowaniem pod drążek synchronizacji

Prowadnice dolnego montażu **DXP-D2-3D** synchro z systemem PUSH
z mocowaniem pod drążek synchronizacji



INDEKS	DŁUGOŚĆ (mm)	OPAK. ZBIORCZE	JEDN. MIARY
06705	250	4	kpl.
06706	300	4	kpl.
06699	350	4	kpl.
06700	400	4	kpl.
06701	450	4	kpl.
06702	500	4	kpl.
06703	550	4	kpl.

Drążek synchronizujący do szuflady **Platinium PUSH** oraz prowadnicy **DXP-D2-3D**



INDEKS	DŁUGOŚĆ (mm)	OPAK. ZBIORCZE	JEDN. MIARY
06704	1100	40	szt.

Przyrząd wiertarski do szuflad z prowadnicą dolnego montażu DXS i DXP



INDEKS	JEDN. MIARY
20415	szt.

i Instrukcja montażu przyrządu wiertarskiego znajduje się na stronie 107.

2.4 PROWADNICE DOLNEGO MONTAŻU DXP-D2-3D SYNCHRO

z systemem PUSH z mocowaniem pod drążek synchronizacji

Maksymalne obciążenie prowadnic: 30 kg
Długość prowadnic: 250, 300, 350, 400, 450, 500, 550 mm

Regulacja wysokości: 0 ÷ 3 mm
Regulacja głębokości: 0 ÷ 4 mm
Regulacja szerokości: 0 ÷ 1,5 mm

NL - długość nominalna prowadnicy
LT - głębokość wewnętrzna korpusu
Grubość boków szuflady: 18 mm

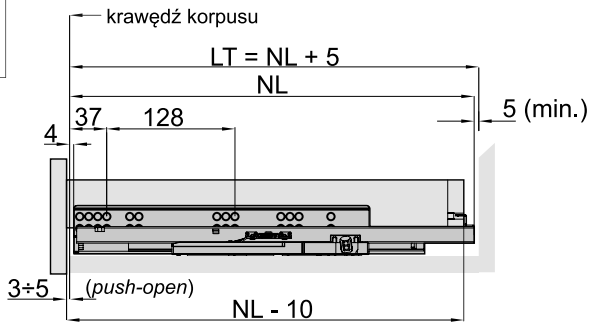

szuflada z frontem nakładanym

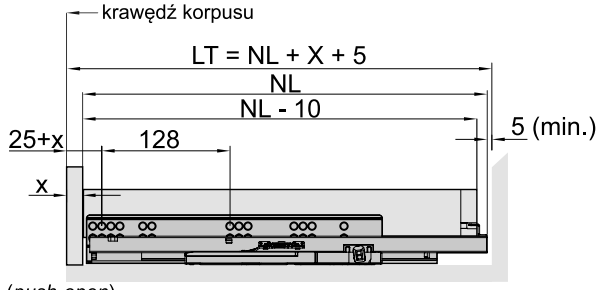

(push-open) szuflada z frontem wpuszczanym

LW - szerokość wewnętrzna korpusu
SKW - szerokość wewnętrzna szuflady

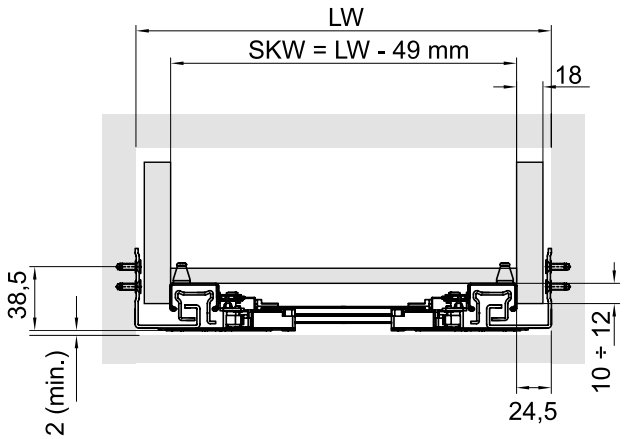

Mocowanie prowadnicy

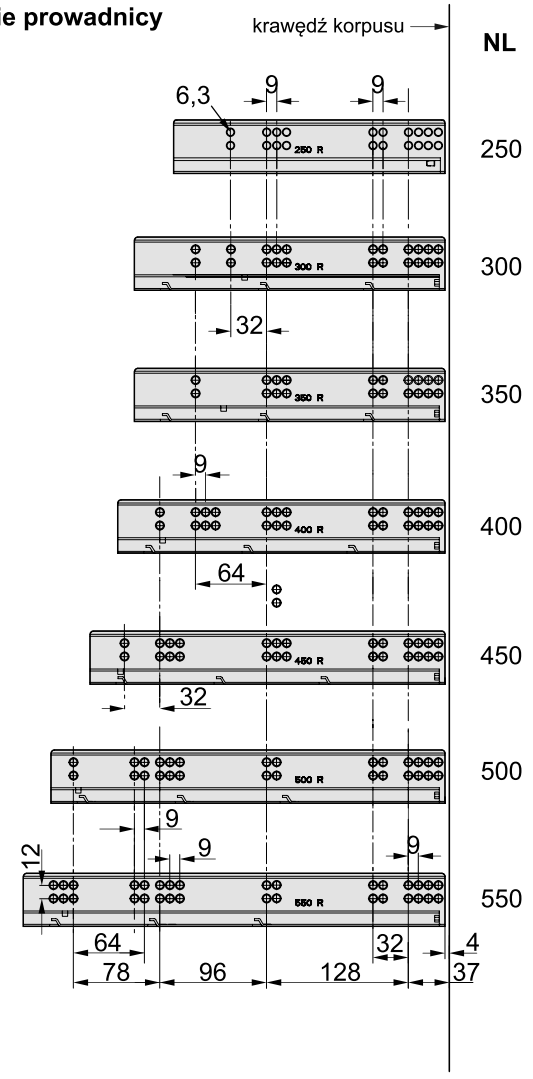

Wymiary prowadnic

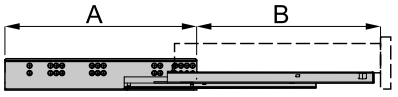

NL	250	300	350	400	450	500	550
A	250	280	280	295	320	355	380
B	200	270	320	370	420	470	520

Wymiary montażowe szuflady

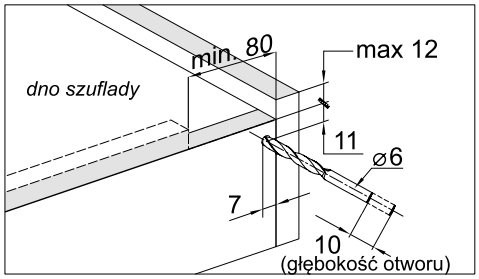

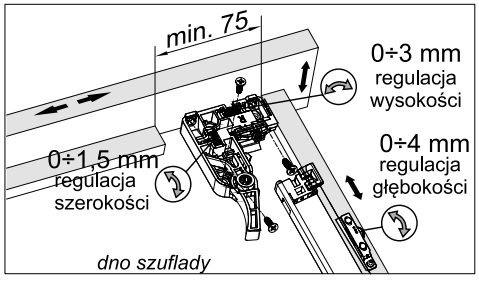

Do dokładnego wyznaczenia położenia otworów w korpusie szuflady zaleca się stosować przyrząd wiertarski do szuflad z prowadnicą dolnego montażu (ind.20415)

z systemem PUSH z mocowaniem pod drążek synchronizacji

Montaż podstawy drążka do prowadnicy DXP-D2-3D

podstawa znajduje się w zestawie z prowadnicą

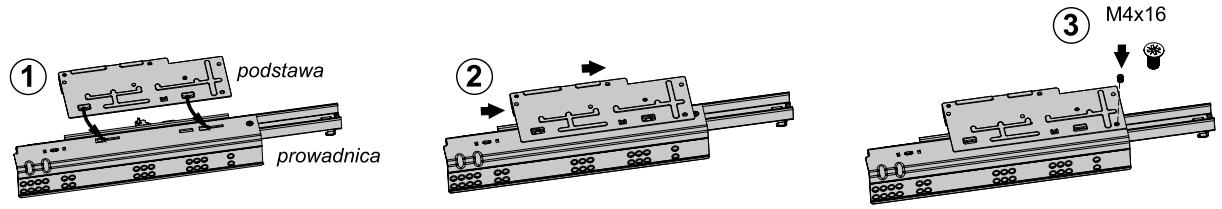

Montaż drążka

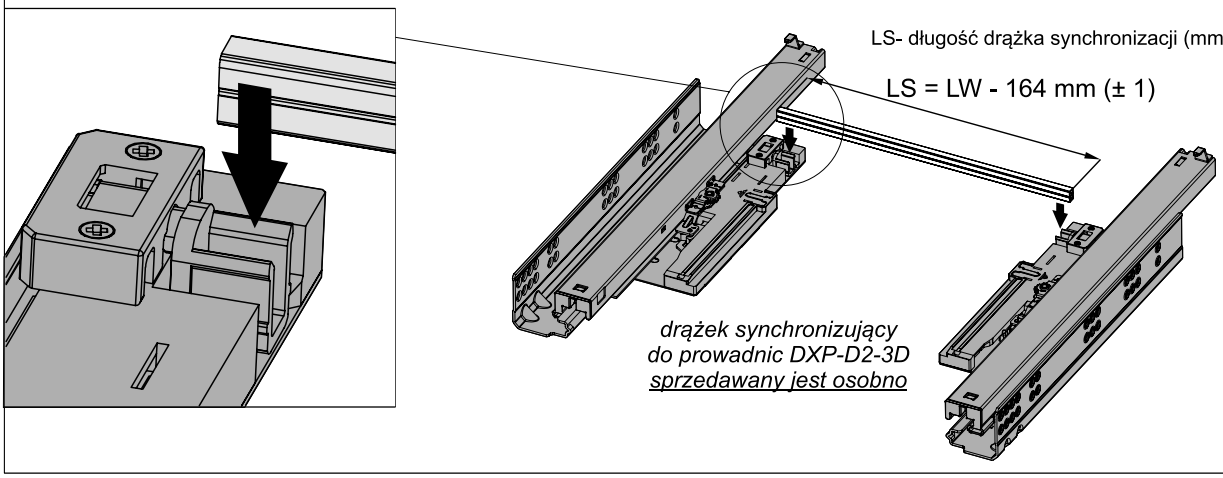

Regulacja głębokości szuflady

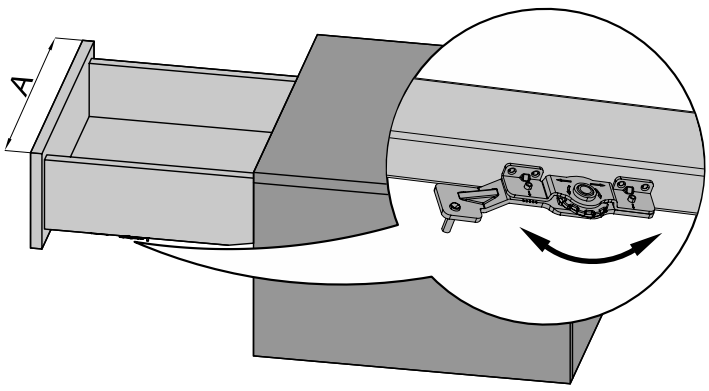

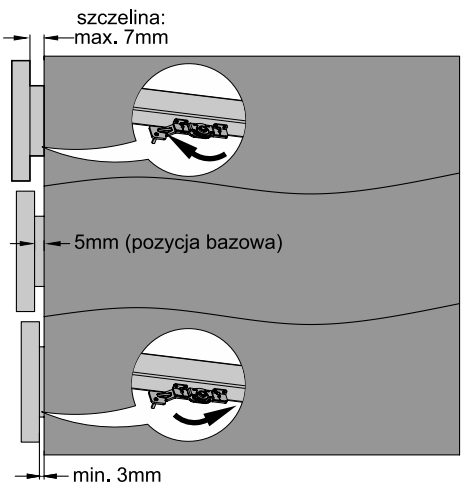

Optymalna szczelina pomiędzy frontem, a korpusem:

A < 650mm - szczelina (3 ÷ 3,5 mm)
700mm < **A** < 900mm - szczelina (4 ÷ 4,5 mm)
1000mm < **A** < 1200mm - szczelina (4,5 ÷ 5 mm)

2.5 PROWADNICE DOLNEGO MONTAŻU DXR

niepełny wysuw z miękkim domykiem



CHARAKTERYSTYKA	
▶ Przeznaczenie	**Prowadnica do szuflad drewnianych lub z płyty wiórowej**
▶ Wypełnienie	**Płyta 16 mm**
▶ Dostępne długości	**300, 350, 400, 450, 500, 550 mm**
▶ Konstrukcja	**Metalowa ze zintegrowanym systemem miękkiego domyku**
▶ Max. obciążenie	**25 kg**
▶ Ilość cykli	**50 000**
▶ Kolorystyka	**N/D**
▶ Program sprzedażowy	**Prowadnice sprzedawane są w kompletach**

ZASTOSOWANIE

▶ Meble skrzyniowe, kuchnie, garderoby, szafy, meble biurowe, archiwa

Prowadnice dolnego montażu DXR niepełny wysuw z miękkim domykiem

INDEKS	DŁUGOŚĆ (mm)	OPAK. ZBIORCZE	JEDN. MIARY
06324	300	15	kpl.
06325	350	15	kpl.
06326	400	15	kpl.
06327	450	15	kpl.
06328	500	15	kpl.
06329	550	15	kpl.



Wśród nowości Sevroll-System warto wyróżnić element systemu szuflad DXR – prowadnicę dolnego montażu DXR. Prowadnicę cechuje system miękkiego domyku, który pozwala na wygodne otwieranie i zamykanie szuflady oraz komfortowe użytkowanie mebla nawet przy obciążeniu do 25 kg. Prowadnica dolnego montażu DXR dostępna jest w zróżnicowanych długościach od 300 do 550 mm. Można ją zastosować z bokami szuflady DXR o wysokości 78, 118 oraz 150 mm lub wykorzystać same prowadnice do szuflad drewnianych lub wykonanych z płyty wiórowej. To gotowy przepis na nowoczesny system przechowywania w meblach do salonu, sypialni, szafach, garderobach czy meblach biurowych i archiwach.

niepełny wysuw z miękkim domykiem

Maksymalne obciążenie prowadnic: 25 kg
Długość prowadnic: 300, 350, 400, 450, 500, 550 mm

Regulacja wysokości: 0 ÷ 4 mm

LW - szerokość wewnętrzna korpusu
SKW - szerokość wewnętrzna szuflady

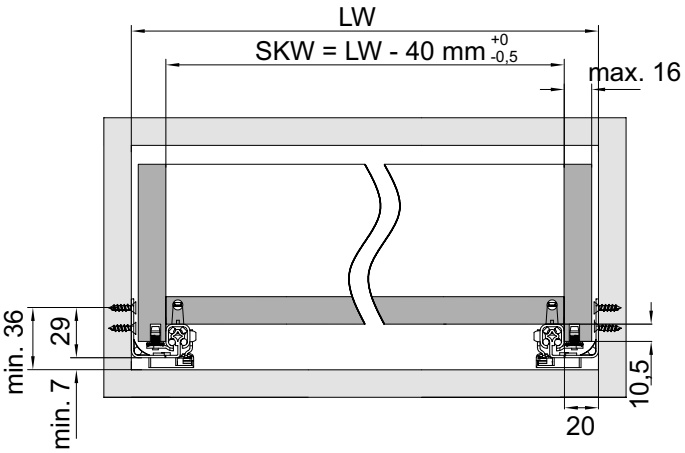

NL - długość nominalna prowadnicy
LT - minimalna głębokość wewnętrzna korpusu
SKL - głębokość szuflady
Grubość boków szuflady: max. 16 mm

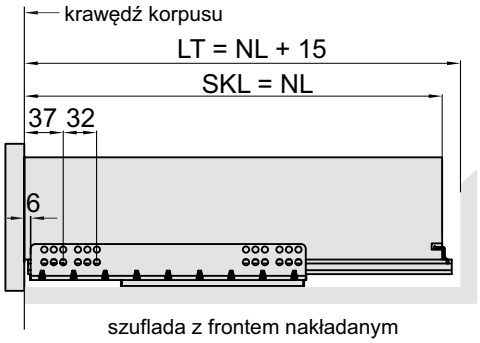

szuflada z frontem nakładanym

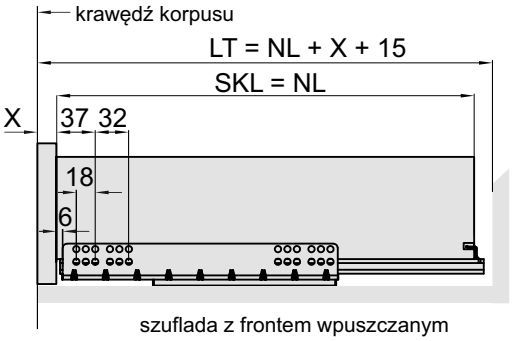

szuflada z frontem wpuszczanym

Mocowanie prowadnicy

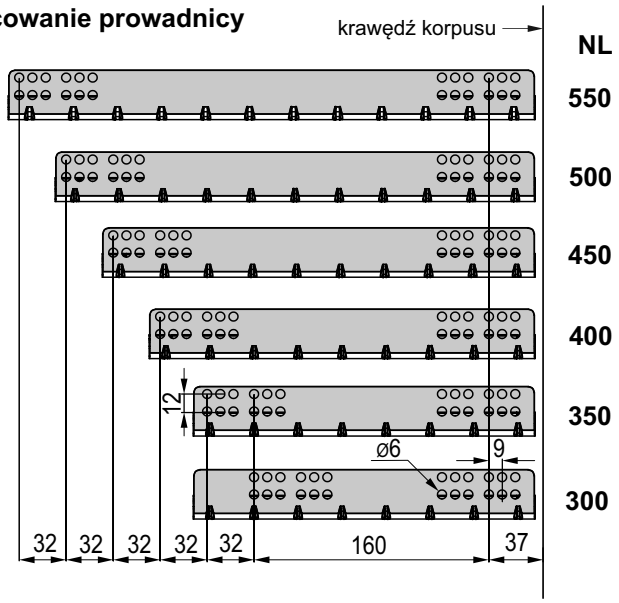

Wymiary prowadnic

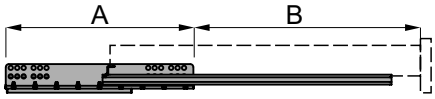

NL	300	350	400	450	500	550
A	233	235	263	295	327	359
B	238	276	314	352	390	440

Wymiary montażowe pleców szuflady

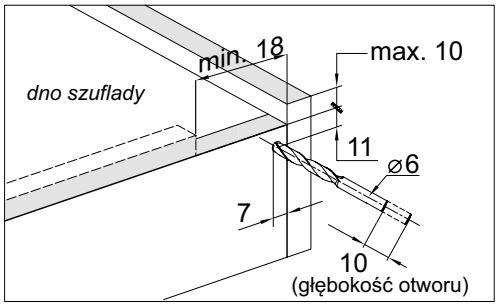

Wymiary montażowe dna szuflady

NL	300	350	400	450	500	550
X1	188,5	221,5	249,5	283,5	309,5	338,5

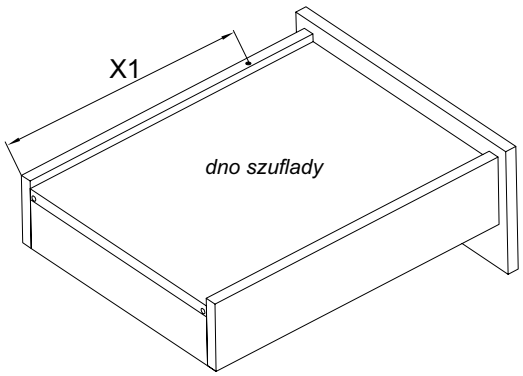

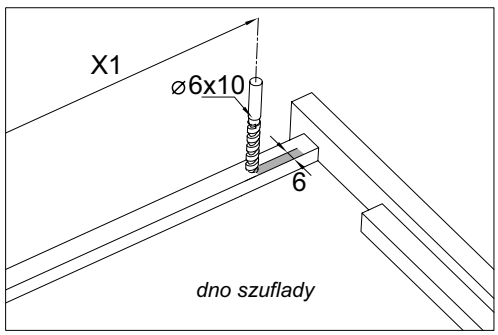

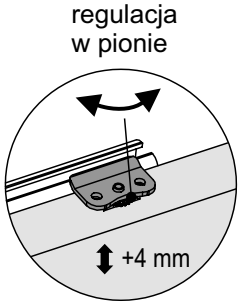

3.1 PROWADNICE KULKOWE SVQ

z systemem miękkiego domyku



CHARAKTERYSTYKA	
▶ Przeznaczenie	**Prowadnica do szuflad drewnianych lub z płyty wiórowej**
▶ Wypełnienie	**Dowolny materiał**
▶ Dostępne długości	**300, 350, 400, 450, 500, 550, 600, 700**
▶ Konstrukcja	**Metalowa ze zintegrowanym systemem miękkiego domyku**
▶ Max. obciążenie	**35 kg**
▶ Ilość cykli	**50 000**
▶ Kolorystyka	**Czarna**
▶ Program sprzedażowy	**Prowadnice sprzedawane są w kompletach**

ZASTOSOWANIE

▶ Meble skrzyniowe, kuchnie, garderoby, szafy, meble biurowe, archiwa

Prowadnice kulkowe pełnego wysuwu SVQ z systemem miękkiego domyku

INDEKS	KOLOR	DŁUGOŚĆ (mm)	OPAK. ZBIORCZE	JEDN. MIARY
06345	CZARNY	300	15	kpl.
06346	CZARNY	350	15	kpl.
06347	CZARNY	400	15	kpl.
06348	CZARNY	450	15	kpl.
06349	CZARNY	500	15	kpl.
06350	CZARNY	550	15	kpl.
06351	CZARNY	600	15	kpl.
06352	CZARNY	700	15	kpl.



Prowadnica kulkowa SVQ

Jeśli szukasz nowoczesnego i uniwersalnego rozwiązania do wielu różnorodnych mebli, sprawdź nowość Sevroll-System – prowadnicę kulkową SVQ. Nadają się do szuflad drewnianych oraz wykonanych z płyty wiórowej. Dzięki zintegrowanemu systemowi miękkiego domyku codzienne korzystanie z szuflady jest komfortowe nawet przy wielokrotnym otwieraniu jej i zamykaniu. Prowadnica pracuje bezawaryjne przy obciążeniu nawet do 35 kg. Dostępna jest w kolorze czarnym oraz w szerokim zakresie długości – od 300 aż do 700 mm. To trwałe i uniwersalne rozwiązanie do nowoczesnych mebli różnego typu i znajdzie zastosowanie w szafach, komodach, garderobach oraz innych meblach do przechowywania w salonie, jadalni czy sypialni. Prowadnice kulkowe SVQ będą także niezastąpione w przestrzeniach biurowych oraz w organizacji archiwów.

SEVROLL® SYSTEMY DRZWIOWE I AKCESORIA MEBLOWE

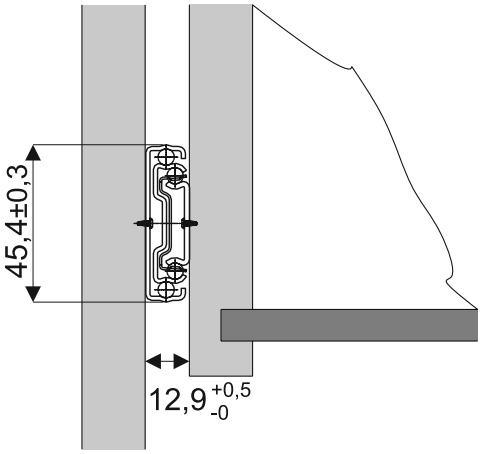

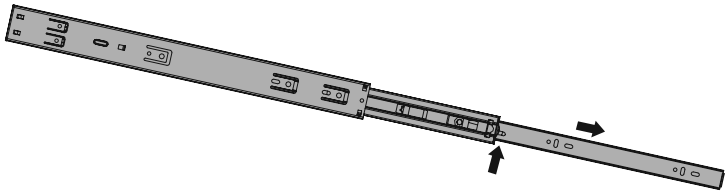

Wymiary prowadnic

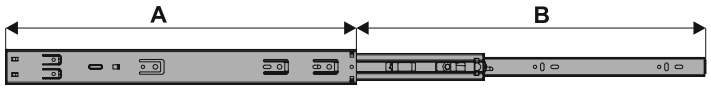

A	300	350	400	450	500	550	600	700
B	264±3	335±3	400±3	450±3	500±3	550±3	600±3	700±3

Mocowanie prowadnic do korpusu

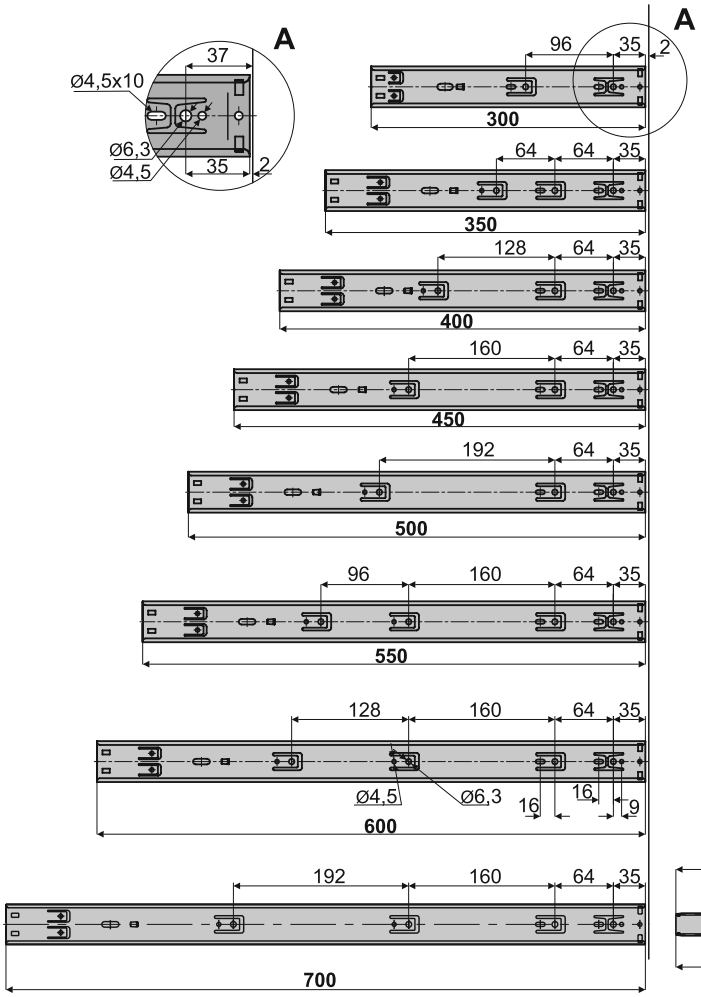

Mocowanie prowadnic do szuflady

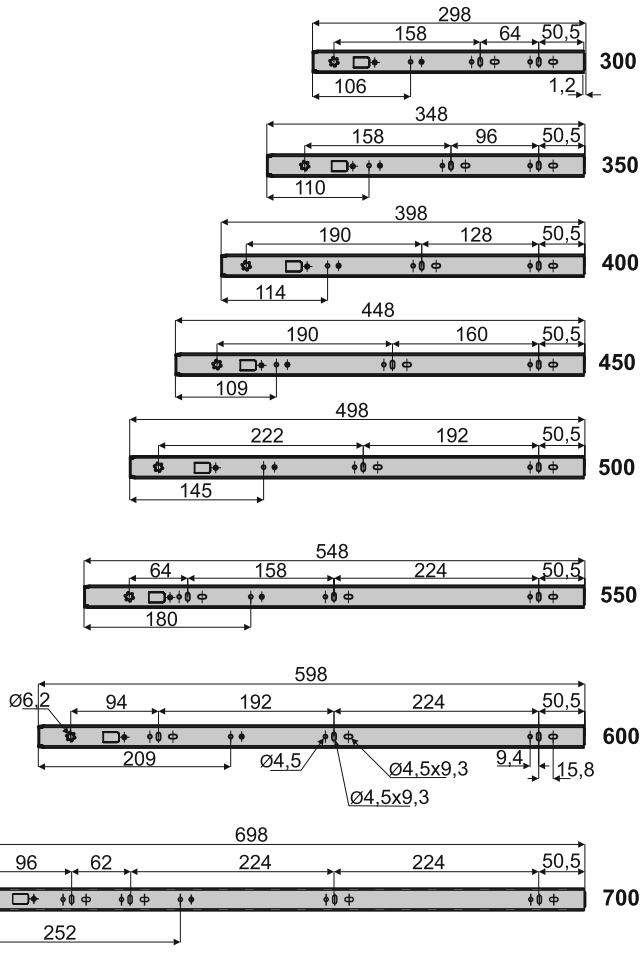

3.2 PROWADNICE KULKOWE DO DUŻYCH OBCIĄŻEŃ

H-53 mm



CHARAKTERYSTYKA	
▶ Przeznaczenie	**Prowadnica do szuflad drewnianych lub z płyty wiórowej**
▶ Wypełnienie	**Dowolny materiał**
▶ Dostępne długości	**100 kg:** 400, 450, 500, 550, 600, 650, 700, 750, 800, 850, 900, 950, 1000, 1100, 1200 **80 kg:** 450, 500, 550, 600, 650, 700, 750, 800, 850, 900, 950, 1000, 1100, 1200
▶ Konstrukcja	**100 kg:** metalowa **80 kg:** metalowa ze zintegrowanym systemem miękkiego domyku
▶ Max. obciążenie	**100 kg, 80 kg**
▶ Ilość cykli	**70 000**
▶ Program sprzedażowy	**Prowadnice sprzedawane są w kompletach**

ZASTOSOWANIE
▶ Meble skrzyniowe, kuchnie, garderoby, szafy, meble biurowe, archiwa

Prowadnice kulkowe do dużych obciążeń H-53

Potrzebujesz trwałego rozwiązania do przechowywania dużych obciążeń? Polecamy nowość Sevroll-System – prowadnice kulkowe do dużych obciążeń H-53. **Obciążenie dla szuflady to aż 100 kg oraz do 80 kg z systemem miękkiego domyku.** Pełny wysuw umożliwia komfortowe korzystanie i łatwy wgląd w zawartość szuflady nawet przy pełnym zagospodarowaniu. Szeroki wybór długości – **od 400 do 1200 mm** – to przepis na różnorodne projekty mebli, dostosowane do oczekiwań i potrzeb ich użytkowników. **Prowadnica sprawdzi się w archiwach zakładowych, biurach i wnętrzach użyteczności publicznej, a także wszędzie tam gdzie potrzebujesz wyjątkowo głębokiego mebla, np. w szufladzie pod schodami.** Prowadnice kulkowe do dużych obciążeń Sevroll są doskonałym sposobem na funkcjonalne i wygodne przechowywanie.

SEVROLL® SYSTEMY DRZWIOWE I AKCESORIA MEBLOWE

H-53 mm

Prowadnice kulkowe do dużych obciążeń H-53 mm 100 kg



INDEKS	DŁUGOŚĆ (mm)	OPAK. ZBIORCZE	JEDN. MIARY
06575	400	5	kpl.
06576	450	5	kpl.
06372	500	5	kpl.
06373	550	5	kpl.
06374	600	5	kpl.
06375	650	5	kpl.
06376	700	5	kpl.
06377	750	5	kpl.
06378	800	5	kpl.
06379	850	5	kpl.
06380	900	5	kpl.
06381	950	5	kpl.
06382	1000	5	kpl.
06634	1100	5	kpl.
06635	1200	5	kpl.

Prowadnice kulkowe do dużych obciążeń z systemem miękkiego domyku H-53mm 80kg



INDEKS	DŁUGOŚĆ (mm)	OPAK. ZBIORCZE	JEDN. MIARY
6713	450	5	kpl.
6714	500	5	kpl.
6715	550	5	kpl.
6716	600	5	kpl.
6717	650	5	kpl.
6718	700	5	kpl.
6719	750	5	kpl.
6720	800	5	kpl.
6721	850	5	kpl.
6722	900	5	kpl.
6723	950	5	kpl.
6724	1000	5	kpl.
6725	1100	5	kpl.
6726	1200	5	kpl.

3.2 PROWADNICE KULKOWE DO DUŻYCH OBCIĄŻEŃ

H-53 mm 100 kg

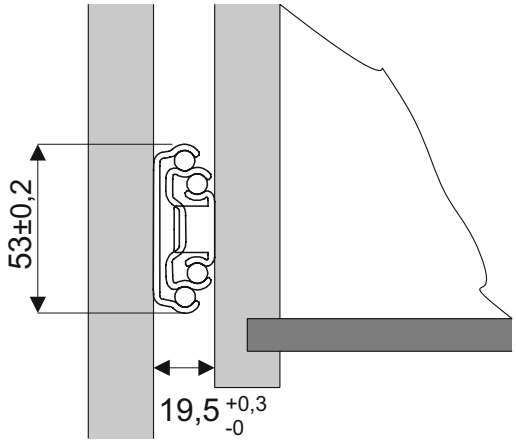

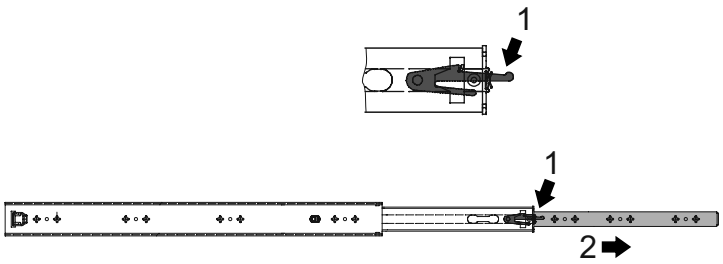

Wymiary prowadnic

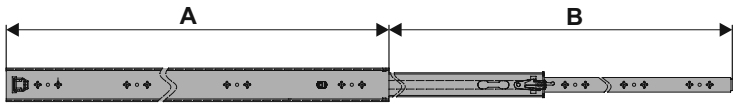

A	400	450	500	550	600	650	700	750	800	850	900	950	1000	1100	1200
B±3	400	450	500	550	600	650	700	750	800	850	900	950	1000	1100	1200

Mocowanie prowadnic do korpusu

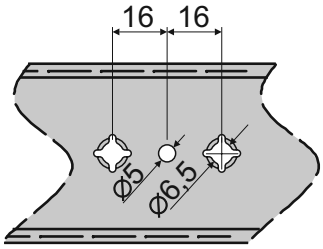

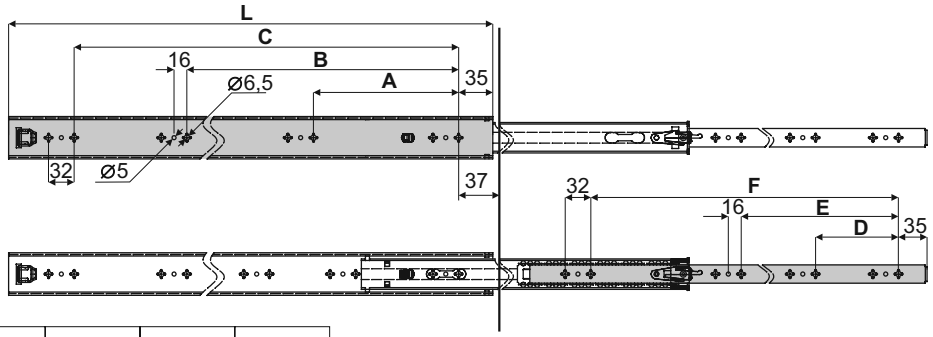

Mocowanie prowadnic do szuflady

L	A	B	C	D	E	F
400	128	288	-	96	288	-
450	160	320	-	128	320	-
500	192	384	-	160	384	-
550	192	416	-	192	416	-
600	128	288	480	192	352	480
650	160	320	512	192	384	544
700	192	384	576	192	384	576
750	192	384	576	192	416	608
800	224	448	672	224	448	672
850	224	448	672	224	448	672
900	256	512	768	256	512	768
950	256	544	832	256	544	832
1000	288	576	864	288	576	864
1100	288	608	928	288	608	928
1200	352	704	1056	320	672	1024

H-53 mm 80 kg

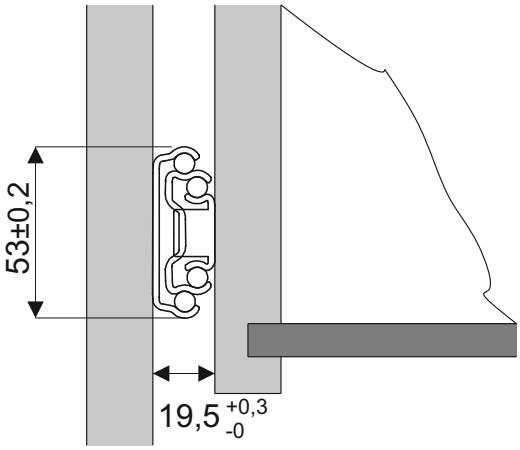

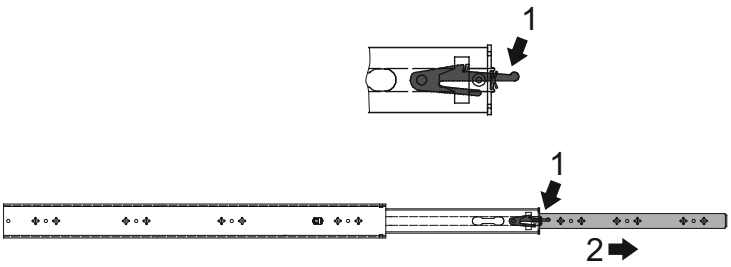

Wymiary prowadnic

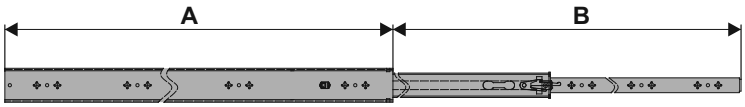

A	450	500	550	600	650	700	750	800	850	900	950	1000	1100	1200
B±3	450	500	550	600	650	700	750	800	850	900	950	1000	1100	1200

Mocowanie prowadnic do korpusu

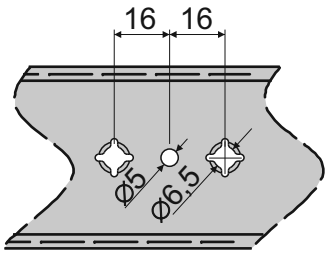

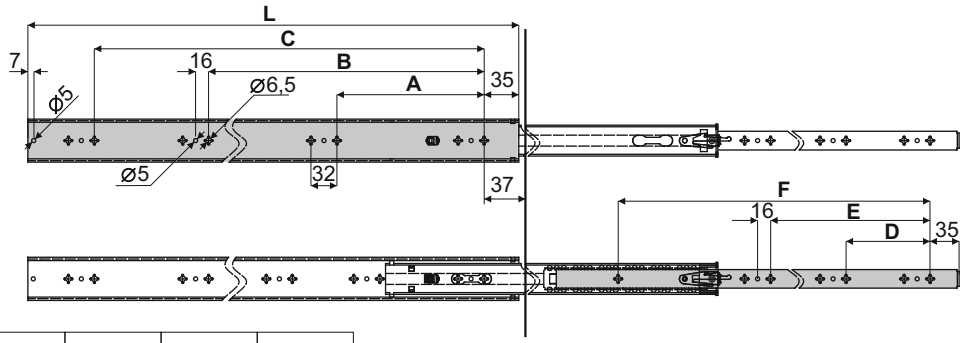

Mocowanie prowadnic do szuflady

L	A	B	C	D	E	F
450	192	-	-	160	-	366
500	192	-	-	160	-	416
550	192	288	-	192	-	466
600	128	320	-	192	384	516
650	160	352	-	192	416	566
700	192	416	-	224	448	616
750	192	448	-	256	512	666
800	224	480	-	256	544	716
850	224	544	-	288	576	766
900	256	544	-	288	608	816
950	256	608	-	320	640	866
1000	320	672	-	320	672	916
1100	352	736	-	384	768	1016
1200	288	576	896	384	800	1116

3.3 PROWADNICE KULKOWE

pełnego wysuwu z systemem miękkiego domyku



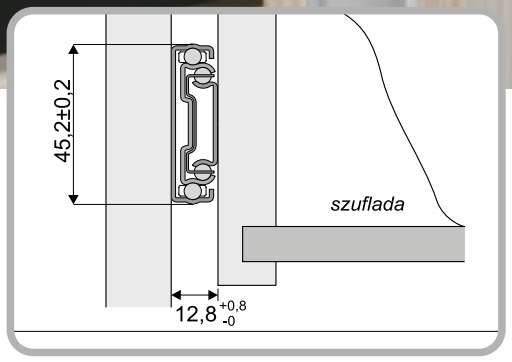



Nowoczesne i niezawodne prowadnice Sevroll

Prowadnice kulkowe pełnego wysuwu z systemem miękkiego domyku to kolejny innowacyjny produkt firmy Sevroll. Zastosowano tu kompaktową budowę o wysokości 45 mm przy zachowaniu dużej nośności. Konstrukcja została wykonana z metalu odpornego na odkształcenia. System miękkiego domyku realizowany jest poprzez mechanizm z podwójną sprężyną oraz mosiężnym cylindrem amortyzatora.
Prowadnica posiada 5 segmentów łożysk, w każdym z nich znajduje się 5 kulek. Szeroki zakres długości prowadnic (250-600 mm) sprawia, że będą doskonałym wyborem w przypadku mebli kuchennych, jak i biurowych umożliwiając stworzenie pojemnych i wytrzymałych szuflad.

CHARAKTERYSTYKA	
▶ Przeznaczenie	**Prowadnica do szuflad drewnianych lub z płyty wiórowej**
▶ Wypełnienie	**Dowolny materiał**
▶ Dostępne długości	**250, 300, 350, 400, 450, 500, 550, 600 mm**
▶ Konstrukcja	**Metalowa ze zintegrowanym systemem miękkiego domyku**
▶ Max. obciążenie	**35 kg**
▶ Ilość cykli	**70 000**
▶ Kolorystyka	**N/D**
▶ Program sprzedażowy	**Prowadnice sprzedawane są w kompletach**

ZASTOSOWANIE
▶ Meble skrzyniowe, kuchnie, garderoby, szafy, meble biurowe, archiwa

SEVROLL
SYSTEMY DRZWIOWE I AKCESORIA MEBLOWE

pełnego wysuwu z systemem miękkiego domyku

Prowadnice kulkowe pełnego wysuwu z systemem miękkiego domyku



INDEKS	DŁUGOŚĆ (mm)	WYSOKOŚĆ (mm)	OPAK. ZBIORCZE	JEDN. MIARY
04896	250	45	15	kpl.
04897	300	45	15	kpl.
04898	350	45	15	kpl.
04899	400	45	15	kpl.
04900	450	45	15	kpl.
04901	500	45	15	kpl.
04902	550	45	15	kpl.
04903	600	45	15	kpl.

Wymiary prowadnic

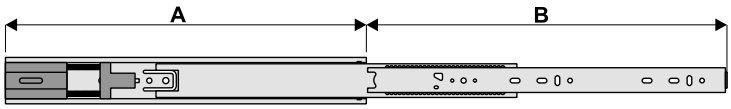

A	250	300	350	400	450	500	550	600
B	192±2	268±2	343±2	382±2	452±2	503±2	550±2	600±2

Wypinanie prowadnicy

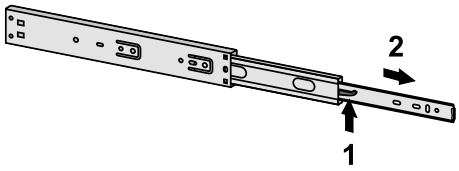

Mocowanie prowadnic do korpusu

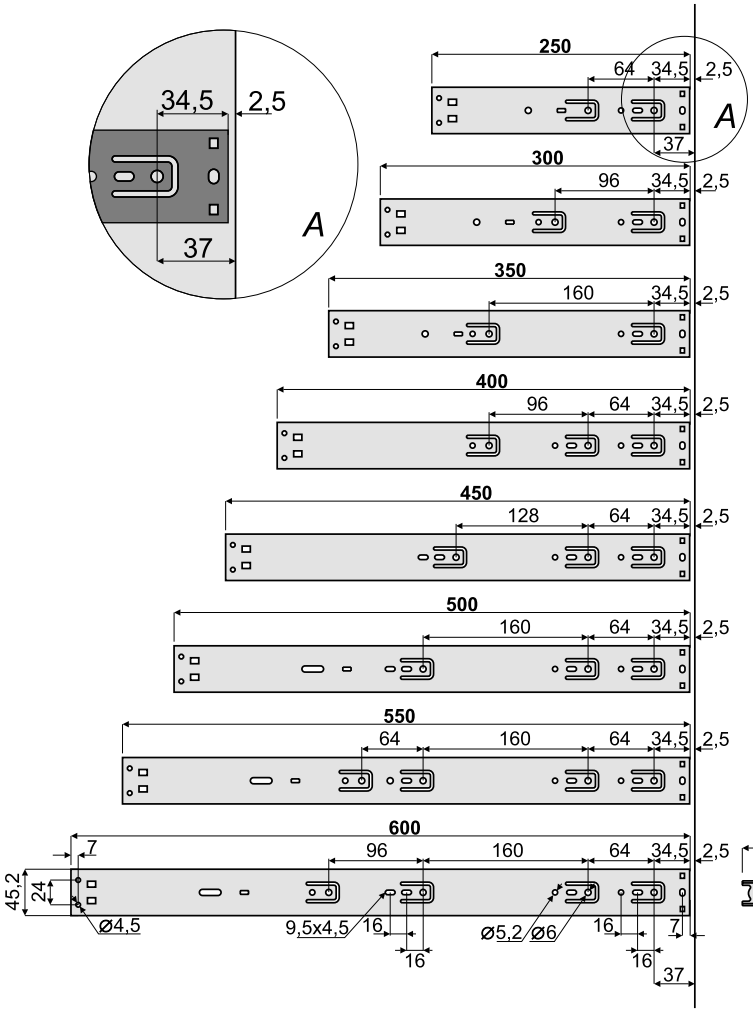

Mocowanie prowadnic do szuflady

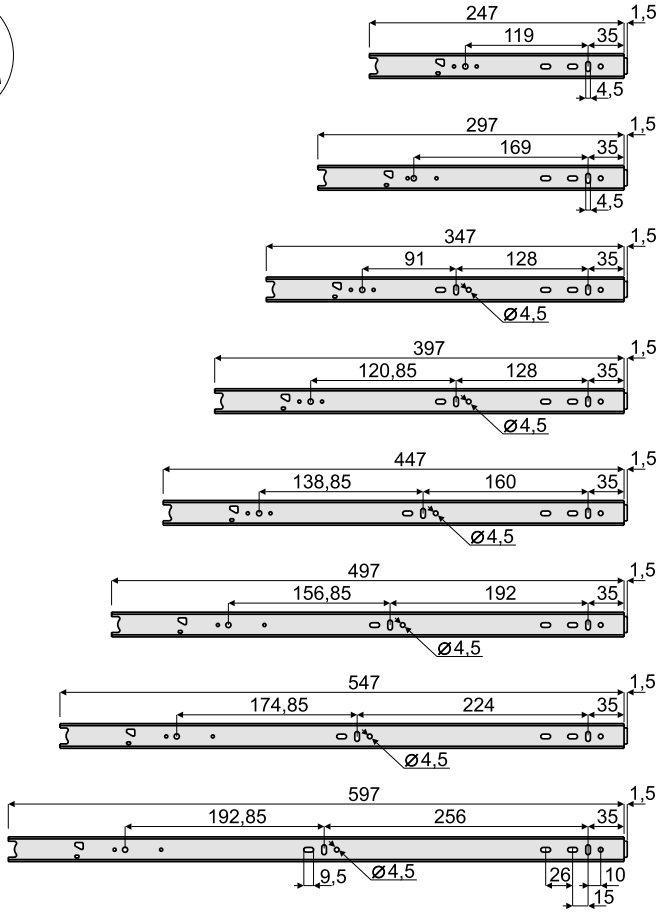

3.4 PROWADNICE KULKOWE SVS

pełnego wysuwu bez dociągu / z systemem miękkiego domyku / z systemem PUSH



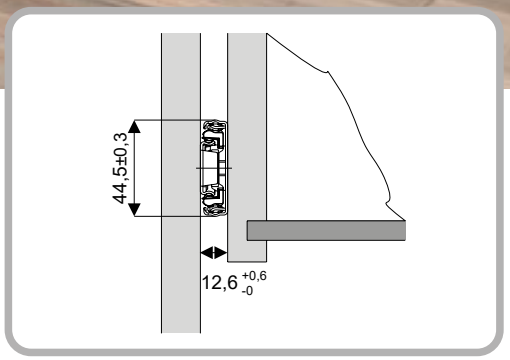



Nowość Sevroll-System – **prowadnice kulkowe SVS** – to produkt dedykowany szufladom drewnianym lub z płyty wiórowej. Prowadnice będą znakomitym rozwiązaniem w szafach, garderobach, komodach, meblach kuchennych i salonowych oraz meblach do przechowywania w biurze i archiwum. Oprócz szerokiego zakresu zastosowań ich atut to pełen wysuw. Umożliwia to komfortowe korzystanie z szuflady przy obciążeniu do 30 kg. Prowadnice kulkowe SVS są również dostępne z systemem PUSH oraz z miękkim domykiem, który dodatkowo podnosi wygodę użytkowania mebla. Prowadnice dostępne są w szerokim zakresie długości od 250 do 550 mm. Oprócz koloru srebrnego Sevroll-System oferuje je w kolorze czarnym. To wyjątkowa propozycja na rynku, idealna jako dekoracyjny element do modnych teraz wnętrz loftowych. Szacowana liczba cykli otwierania i zamykania to aż 60 tys., co czyni z prowadnic wyjątkowo trwałe rozwiązanie na długie lata.

CHARAKTERYSTYKA	
▶ Przeznaczenie	**Prowadnica do szuflad drewnianych lub z płyty wiórowej**
▶ Wypełnienie	**Dowolny materiał**
▶ Dostępne długości	**250, 300, 350, 400, 450, 500, 550 mm**
▶ Konstrukcja	**metalowa, zespolona ze zintegrowaną funkcją**
▶ Max. obciążenie	**Bez dociągu do 30 kg / z systemem PUSH do 25 kg / z systemem miękkiego domyku do 25 kg**
▶ Ilość cykli	**60 000**
▶ Kolorystyka	**Srebrna, czarna**
▶ Program sprzedażowy	**Prowadnice sprzedawane są w kompletach**

ZASTOSOWANIE
▶ Garderoby, szafy, meble biurowe, archiwa

SEVROLL® SYSTEMY DRZWIOWE I AKCESORIA MEBLOWE

pełnego wysuwu bez dociągu / z systemem miękkiego domyku / z systemem PUSH

Prowadnice kulkowe pełnego wysuwu SVS



INDEKS	KOLOR	DŁUGOŚĆ (mm)	WYSOKOŚĆ (mm)	OPAK. ZBIORCZE	JEDN. MIARY
06130	SREBRNY	250	45	15	kpl.
06131	SREBRNY	300	45	15	kpl.
06132	SREBRNY	350	45	15	kpl.
06133	SREBRNY	400	45	15	kpl.
06134	SREBRNY	450	45	15	kpl.
06135	SREBRNY	500	45	15	kpl.
06136	SREBRNY	550	45	15	kpl.
06173	CZARNY	250	45	15	kpl.
06174	CZARNY	300	45	15	kpl.
06175	CZARNY	350	45	15	kpl.
06176	CZARNY	400	45	15	kpl.
06177	CZARNY	450	45	15	kpl.
06178	CZARNY	500	45	15	kpl.
06179	CZARNY	550	45	15	kpl.

Prowadnice kulkowe pełnego wysuwu SVS z systemem miękkiego domyku



INDEKS	KOLOR	DŁUGOŚĆ (mm)	WYSOKOŚĆ (mm)	OPAK. ZBIORCZE	JEDN. MIARY
06137	SREBRNY	250	45	15	kpl.
06138	SREBRNY	300	45	15	kpl.
06139	SREBRNY	350	45	15	kpl.
06140	SREBRNY	400	45	15	kpl.
06141	SREBRNY	450	45	15	kpl.
06142	SREBRNY	500	45	15	kpl.
06143	SREBRNY	550	45	15	kpl.
06180	CZARNY	250	45	15	kpl.
06181	CZARNY	300	45	15	kpl.
06182	CZARNY	350	45	15	kpl.
06183	CZARNY	400	45	15	kpl.
06184	CZARNY	450	45	15	kpl.
06185	CZARNY	500	45	15	kpl.
06186	CZARNY	550	45	15	kpl.

Prowadnice kulkowe pełnego wysuwu SVS z systemem PUSH



INDEKS	KOLOR	DŁUGOŚĆ (mm)	WYSOKOŚĆ (mm)	OPAK. ZBIORCZE	JEDN. MIARY
06144	SREBRNY	250	45	15	kpl.
06145	SREBRNY	300	45	15	kpl.
06146	SREBRNY	350	45	15	kpl.
06147	SREBRNY	400	45	15	kpl.
06148	SREBRNY	450	45	15	kpl.
06149	SREBRNY	500	45	15	kpl.
06150	SREBRNY	550	45	15	kpl.
06187	CZARNY	250	45	15	kpl.
06188	CZARNY	300	45	15	kpl.
06189	CZARNY	350	45	15	kpl.
06190	CZARNY	400	45	15	kpl.
06191	CZARNY	450	45	15	kpl.
06192	CZARNY	500	45	15	kpl.
06193	CZARNY	550	45	15	kpl.

3.4 PROWADNICE KULKOWE SVS

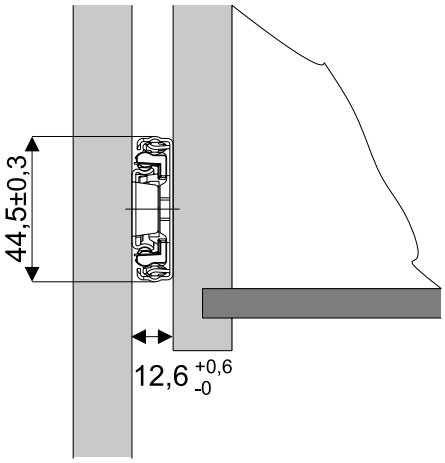

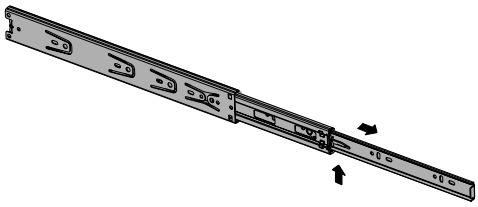

Wymiary prowadnic

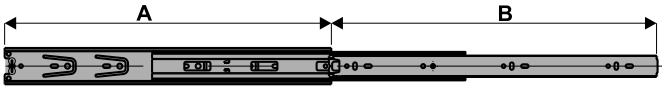

A	250	300	350	400	450	500	550
B	247±2	298±2	348±2	398±2	448±2	497±2	548±2

Mocowanie prowadnic do korpusu

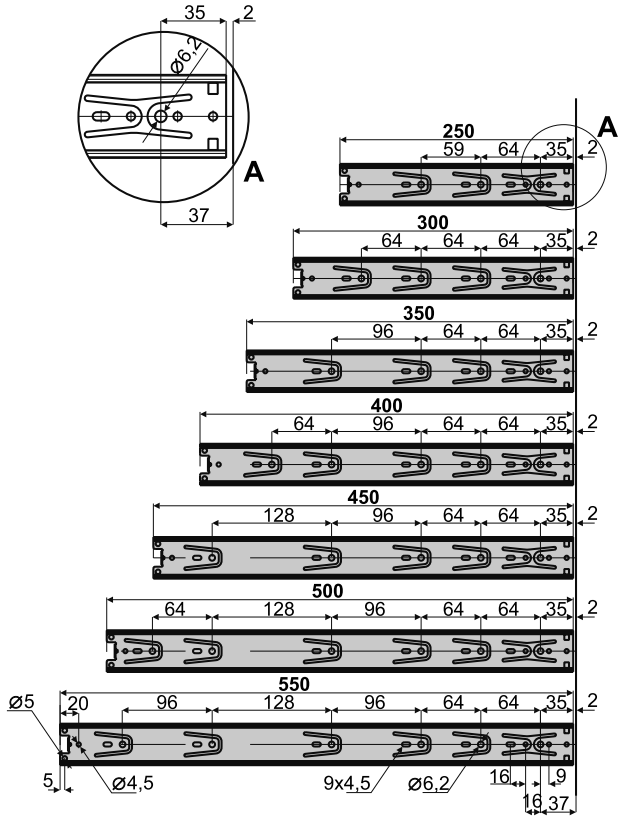

Mocowanie prowadnic do szuflady

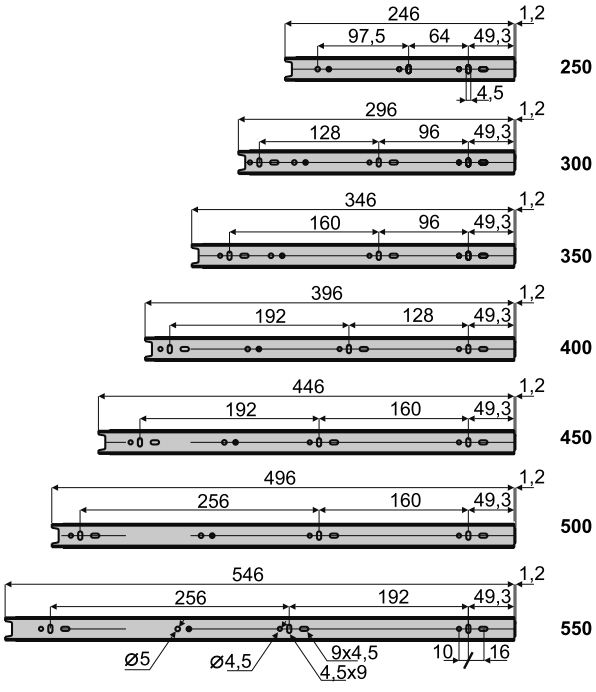

z systemem miękkiego domyku lub z systemem PUSH

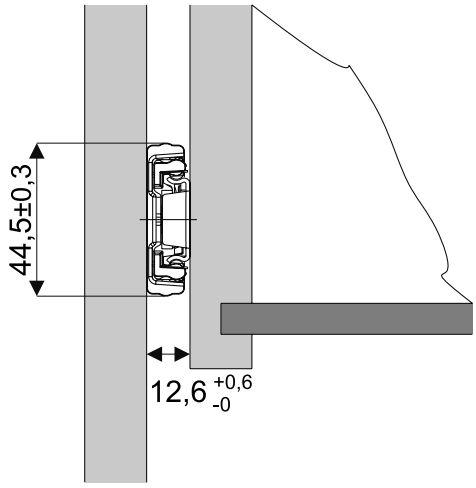

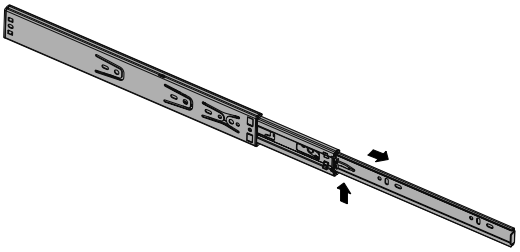

Wymiary prowadnic

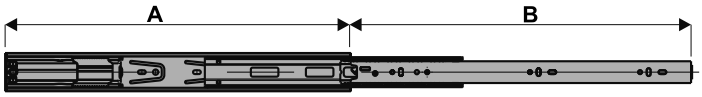

A	250	300	350	400	450	500	550
B	210±2	288±2	338±2	396±2	444±2	492±2	546±2

Mocowanie prowadnic do korpusu

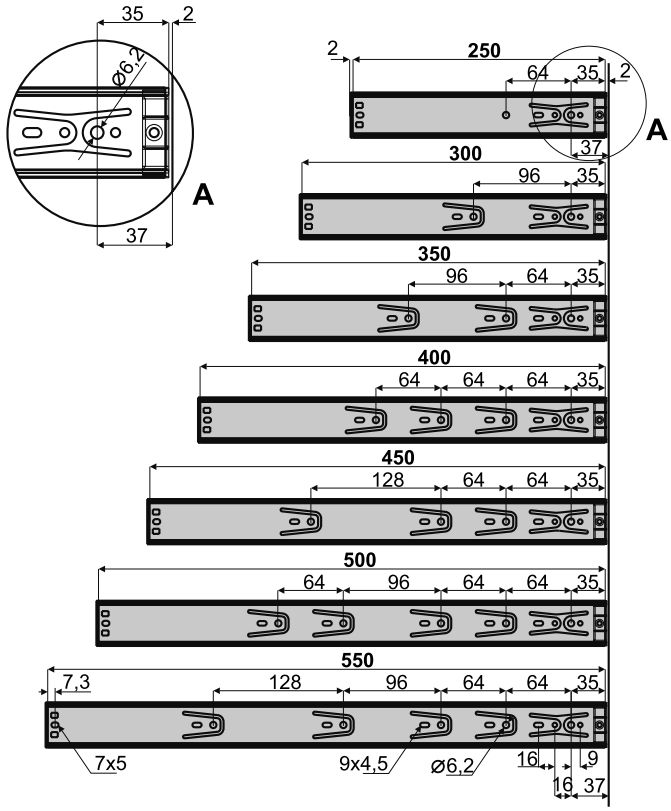

Mocowanie prowadnic do szuflady

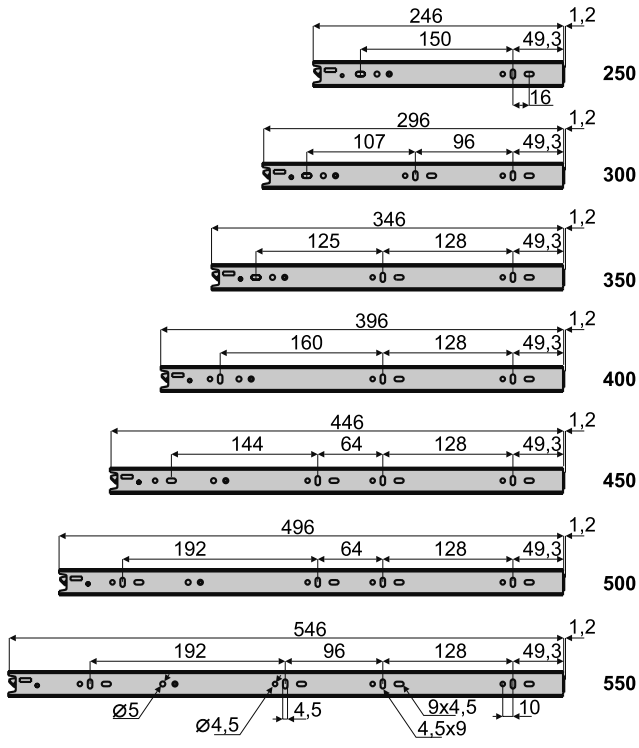

4.1 ZAWIASY NIEWIDOCZNE SECRET

Do ramek aluminiowych i drzwi drewnianych, z miękkim domykiem





Zawiasy niewidoczne SECRET to nowy rodzaj zawiasów w ofercie Sevroll. Konstrukcja wpuszczana w korpus i w skrzydło drzwiowe sprawia, że po zamontowaniu zawias jest właściwie niewidoczny. Mały kompaktowy wymiar pozwala na niemal perfekcyjne wkomponowanie w bryłę mebla. Produkt znajduje zastosowanie w drewnianych skrzydłach drzwiowych lub wykonanych na profilu ramkowym, a unikalna czarna kolorystyka pozwala na dostosowanie do każdego projektu.

CHARAKTERYSTYKA	
▶ Przeznaczenie	**Montaż drzwi mebli skrzyniowych**
▶ Materiał drzwi	**Profil aluminiowy do ramek, np. profil Sevroll S06 lub płyta meblowa 18 mm**
▶ Konstrukcja	**wysokogatunkowy stop stali**
▶ Grubość frontu	**min. 18 mm**
▶ Ilość cykli	**50 000**
▶ Program sprzedaży	**Zawiasy sprzedawane są w kompletach**

ZASTOSOWANIE
▶ Meble skrzyniowe – montaż drzwi

do ramek aluminiowych i drzwi drewnianych z miękkim domykiem

Zawias nakładany niewidoczny SECRET do ramek aluminiowych i drzwi drewnianych z miękkim domykiem (Zestaw 2 szt.)



INDEKS	KOLOR	OPAK. ZBIORCZE	JEDN. MIARY
223267	SREBRNY	24	kpl.
223266	CZARNY METALICZNY	24	kpl.

i Zestaw zawiera 2 zawiasy i kpl. wkrętów.

i Współpracuje z profilem ramkowym S06 Sevroll.

Kątownik montażowy dla zawiasu SECRET (Zestaw 4 szt.)



INDEKS	OPAK. ZBIORCZE	JEDN. MIARY
223268	50	kpl.

i Zestaw zawiera 4 kątowniki i kpl. wkrętów.

Profil ramkowy S06



INDEKS	KOLOR	DŁUGOŚĆ (mm)	OPAK. ZBIORCZE	JEDN. MIARY
06473	SREBRNY	4000	12	szt.
06474	CZARNY ANODOWANY	4000	12	szt.

i Dedykowany do zawiasu SECRET.

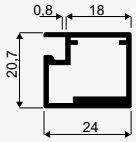

Uszczelka do profili ramkowych typ II S01/S02/S04/S05/S06

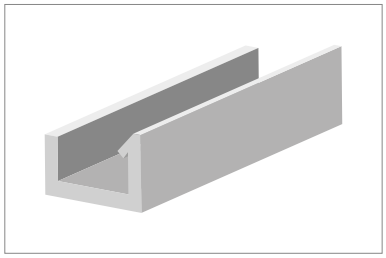

INDEKS	KOLOR	OPAK. ZBIORCZE	JEDN. MIARY
20167	SZARY	100	mb.
20421	CZARNY	200	mb.

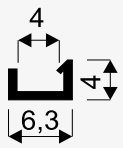

4.1 ZAWIASY NAKŁADANE NIEWIDOCZNE SECRET

do ramek aluminiowych i drzwi drewnianych z miękkim domykiem

D - grubość boku korpusu
A - nałożenie (A = D - S)
K - odsunięcie puszki zawiasu (3÷6 mm)
S - szczelina drzwi

S	D=18	D=20	D=22	D=24	D=26	D=28	D=30	D=32
K=3	0	0,2	0,6	1	2,3	4,9	7,5	10
K=4	0	0,2	0,6	1	1,5	3,9	6,5	9
K=5	0	0,2	0,6	1	1,5	2,9	5,5	8
K=6	0	0,2	0,6	1	1,5	1,9	4,5	7

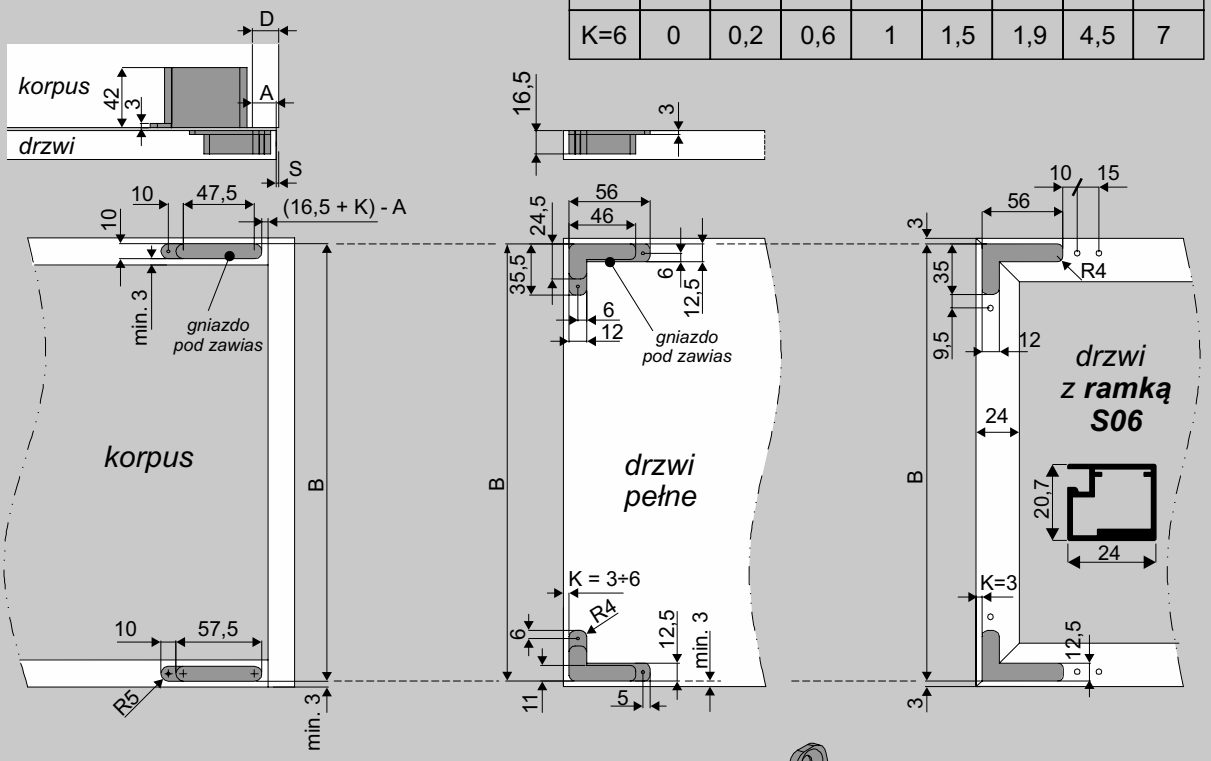

Zawias nakładany, z miękkim domykiem

Maksymalny ciężar drzwi 25 kg

Kąt otwarcia 105°

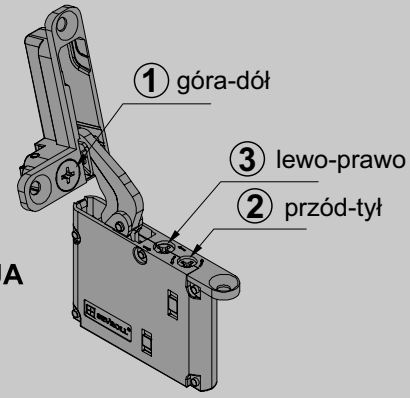

REGULACJA

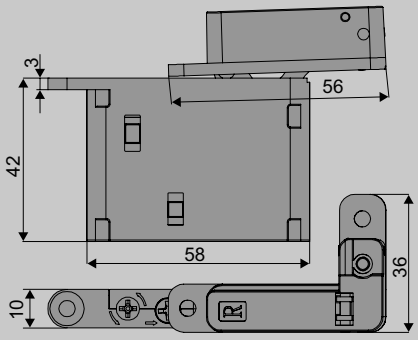

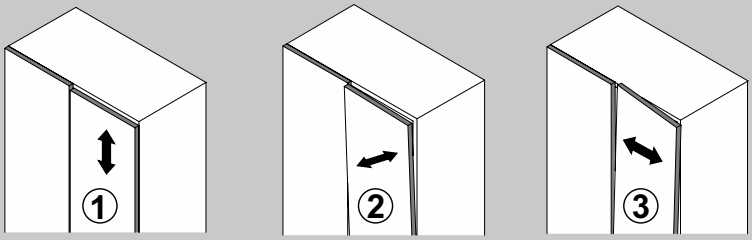

góra-dół ± 1,3 mm

przód-tył ± 2 mm

lewo-prawo ± 2 mm

ELEMENTY SKŁADOWE

Zawias nakładany niewidoczny SECRET do ramek aluminiowych i drzwi drewnianych, z miękkim domykiem

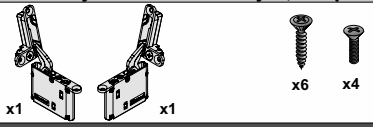

Kątownik montażowy dla zawiasu SECRET i ramki S06

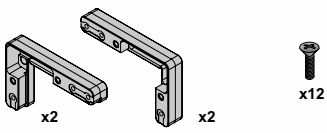

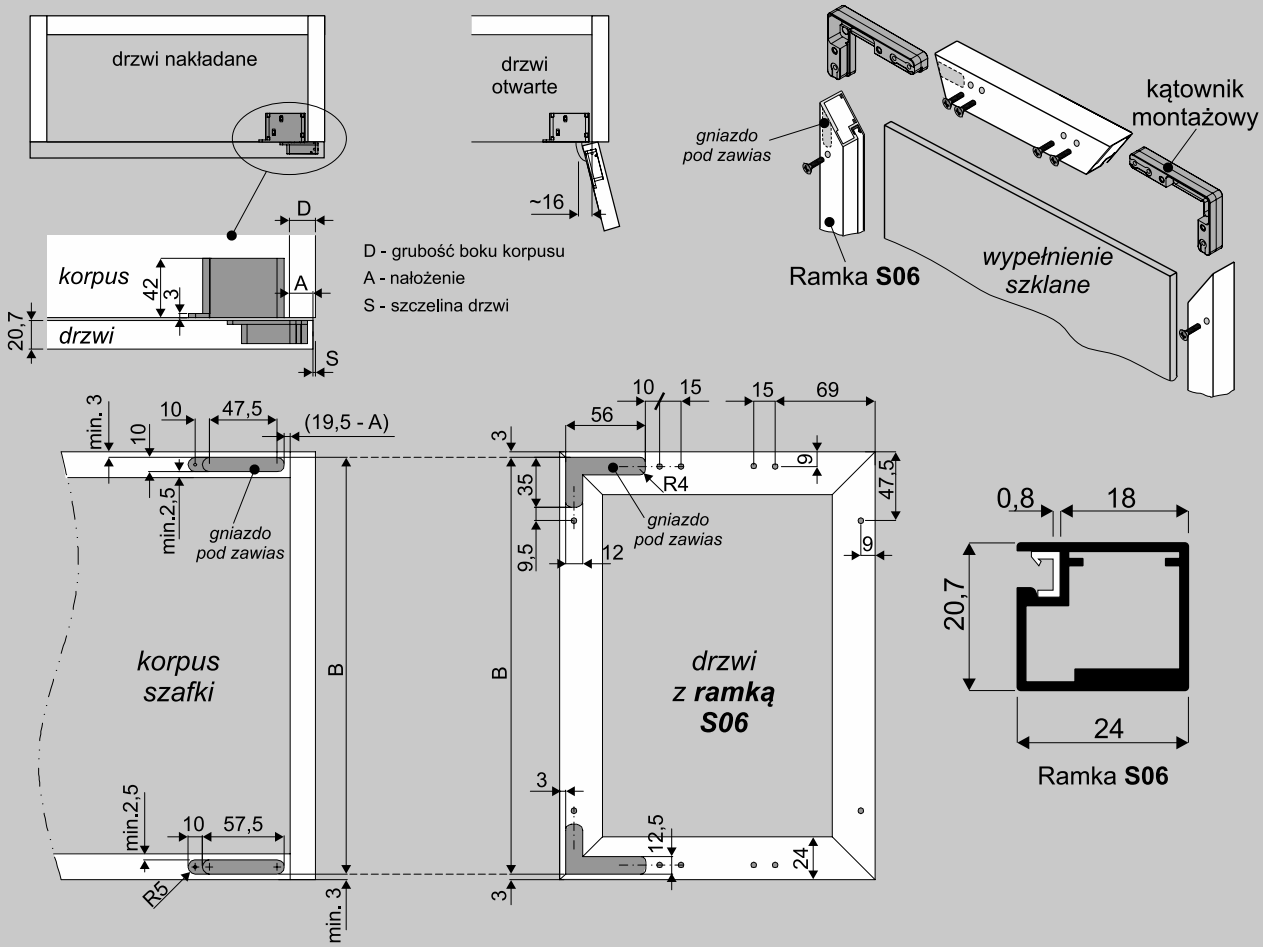

Zawias nakładany, z miękkim domykiem

Maksymalny ciężar drzwi 25 kg

Kąt otwarcia 105°

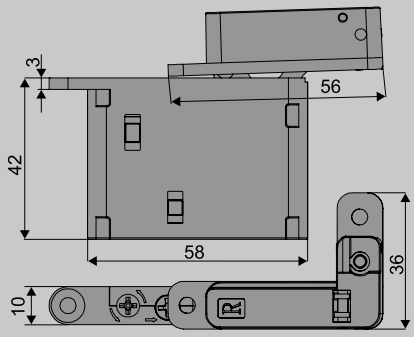

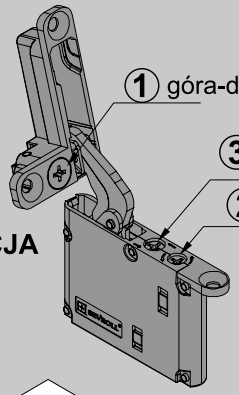

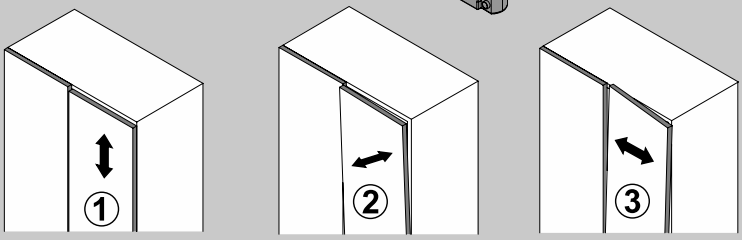

ELEMENTY SKŁADOWE

Profil ramkowy S06	Uszczelka do profili ramkowych typ II S01, S02, S04, S05, S06	Kątownik montażowy dla zawiasu SECRET i ramki S06	Zawias nakładany niewidoczny SECRET do ramek aluminiowych i drzwi drewnianych, z miękkim domykiem
dł.:4,00m S06	(20167)	x12 x2 x2	x1 x1 x6 x4

4.2 ZAWIASY ZATRZASKOWE DO RAMEK ALUMINIOWYCH

Zawiasy 3D do ramek aluminiowych, zatrzaskowe z cichym domykiem





Nowe **zawiasy Sevroll do ramek aluminiowych** przeznaczone są do skrzydeł drzwiowych wykonanych na wąskim profilu ramkowym, np profilu ramkowym S01 Sevroll. Regulacja w 3 płaszczyznach ułatwia precyzyjny montaż, a zintegrowany system miękkiego domyku podnosi komfort użytkowania mebla na co dzień. Dostępność produktu w czarnym kolorze, sprawia że staje się on dodatkowym elementem dekoracyjnym wnętrza.

CHARAKTERYSTYKA	
▶ Przeznaczenie	**Montaż drzwi mebli skrzyniowych**
▶ Materiał drzwi	**Wąski profil aluminiowy do ramek, np. profil Sevroll S01**
▶ Konstrukcja	**Wysokogatunkowy stop stali**
▶ Grubość frontu	**Od 20 mm do 23 mm**
▶ Ilość cykli	**50 000**
▶ Program sprzedaży	**Zawiasy sprzedawane są w kompletach**

ZASTOSOWANIE
▶ Meble skrzyniowe – montaż drzwi i klap

Zawias NAKŁADANY 3D do ramek aluminiowych zatrzaskowy z cichym domykiem (Zestaw 2 szt.)



INDEKS	KOLOR	OPAK. ZBIORCZE	JEDN. MIARY
223222	SREBRNY	50	kpl.
223225	CZARNY METALICZNY	50	kpl.

i Zestaw zawiera 2 zawiasy, 2 prowadniki z regulacją wysokości i kpl. zaślepek. Wygodna regulacja w trzech płaszczyznach. Współpracuje z profilem ramkowym S01 Sevroll.

Zawias POŁÓWKOWY 3D do ramek aluminiowych zatrzaskowy z cichym domykiem (Zestaw 2 szt.)



INDEKS	KOLOR	OPAK. ZBIORCZE	JEDN. MIARY
223223	SREBRNY	25	kpl.
223226	CZARNY METALICZNY	25	kpl.

i Zestaw zawiera 2 zawiasy, dwa prowadniki z regulacją wysokości i kpl. zaślepek. Wygodna regulacja w trzech płaszczyznach. Współpracuje z profilem ramkowym S01 Sevroll.

Zawias WPUSZCZANY 3D do ramek aluminiowych zatrzaskowy z cichym domykiem (Zestaw 2 szt.)



INDEKS	KOLOR	OPAK. ZBIORCZE	JEDN. MIARY
223224	SREBRNY	25	kpl.
223227	CZARNY METALICZNY	25	kpl.

i Zestaw zawiera 2 zawiasy, dwa prowadniki z regulacją wysokości i kpl. zaślepek. Wygodna regulacja w trzech płaszczyznach. Współpracuje z profilem ramkowym S01 Sevroll.

Profil ramkowy S01 II

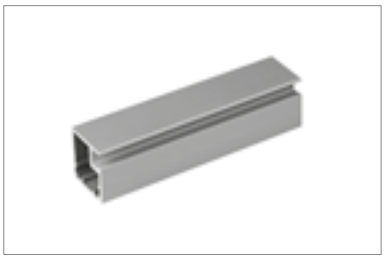

INDEKS	KOLOR	DŁUGOŚĆ (mm)	OPAK. ZBIORCZE	JEDN. MIARY
04187	SREBRNY	4000	24	szt.
04321-Y	JASNY BRĄZ SZCZOTK.	4000	24	szt.
05819	CZARNY ANODOWANY	4000	24	szt.
06111	ZŁOTY/MOSIĄDZ	4000	24	szt.
06207	CZARNY LAK. STRUKTUR.	4000	24	szt.

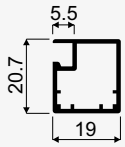

Uszczelka do profili ramkowych typ II S01/S02/S04/S05/S06

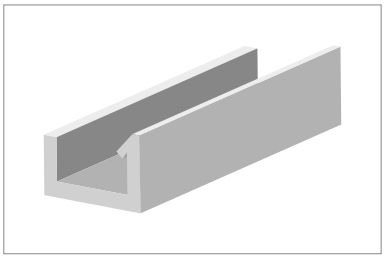

INDEKS	KOLOR	OPAK. ZBIORCZE	JEDN. MIARY
20167	SZARY	100	mb.
20421	CZARNY	200	mb.

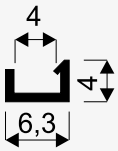

Kątownik montażowy S01 (16x45mm)



INDEKS	OPAK. ZBIORCZE	JEDN. MIARY
20008	1000	kpl.

4.2 ZAWIASY ZATRZASKOWE DO RAMEK ALUMINIOWYCH

zatrzaskowe z cichym domykiem

Zawias nakładany 3D do ramek aluminiowych

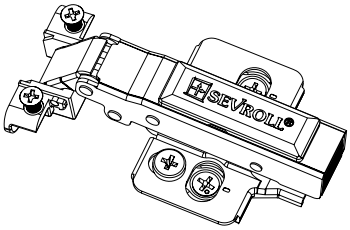

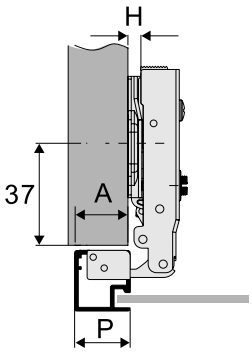

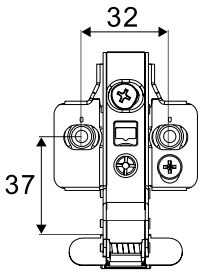

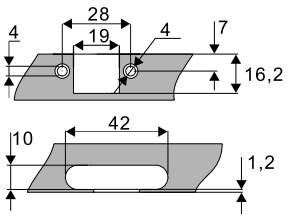

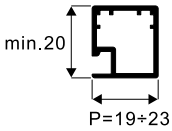

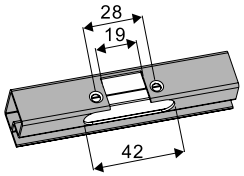

Prowadnik H=0

P	19	20	21	22	23
A	17	18	19	20	21

P - szerokość ramki
A - nałożenie

Zawias połówkowy 3D do ramek aluminiowych

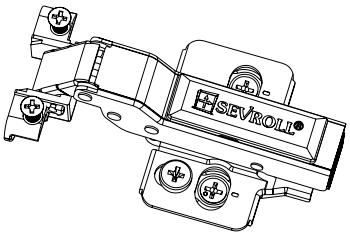

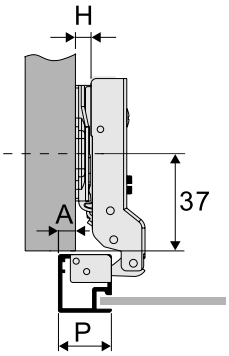

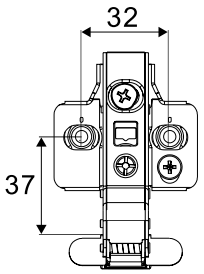

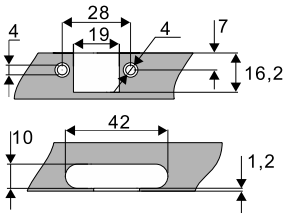

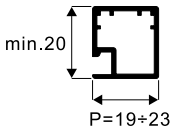

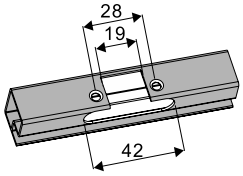

Prowadnik H=0

P	19	20	21	22	23
A	7	8	9	10	11

P - szerokość ramki
A - nałożenie

Zawias wpuszczany 3D do ramek aluminiowych

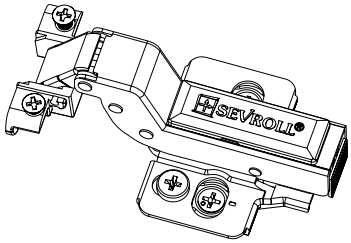

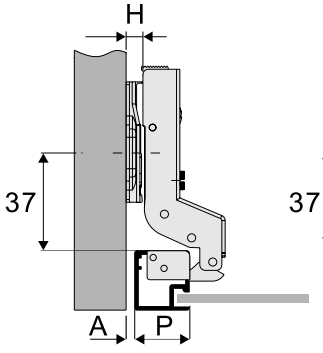

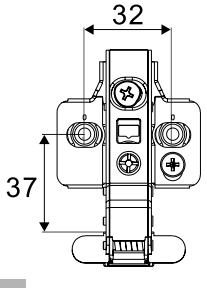

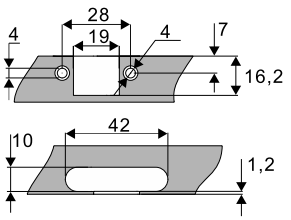

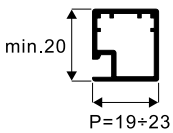

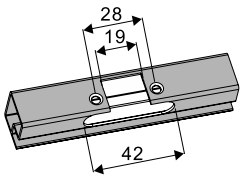

Prowadnik H=0

P	19	20	21	22	23
A	1	0	-1	-2	-3

P - szerokość ramki
A - szczelina



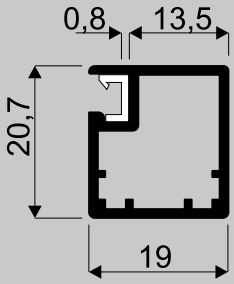

Ramka **S01 II**

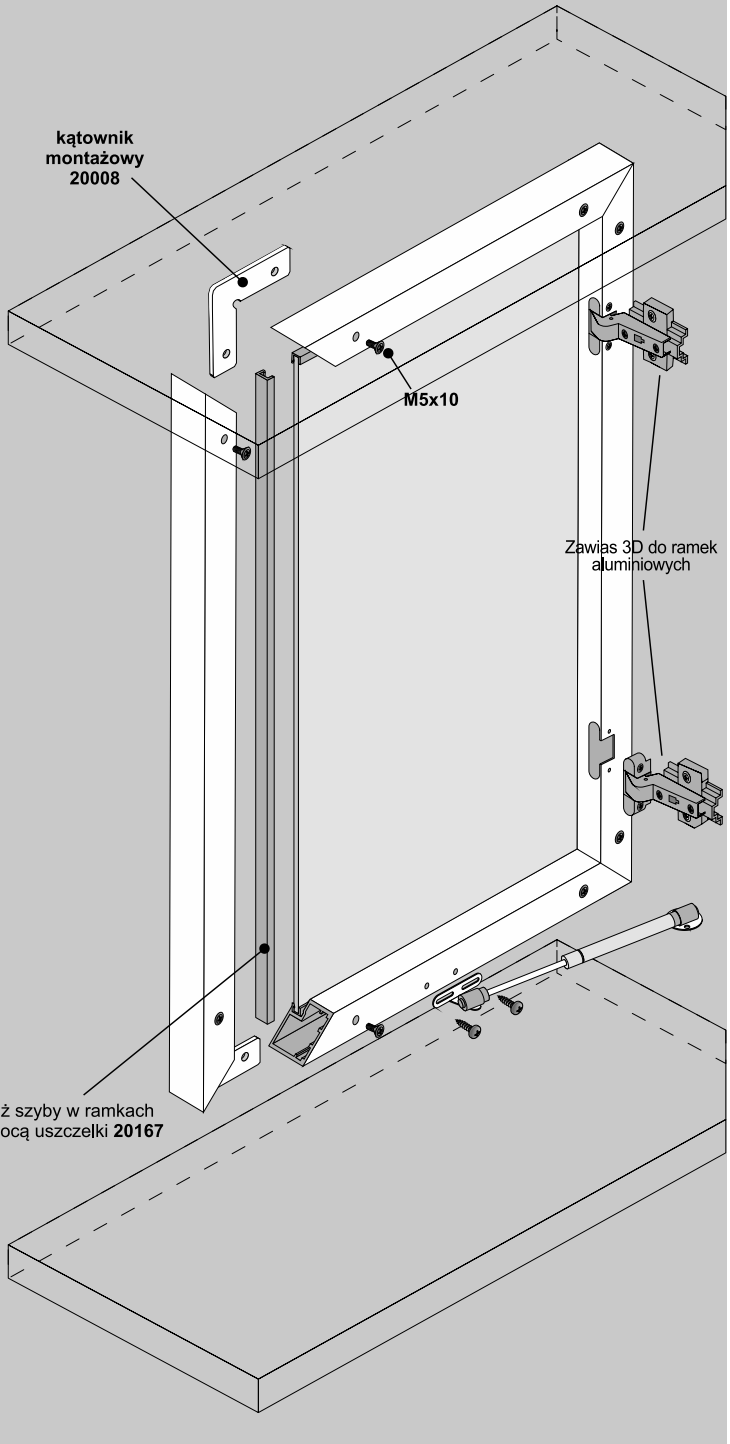

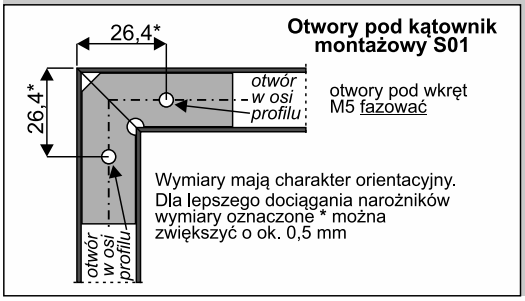

ELEMENTY SKŁADOWE

Profil ramkowy
dł.:4,00m

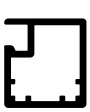

S01 II

Zawias 3D do ramek aluminiowych

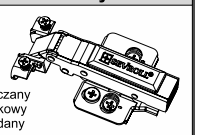

wpuszczany
półwkowy
nakładany

Kątownik montażowy S01 (16x45)

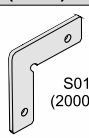

S01
(20008)

Uszczelka do profili ramkowych typ II S01, S02, S04, S05, S06

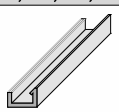

(20167)

Siłownik

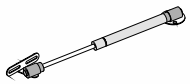

UWAGA! Zdejmij folię zabezpieczającą z elementów aluminiowych (rączek, torów, łączników, itp.) przed ich docięciem pod dany wymiar. Zdjęcie folii pozwoli stwierdzić ewentualne wady jakościowe (np. zarysowania).

4.3 ZAWIASY PRO ZATRZASKOWE Z CICHYM DOMYKIEM

Zawiasy zatrzaskowe z cichym domykiem



Zawiasy PRO to zaawansowane technologicznie rozwiązanie, które spełnia najwyższe wymagania w zakresie precyzji, wytrzymałości i funkcjonalności. Dzięki zastosowaniu **przekładni ślimakowej** w wariancie 3D, umożliwiającej **zwiększony zakres regulacji w trzech płaszczyznach** – pionie, poziomie i głębokości – montaż i ustawienie frontów staje się szybkie, łatwe i niezwykle dokładne. Innowacyjna konstrukcja pozwala na **aktywację mechanizmu cichego domykania już przy minimalnym otwarciu frontu**, zapewniając maksymalny komfort użytkowania.

Zawiasy PRO charakteryzują się **wyjątkową sztywnością**, co sprawia, że świetnie sprawdzają się przy **większych i cięższych frontach**, zapewniając ich stabilność i trwałość. Możliwość regulacji bez konieczności odkręcania wkrętów kontrujących znacząco ułatwia późniejsze korekty, oszczędzając czas i wysiłek. Kompatybilność z frontami o grubości od 15 do 22 mm czyni je uniwersalnym rozwiązaniem, idealnym zarówno dla nowoczesnych, jak i klasycznych projektów.

Zawiasy PRO Sevroll to synonim **niezawodności i perfekcji** – wybór profesjonalistów, którzy stawiają na jakość bez kompromisów.

CHARAKTERYSTYKA	
▶ Przeznaczenie	**Montaż drzwi mebli skrzyniowych**
▶ Materiał drzwi	**Płyta meblowa i MDF od 15 mm**
▶ Konstrukcja	**wysokogatunkowy stop stali**
▶ Grubość frontu	**od 15 mm do 22 mm**
▶ Ilość cykli	**80 000**
▶ Program sprzedaży	**Zawiasy sprzedawane są w kompletach**

ZASTOSOWANIE
▶ Meble skrzyniowe – montaż drzwi i klap

Zawiasy 3D PRO z regulacją mimośrodową – rozstaw 45 mm ø 35 mm

Zawias NAKŁADANY 3D PRO z regulacją mimośrodową - rozstaw 45mm fi 35mm - zatrzaskowy z cichym domykiem (Zestaw 2 szt.)



INDEKS	KOLOR	OPAK. ZBIORCZE	JEDN. MIARY
223736	SREBRNY	50	kpl.

Zestaw zawiera 2 zawiasy, dwa prowadniki z regulacją wysokości i kpl. zaślepek. Wygodna regulacja w trzech płaszczyznach.

Zawias WPUSZCZANY 3D PRO z regulacją mimośrodową - rozstaw 45mm fi 35mm - zatrzaskowy z cichym domykiem (Zestaw 2 szt.)



INDEKS	KOLOR	OPAK. ZBIORCZE	JEDN. MIARY
223738	SREBRNY	50	kpl.

Zestaw zawiera 2 zawiasy, dwa prowadniki z regulacją wysokości i kpl. zaślepek. Wygodna regulacja w trzech płaszczyznach.

Zawias POŁÓWKOWY 3D PRO z regulacją mimośrodową - rozstaw 45mm fi 35mm - zatrzaskowy z cichym domykiem (Zestaw 2 szt.)



INDEKS	KOLOR	OPAK. ZBIORCZE	JEDN. MIARY
223737	SREBRNY	50	kpl.

Zestaw zawiera 2 zawiasy, dwa prowadniki z regulacją wysokości i kpl. zaślepek. Wygodna regulacja w trzech płaszczyznach.

4.3 ZAWIASY PRO ZATRZASKOWE Z CICHYM DOMYKIEM

Zawiasy PRO - rozstaw 45 mm ø35 mm

Zawias NAKŁADANY PRO - rozstaw 45mm fi 35mm-zatrzaskowy z cichym domykiem (Zestaw 2 szt.)



INDEKS	KOLOR	OPAK. ZBIORCZE	JEDN. MIARY
223733	SREBRNY	50	kpl.

Zestaw zawiera 2 zawiasy, dwa prowadniki z regulacją wysokości i kpl. zaślepek.

Zawias WPUSZCZANY PRO - rozstaw 45mm fi 35mm-zatrzaskowy z cichym domykiem (Zestaw 2 szt.)



INDEKS	KOLOR	OPAK. ZBIORCZE	JEDN. MIARY
223735	SREBRNY	50	kpl.

Zestaw zawiera 2 zawiasy, dwa prowadniki z regulacją wysokości i kpl. zaślepek.

Zawias POŁÓWKOWY PRO - rozstaw 45mm fi 35mm-zatrzaskowy z cichym domykiem (Zestaw 2 szt.)



INDEKS	KOLOR	OPAK. ZBIORCZE	JEDN. MIARY
223734	SREBRNY	50	kpl.

Zestaw zawiera 2 zawiasy, dwa prowadniki z regulacją wysokości i kpl. zaślepek.

4.3 ZAWIASY PRO ZATRZASKOWE Z CICHYM DOMYKIEM

Zawias nakładany 3D PRO

Prowadnik H=0

K	3	4	5	6	7
A	18	19	20	21	22

K - odległość puszki
A - nałożenie

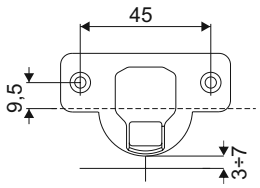

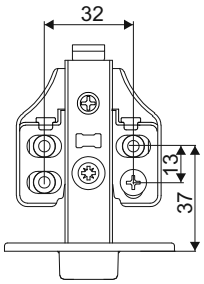

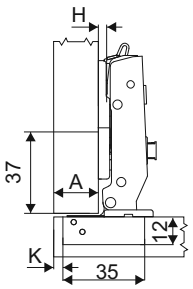

Zawias połówkowy 3D PRO

Prowadnik H=0

K	3	4	5	6	7
A	8	9	10	11	12

K - odległość puszki
A - nałożenie

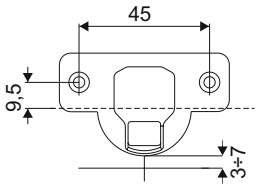

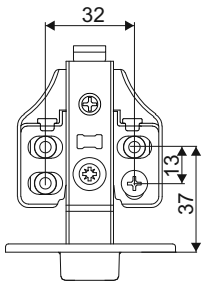

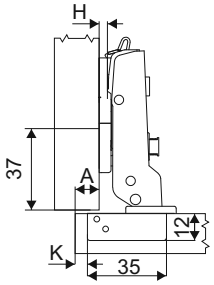

Zawias wpuszczany 3D PRO

Prowadnik H=0

K	3	4	5	6	7
A	1	0	-1	-2	-3

K - odległość puszki
A - szczelina

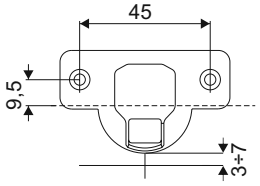

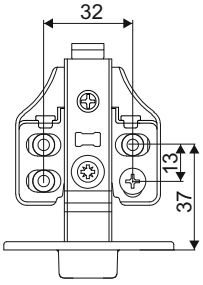

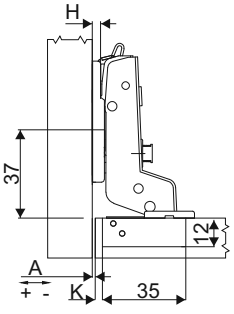

Zawias nakładany PRO

Prowadnik H=0

K	3	4	5	6	7
A	17	18	19	20	21

K - odległość puszki
A - nałożenie

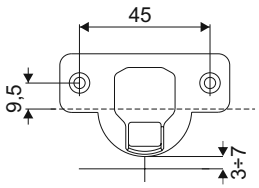

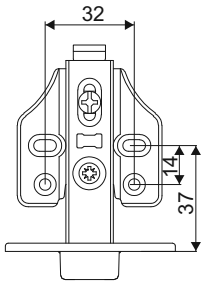

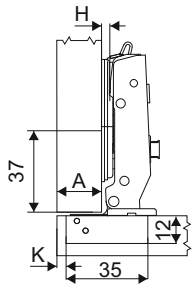

Zawias połówkowy PRO

Prowadnik H=0

K	3	4	5	6	7
A	8	9	10	11	12

K - odległość puszki
A - nałożenie

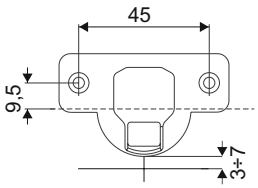

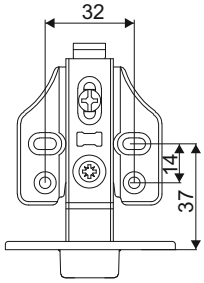

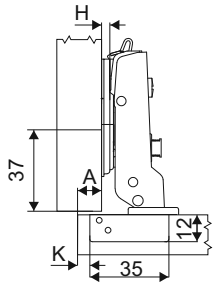

Zawias wpuszczany PRO

Prowadnik H=0

K	3	4	5	6	7
A	1	0	-1	-2	-3

K - odległość puszki
A - szczelina

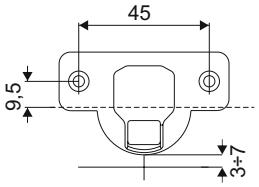

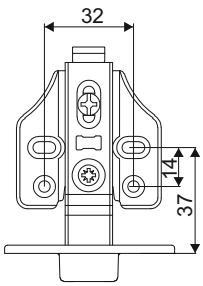

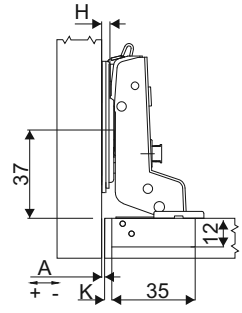

4.4 ZAWIASY ZATRZASKOWE Z CICHYM DOMYKIEM

Zawiasy zatrzaskowe z cichym domykiem







Zawiasy Sevroll – pewne rozwiązania do mocowania drzwi

Cichy domyk to opcja podnosząca komfort użytkowania mebli.
Zastosowanie zawiasów zatrzaskowych z cichym domykiem sprawia, że drzwi nie wymagają już konieczności asekurowania przed głośnym trzaskaniem. System buforu dociągu obejmuje końcową fazę otwarcia – osłabiony dociąg w fazie pełnego otwarcia zapobiega uderzaniu lekkich frontów.
Pełną ofertę zawiasów stanowią standardowe zawiasy z prowadnikiem mocowanym na 4 wkręty, co pozwala montować duże i ciężkie fronty. Ofertę uzupełniają rozwiązania z prowadnikiem na eurowkręty oraz zawiasy z regulacją mimośrodową, pozwalającą na łatwiejszą i dokładniejszą regulację.
Sevroll zawsze stawia na jakość wykonania oraz sprawdzone materiały, dlatego zawiasy posiadają gwarancję 80 000 cykli otwórz-zamknij. W praktyce zapewnia to wiele lat niezawodnej eksploatacji z zachowaniem pełnych parametrów użytkowych.

CHARAKTERYSTYKA	
▶ Przeznaczenie	**Montaż drzwi mebli skrzyniowych**
▶ Materiał drzwi	**Płyta meblowa i MDF od 15 mm**
▶ Konstrukcja	**wysokogatunkowy stop stali**
▶ Grubość frontu	**od 15 mm do 24 mm**
▶ Ilość cykli	**80 000**
▶ Program sprzedaży	**Zawiasy sprzedawane są w kompletach i jako elementy**

ZASTOSOWANIE
▶ Meble skrzyniowe – montaż drzwi i klap

SEVROLL®
SYSTEMY DRZWIOWE I AKCESORIA MEBLOWE

Zawiasy 3D z regulacją mimośrodową – rozstaw 45 mm ø35 mm

Zawias NAKŁADANY 3D z regulacją mimośrodową – rozstaw 45 mm ø35 mm – zatrzaskowy z cichym domykiem (Zestaw 2 szt.)



INDEKS	KOLOR	OPAK. ZBIORCZE	JEDN. MIARY
223112	SREBRNY	50	kpl.

i Zestaw zawiera 2 zawiasy, dwa prowadniki z regulacją wysokości i kpl. zaślepek. Wygodna regulacja w trzech płaszczyznach.

i Dostępny ogranicznik kąta otwarcia.

Zawias POŁÓWKOWY 3D z regulacją mimośrodową – rozstaw 45 mm ø35 mm – zatrzaskowy z cichym domykiem (Zestaw 2 szt.)



INDEKS	KOLOR	OPAK. ZBIORCZE	JEDN. MIARY
223113	SREBRNY	50	kpl.

i Zestaw zawiera 2 zawiasy, dwa prowadniki z regulacją wysokości i kpl. zaślepek. Wygodna regulacja w trzech płaszczyznach.

Zawias WPUSZCZANY 3D z regulacją mimośrodową – rozstaw 45 mm ø35 mm – zatrzaskowy z cichym domykiem (Zestaw 2 szt.)



INDEKS	KOLOR	OPAK. ZBIORCZE	JEDN. MIARY
223114	SREBRNY	50	kpl.

i Zestaw zawiera 2 zawiasy, dwa prowadniki z regulacją wysokości i kpl. zaślepek. Wygodna regulacja w trzech płaszczyznach.

4.4 ZAWIASY ZATRZASKOWE Z CICHYM DOMYKIEM

Zawiasy, rozstaw 45 mm ø35 mm

Zawias NAKŁADANY, rozstaw 45 mm ø35 mm – zatrzaskowy z cichym domykiem (2 szt.)



INDEKS	KOLOR	OPAK. ZBIORCZE	JEDN. MIARY
223032	SREBRNY	50	kpl.

i Zestaw zawiera 2 zawiasy, dwa prowadniki i kpl. zaślepek

i Dostępny ogranicznik kąta otwarcia.

Zawias POŁÓWKOWY, rozstaw 45 mm ø35 mm – zatrzaskowy z cichym domykiem (2 szt.)



INDEKS	KOLOR	OPAK. ZBIORCZE	JEDN. MIARY
223033	SREBRNY	50	kpl.

i Zestaw zawiera 2 zawiasy, dwa prowadniki i kpl. zaślepek

Zawias WPUSZCZANY, rozstaw 45 mm ø35 mm – zatrzaskowy z cichym domykiem (2 szt.)



INDEKS	KOLOR	OPAK. ZBIORCZE	JEDN. MIARY
223034	SREBRNY	50	kpl.

i Zestaw zawiera 2 zawiasy, dwa prowadniki i kpl. zaślepek

Korpusy zawiasów z regulacją MIMOŚRODOWĄ, rozstaw 45 mm ø35 mm

Zawias NAKŁADANY z regulacją mimośrodową na ramieniu – korpus – rozstaw 45 mm ø35 mm zatrzaskowy z cichym domykiem (1 szt.)



INDEKS	KOLOR	OPAK. ZBIORCZE	JEDN. MIARY
223115	SREBRNY	100	szt.

Korpus zawiasu sprzedawany na sztuki

Dostępny ogranicznik kąta otwarcia.

Zawias POŁÓWKOWY z regulacją mimośrodową na ramieniu – korpus – rozstaw 45 mm ø35 mm zatrzaskowy z cichym domykiem (1 szt.)



INDEKS	KOLOR	OPAK. ZBIORCZE	JEDN. MIARY
223116	SREBRNY	100	szt.

Korpus zawiasu sprzedawany na sztuki

Zawias WPUSZCZANY z regulacją mimośrodową na ramieniu – korpus – rozstaw 45 mm ø35 mm zatrzaskowy z cichym domykiem (1 szt.)



INDEKS	KOLOR	OPAK. ZBIORCZE	JEDN. MIARY
223117	SREBRNY	100	szt.

Korpus zawiasu sprzedawany na sztuki

Do powyższych zawiasów należy wybrać prowadnik ze strony 139

4.4 ZAWIASY ZATRZASKOWE Z CICHYM DOMYKIEM

Korpusy zawiasów, rozstaw 45 mm ø35 mm

Zawias NAKŁADANY-korpus-rozstaw 45 mm ø35 mm – zatrzaskowy z cichym domykiem (1 szt.)



INDEKS	KOLOR	OPAK. ZBIORCZE	JEDN. MIARY
222969	SREBRNY	100	szt.

i Korpus zawiasu sprzedawany na sztuki i bez prowadnika

i Dostępny ogranicznik kąta otwarcia.

Zawias POŁÓWKOWY-korpus-rozstaw 45 mm ø35 mm – zatrzaskowy z cichym domykiem (1 szt.)



INDEKS	KOLOR	OPAK. ZBIORCZE	JEDN. MIARY
222970	SREBRNY	100	szt.

i Korpus zawiasu sprzedawany na sztuki i bez prowadnika

Zawias WPUSZCZANY-korpus-rozstaw 45 mm ø35 mm – zatrzaskowy z cichym domykiem (1 szt.)



INDEKS	KOLOR	OPAK. ZBIORCZE	JEDN. MIARY
222971	SREBRNY	100	szt.

i Korpus zawiasu sprzedawany na sztuki i bez prowadnika

i Do powyższych zawiasów należy wybrać prowadnik ze strony 139

Prowadniki do zawiasów, zaślepki

Prowadnik zawiasu uniwersalny z eurowkrętem



INDEKS	KOLOR	OPAK. ZBIORCZE	JEDN. MIARY
222974	SREBRNY	100	szt.

Prowadnik zawiasu sprzedawany na sztuki

Prowadnik zawiasu uniwersalny-krzyżakowy na 4 otwory, symetryczny



INDEKS	KOLOR	OPAK. ZBIORCZE	JEDN. MIARY
223031	SREBRNY	100	szt.

Prowadnik zawiasu sprzedawany na sztuki

Prowadnik zawiasu uniwersalny-z regulacją mimośrodową wysokości



INDEKS	KOLOR	OPAK. ZBIORCZE	JEDN. MIARY
223018	SREBRNY	400	szt.

Prowadnik zawiasu sprzedawany na sztuki

4.5 ZAWIASY ZATRZASKOWE BEZ SPRĘŻYNY

Zawias NAKŁADANY bez sprężyny, rozstaw 45 mm ø35 mm (zestaw 2 szt.)



INDEKS	KOLOR	OPAK. ZBIORCZE	JEDN. MIARY
223132	SREBRNY	50	kpl.

i Zestaw zawiera 2 zawiasy, dwa prowadniki i kpl. zaślepek

i Dostępny ogranicznik kąta otwarcia.

Zawias POŁÓWKOWY bez sprężyny, rozstaw 45 mm ø35 mm (zestaw 2 szt.)



INDEKS	KOLOR	OPAK. ZBIORCZE	JEDN. MIARY
223218	SREBRNY	50	kpl.

i Zestaw zawiera 2 zawiasy, dwa prowadniki i kpl. zaślepek

Zawias WPUSZCZANY bez sprężyny, rozstaw 45 mm ø35 mm (zestaw 2 szt.)



INDEKS	KOLOR	OPAK. ZBIORCZE	JEDN. MIARY
223219	SREBRNY	50	kpl.

i Zestaw zawiera 2 zawiasy, dwa prowadniki i kpl. zaślepek

Zawias KĄTOWY 155° NAKŁADANY bez sprężyny, z zerowym uskokiem,
rozstaw 45 mm ø35mm zatrzaskowy (zestaw 2 szt.)



INDEKS	KOLOR	OPAK. ZBIORCZE	JEDN. MIARY
223743	SREBRNY	100	kpl.

i Zestaw zawiera 2 zawiasy, dwa prowadniki i kpl. zaślepek

Zawias KĄTOWY 30°, rozstaw 45 ø35 mm zatrzaskowy z cichym domykiem (2 szt.)



INDEKS	KOLOR	OPAK. ZBIORCZE	JEDN. MIARY
223043	SREBRNY	50	kpl.

Zestaw zawiera 2 zawiasy, 2 prowadniki, kpl. zaślepek i wkrętów.
Dodatkowo zawias posiada regulację mimośrodową głębokości.
Zastosowanie dla grubości frontu od 14 mm do 22 mm

Zawias KĄTOWY 45°, rozstaw 45 ø35 mm zatrzaskowy z cichym domykiem (2 szt.)



INDEKS	KOLOR	OPAK. ZBIORCZE	JEDN. MIARY
223044	SREBRNY	50	kpl.

Zestaw zawiera 2 zawiasy, 2 prowadniki, kpl. zaślepek i wkrętów.
Dodatkowo zawias posiada regulację mimośrodową głębokości.
Zastosowanie dla grubości frontu od 14 mm do 22 mm

Zawias KĄTOWY 90°, rozstaw 45 ø35 mm zatrzaskowy z cichym domykiem (2 szt.)



INDEKS	KOLOR	OPAK. ZBIORCZE	JEDN. MIARY
223045	SREBRNY	50	kpl.

Zestaw zawiera 2 zawiasy, 2 prowadniki, kpl. zaślepek i wkrętów.
Dodatkowo zawias posiada regulację mimośrodową głębokości.
Zastosowanie dla grubości frontu od 14 mm do 22 mm

Zawias KĄTOWY 135°, rozstaw 45 ø35 mm zatrzaskowy (2 szt.)



INDEKS	KOLOR	OPAK. ZBIORCZE	JEDN. MIARY
223046	SREBRNY	50	kpl.

Zestaw zawiera 2 zawiasy, 2 prowadniki, kpl. zaślepek i wkrętów
Zastosowanie dla grubości frontu od 14 mm do 22 mm

4.5 ZAWIASY ZATRZASKOWE KĄTOWE

Zawias KĄTOWY 155° NAKŁADANY Z ZEROWYM USKOKIEM, rozstaw 45 ø35 mm zatrzaskowy z cichym domykiem (2 szt.)



INDEKS	KOLOR	OPAK. ZBIORCZE	JEDN. MIARY
223094	SREBRNY	50	kpl.

i Zestaw zawiera 2 zawiasy, 2 prowadniki, kpl. zaślepek i wkrętów.
Dodatkowo zawias posiada regulację mimośrodową głębokości.
Zastosowanie dla grubości frontu od 16 mm do 24 mm

Zawias KĄTOWY 165° NAKŁADANY, rozstaw 45 ø35 mm zatrzaskowy z cichym domykiem (2 szt.)



INDEKS	KOLOR	OPAK. ZBIORCZE	JEDN. MIARY
223047	SREBRNY	50	kpl.

i Zestaw zawiera 2 zawiasy, 2 prowadniki, kpl. zaślepek i wkrętów.
Dodatkowo zawias posiada regulację mimośrodową głębokości.
Zastosowanie dla grubości frontu od 14 mm do 26 mm

ILOŚĆ ZAWIASÓW

Poglądowy schemat wykorzystania ilości zawiasów w zależności od wysokości i ciężaru stosowanych frontów

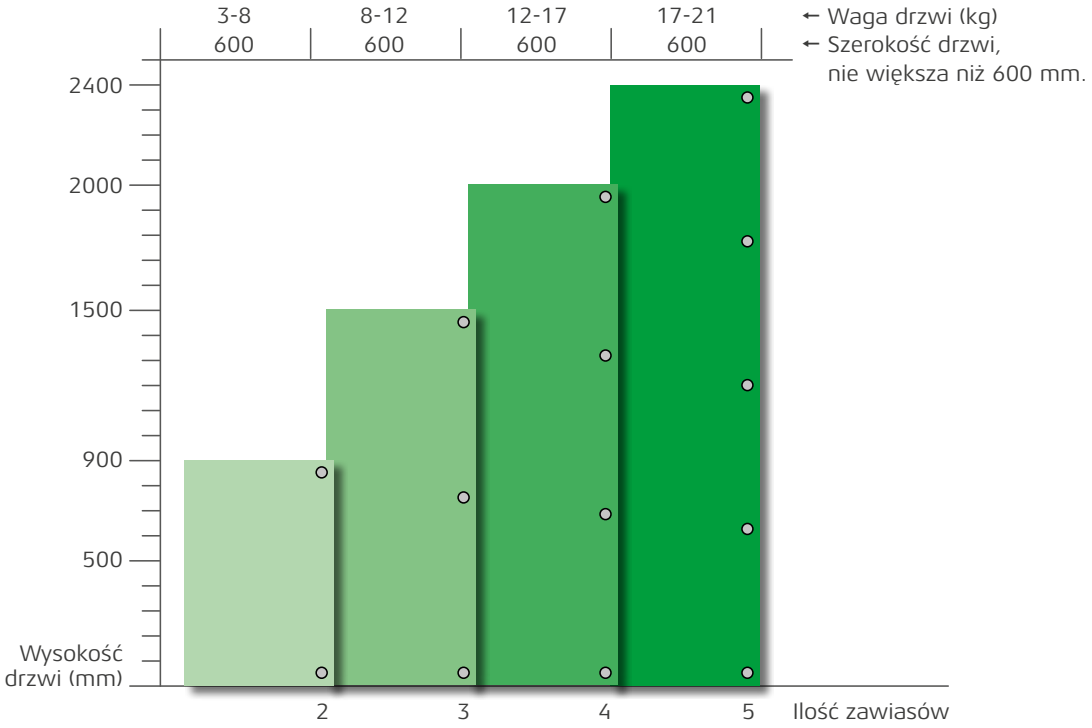

ILOŚĆ ZAWIASÓW ZALEŻY OD:

- Szerokości i wysokości drzwi
- Ciężaru drzwi
- Materiału z jakiego wykonane są drzwi

Przykład: użyj 3 szt. zawiasów, jeśli wysokość drzwi wynosi 1500 mm, a waga wynosi około 8-12 kg.

ZAWIASY ZATRZASKOWE Z CICHYM DOMYKIEM

- Zawiasy 3D z REGULACJĄ MIMOŚRODOWĄ, rozstaw 45 mm ø35 mm
- Zawiasy zatrzaskowe z cichym domykiem, rozstaw 45 mm ø35 mm
- Zawiasy zatrzaskowe bez sprężyny, rozstaw 45 mm ø35 mm

Zawias NAKŁADANY

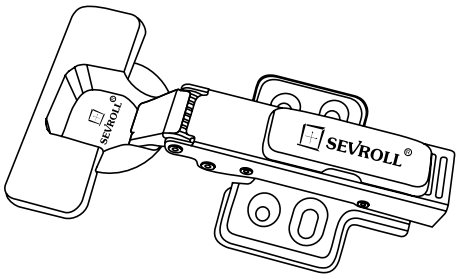

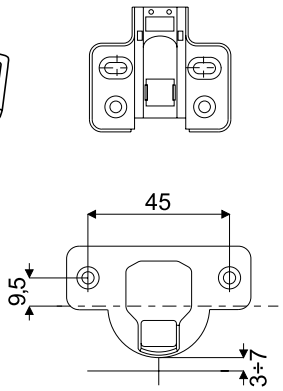

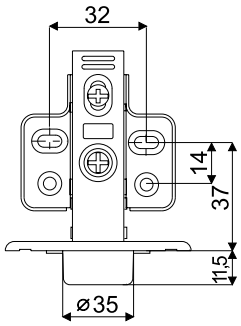

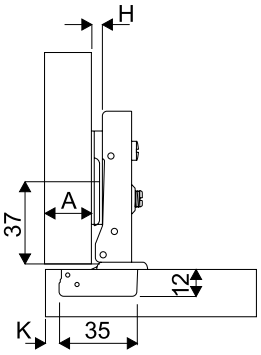

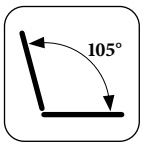

Prowadnik H = 0

K	3	4	5	6	7
A	17	18	19	20	21

K – odległość puszki
A – nałożenie

Zawias POŁÓWKOWY

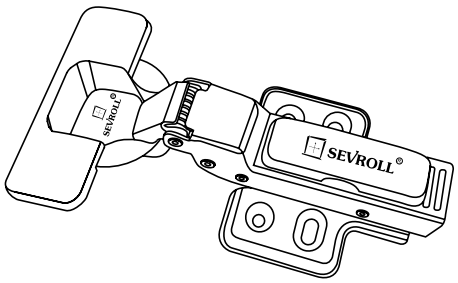

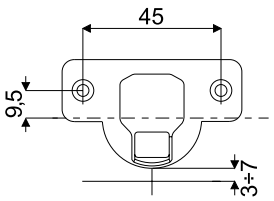

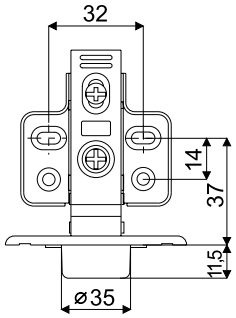

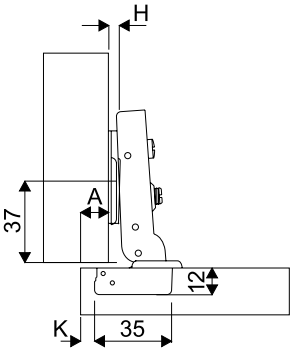

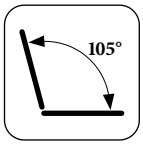

Prowadnik H = 0

K	3	4	5	6	7
A	8	9	10	11	12

K – odległość puszki
A – nałożenie

Zawias WPUSZCZANY

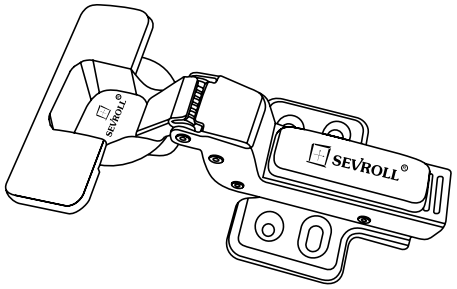

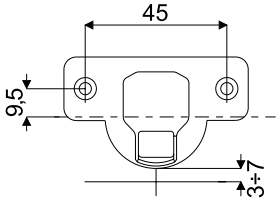

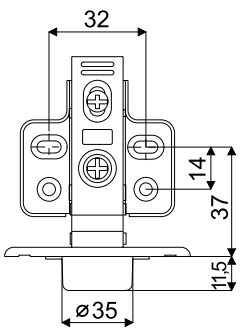

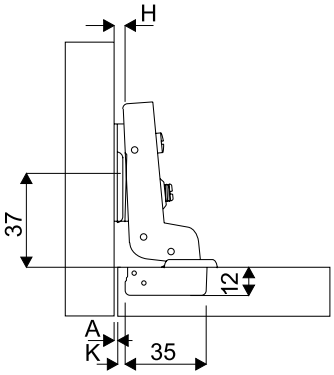

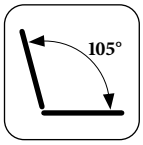

Prowadnik H = 0

K	3	4	5	6	7
A	1,5	0,5	-0,5	-1,5	-2,5

K – odległość puszki
A – szczelina

4 ZAWIASY ZATRZASKOWE Z CICHYM DOMYKIEM

Prowadniki uniwersalne

Prowadnik zawiasu uniwersalny z regulacją mimośrodową wysokości

Prowadniki pasują do zawiasów o indeksie: 222969 / 222970 / 222971 / 223115 / 223117 / 223116

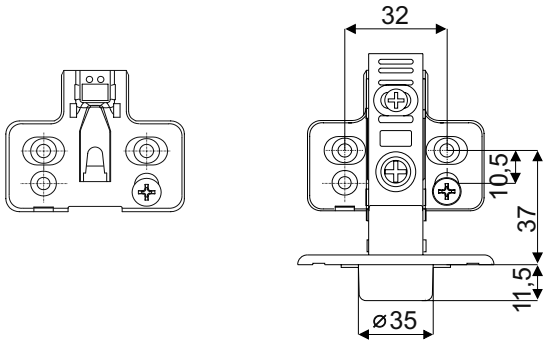

Prowadnik zawiasu uniwersalny krzyżakowy na 4 otwory, symetryczny

Prowadniki pasują do zawiasów o indeksie: 222969 / 222970 / 222971 / 223115 / 223117 / 223116

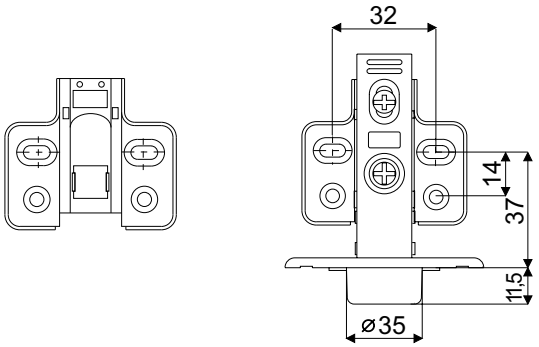

Prowadnik zawiasu uniwersalny z eurowkrętem

Prowadniki pasują do zawiasów o indeksie: 222969 / 222970 / 222971 / 223115 / 223117 / 223116

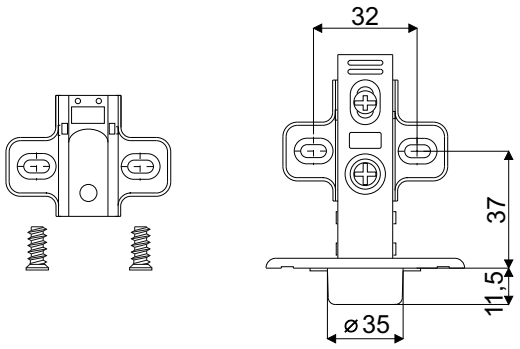

Ogranicznik kąta otwarcia dla zawiasów nakładanych

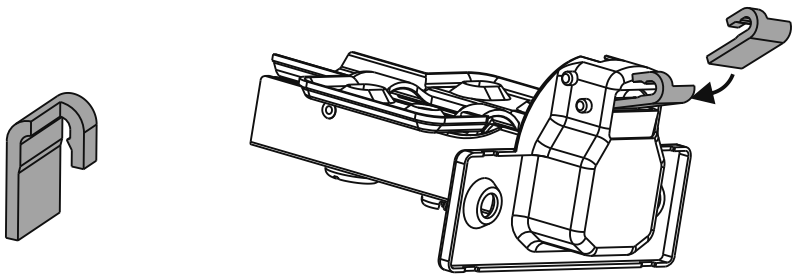

Zawiasy KĄTOWE, rozstaw 45 mm ø35 mm

Zawias KĄTOWY 30°

Prowadnik H = 0

K	4	5	6	7
A	2,5	3,4	4,3	5,2
X	35	34	33	32

K – odległość puszki
A – nałożenie
X – odległość prowadnika

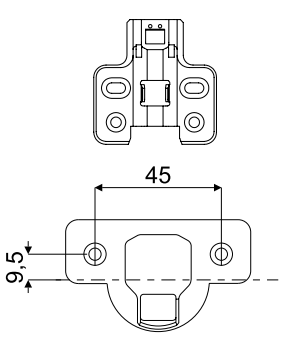

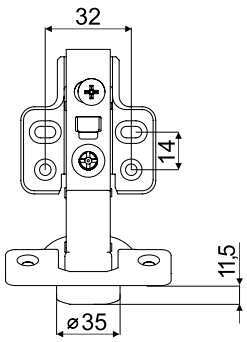

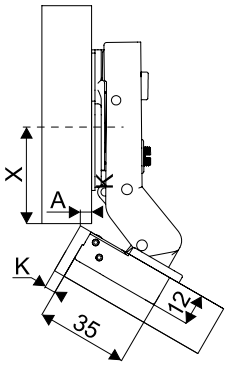

Zawias KĄTOWY 45°

Prowadnik H = 0

K	4	5	6	7
A	4,5	5,4	6,3	7,2
X	37	36	35	34

K – odległość puszki
A – nałożenie
X – odległość prowadnika

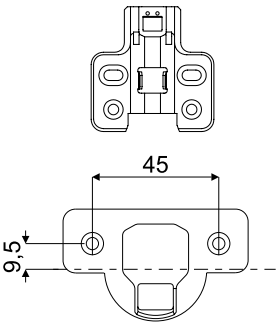

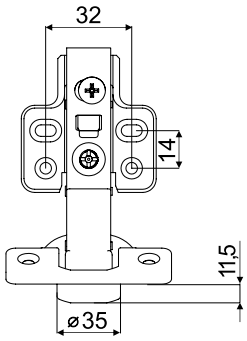

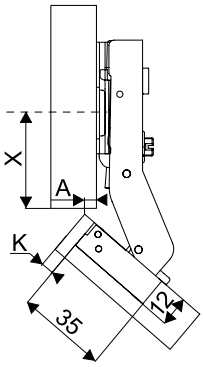

Zawias KĄTOWY 90°

Prowadnik H = 0

K	4	5
A	2,8	2,8
X	20	19

K – odległość puszki
A – nałożenie
X – odległość prowadnika

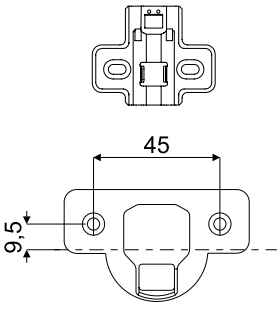

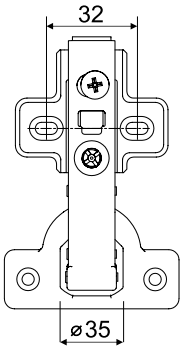

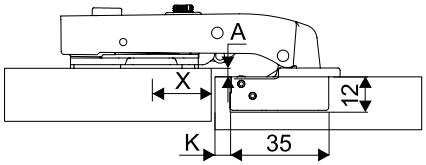

4 ZAWIASY ZATRZASKOWE KĄTOWE

Zawiasy KĄTOWE, rozstaw 45 mm ø35 mm

Zawias KĄTOWY 135°

Prowadnik H = 0

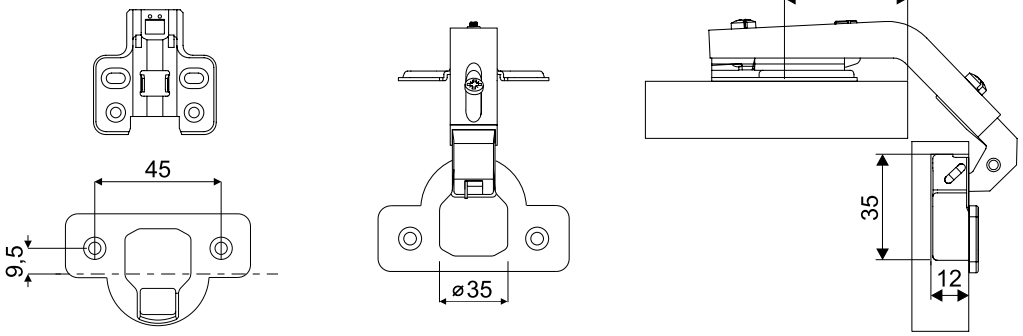

Zawias KĄTOWY 155°

Prowadnik H = 0

K	3	4	5	6	7
A	17	18	19	20	21

K – odległość puszki
A – nałożenie

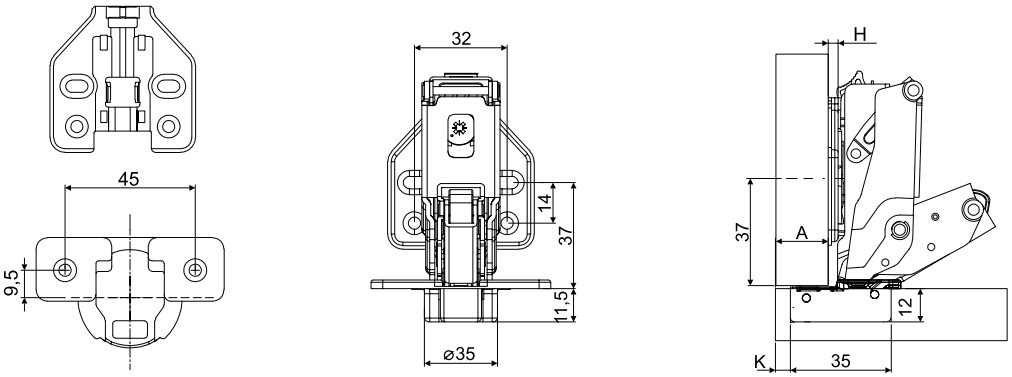

Zawias KĄTOWY 165°

Prowadnik H = 0

K	3	4	5	6	7
A	18	19	20	21	22

K – odległość puszki
A – nałożenie

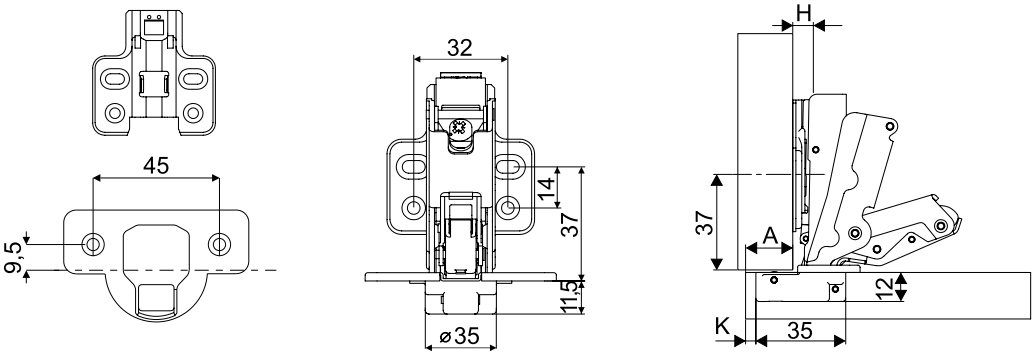

Regulacja zawiasów

Zawiasy: nakładany, połówkowy, wpuszczany

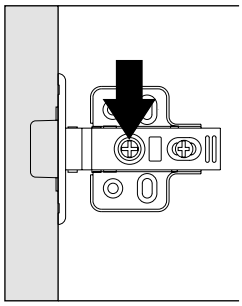

Regulacja: + 5 mm

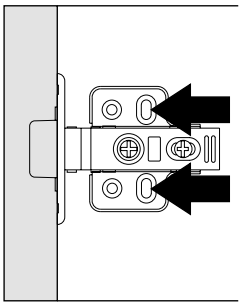

Regulacja: ± 2 mm

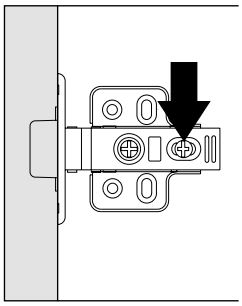

Regulacja: + 5 mm

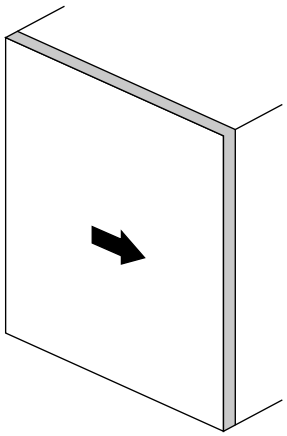

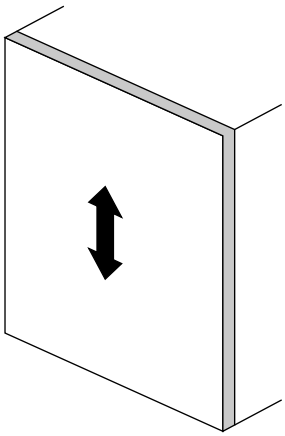

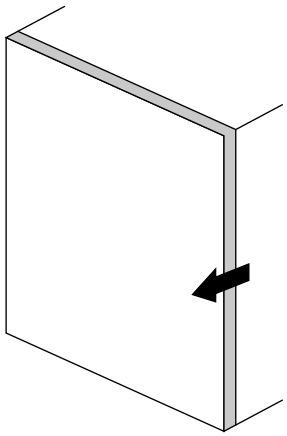

Zawiasy kątowe

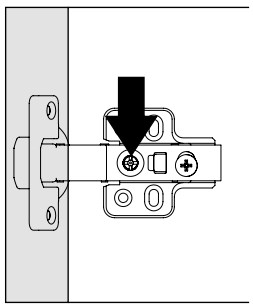

Regulacja: + 6 mm

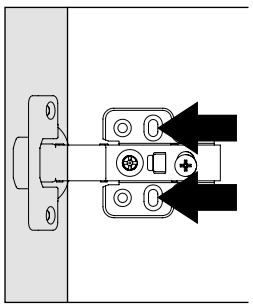

Regulacja: ± 2 mm

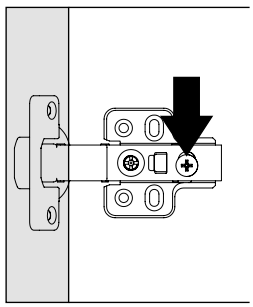

Regulacja: ± 2 mm

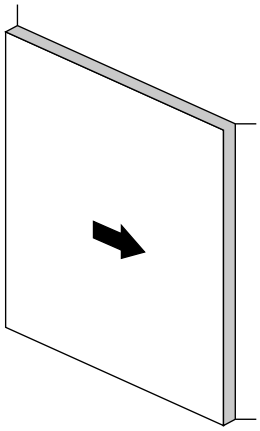

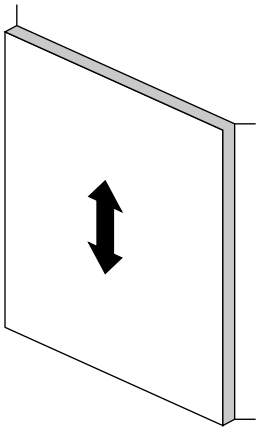

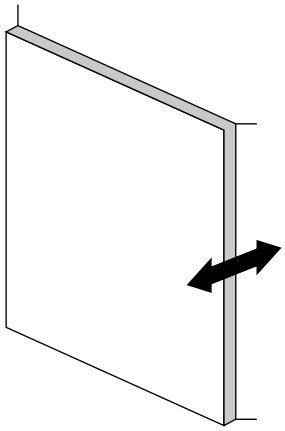

Zawias nakładany BLUE - korpus - rozstaw 45 mm ø35 zatrzaskowy z cichym domykiem (1 szt.)



INDEKS	KOLOR	OPAK. ZBIORCZE	JEDN. MIARY
223727	SREBRNY	200	szt.

Korpus zawiasu sprzedawany na sztuki i bez prowadnika

Zawias połówkowy BLUE - korpus - rozstaw 45 mm ø35 zatrzaskowy z cichym domykiem (1 szt.)



INDEKS	KOLOR	OPAK. ZBIORCZE	JEDN. MIARY
223728	SREBRNY	200	szt.

Korpus zawiasu sprzedawany na sztuki i bez prowadnika

Zawias wpuszczany BLUE - korpus - rozstaw 45 mm ø35 zatrzaskowy z cichym domykiem (1 szt.)



INDEKS	KOLOR	OPAK. ZBIORCZE	JEDN. MIARY
223729	SREBRNY	200	szt.

Korpus zawiasu sprzedawany na sztuki i bez prowadnika

Prowadnik zawiasu BLUE uniwersalny



INDEKS	KOLOR	OPAK. ZBIORCZE	JEDN. MIARY
223730	SREBRNY	400	szt.

Prowadnik zawiasu sprzedawany na sztuki

Prowadnik zawiasu BLUE uniwersalny z eurowkrętami



INDEKS	KOLOR	OPAK. ZBIORCZE	JEDN. MIARY
223731	SREBRNY	400	szt.

Prowadnik zawiasu sprzedawany na sztuki

Zawias nakładany BLUE

Prowadnik H=0

K	3	4	5	6	7
A	17	18	19	20	21

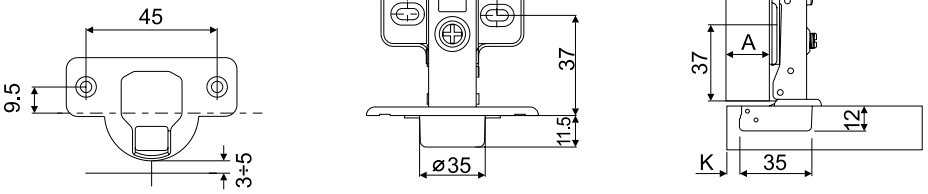

Zawias połówkowy BLUE

Prowadnik H=0

K	3	4	5	6	7
A	8	9	10	11	12

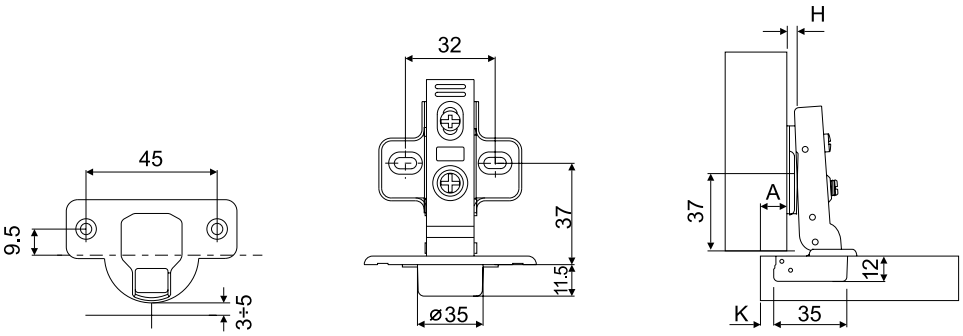

Zawias wpuszczany BLUE

Prowadnik H=0

K	3	4	5	6	7
A	1,5	0,5	-0,5	-1,5	-2,5

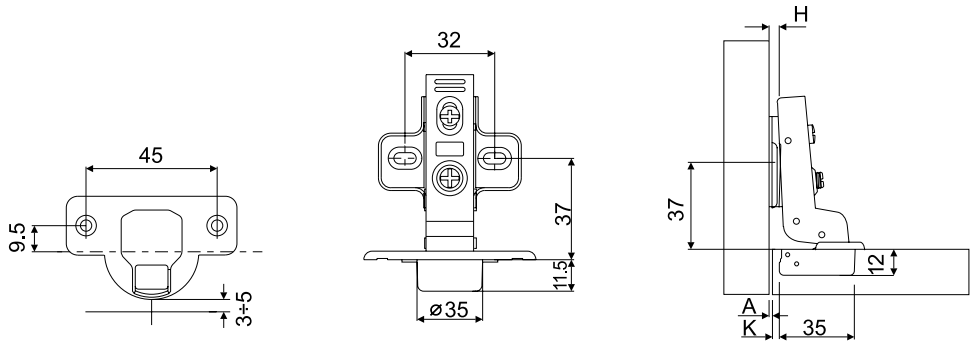

Prowadniki BLUE

Prowadnik zawiasu BLUE uniwersalny z eurowkrętami

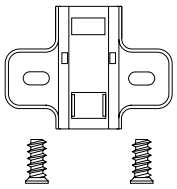

Prowadnik zawiasu BLUE uniwersalny

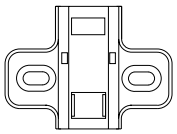

4.8 AKCESORIA DO ZAWIASÓW

Odbojnik V-PUSH z adapterem, z końcówką magnetyczną



INDEKS	MOC	KOLOR	OPAK. ZBIORCZE	JEDN. MIARY
223228	20	JASNOSZARY	200	szt.
223641	20	BIAŁY	200	szt.
223229	30	JASNOSZARY	200	szt.
223642	30	BIAŁY	200	szt.

i Zestaw zawiera: odbojnik, adapter, płytkę magnetyczną oraz kpl. wkrętów.

Odbojnik V-PUSH z adapterem, z końcową silikonową

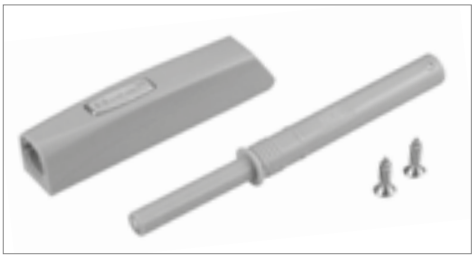

INDEKS	MOC	KOLOR	OPAK. ZBIORCZE	JEDN. MIARY
223739	30	JASNOSZARY	200	szt.
223740	30	BIAŁY	200	szt.

i Zestaw zawiera: odbojnik, adapter oraz kpl. wkrętów.

Mechanizm do frontu Push & Soft



INDEKS	MOC	KOLOR	OPAK. ZBIORCZE	JEDN. MIARY
06214	STANDARD	CZARNY	20	szt.
06215	STRONG	CZARNY	20	szt.
06493	SUPER STRONG	CZARNY	20	szt.

i Zestaw zawiera: mechanizm, prowadnik, odbojnik, zaślepkę, szablon oraz kpl. wkrętów.

Szablon do zawiasów-rozstaw 45 ø35mm



INDEKS	KOLOR	OPAK. ZBIORCZE	JEDN. MIARY
40476	CZERWONY	100	szt.

Ogranicznik kąta otwarcia dla zawiasów nakładanych



INDEKS	OPAK. ZBIORCZE	JEDN. MIARY
223756	10 000	szt.

i Organicznik kąta otwarcia kompatybilny tylko i wyłącznie z zawiasami nakładanymi o indeksach: 223112, 223032, 223115, 222969, 223132

ODBOJNIK V-PUSH Z ADAPTEREM 20N LUB 30N 4.8

z końcówką magnetyczną, z końcówką silikonową

Montaż odbojnika w adapterze

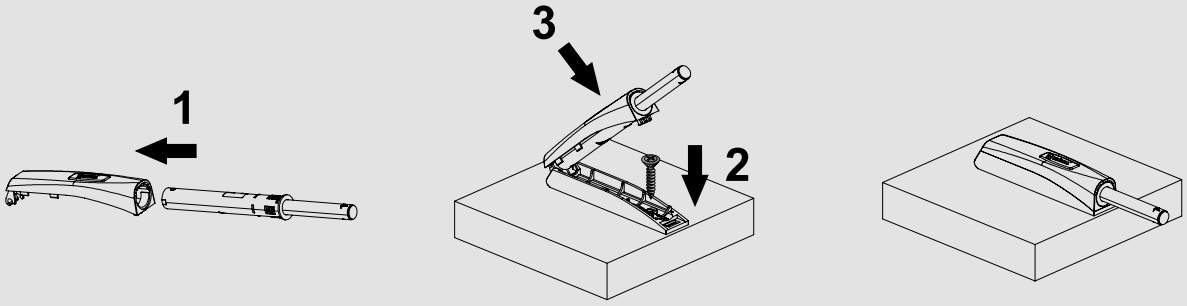

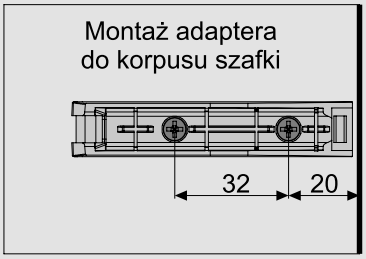

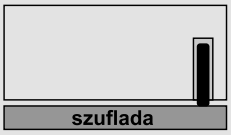

Montaż do szuflady



Montaż do drzwi

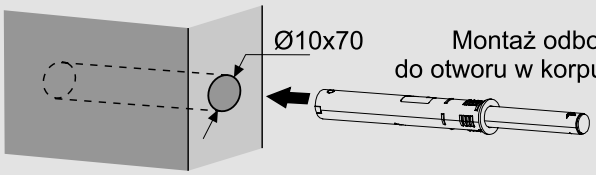

Regulacja

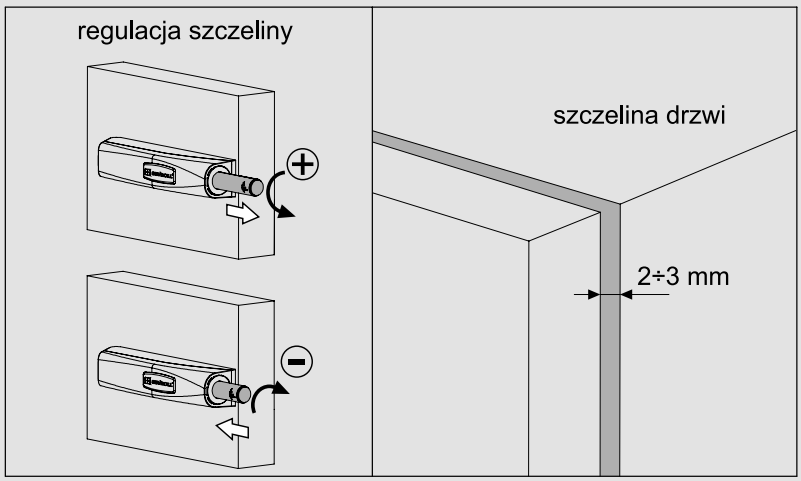

ELEMENTY SKŁADOWE

Odbojnik V-PUSH z adapterem, z końcówką magnetyczną, 20N lub 30N

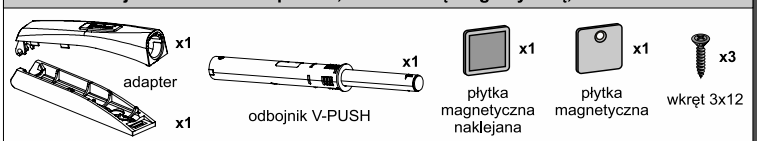

Odbojnik V-PUSH z adapterem, z końcówką silikonową, 30N

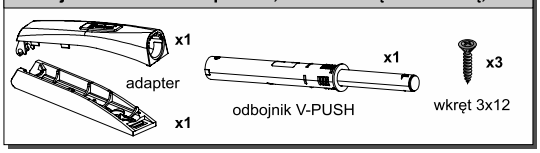

4.8 MECHANIZM DO FRONTU PUSH & SOFT

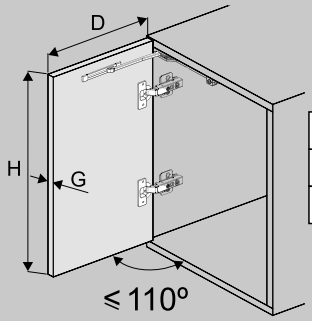

	mechanizm standard	mechanizm strong	mechanizm super strong
waga	⩽ 7,5 kg	⩽ 20 kg	⩽ 25 kg
H	⩽ 700 mm	⩽2200 mm	⩽2800 mm
D	⩽ 600 mm	⩽600 mm	⩽600 mm

Zalecana ilość zawiasów uzależniona jest od wysokości płyty i wynosi:

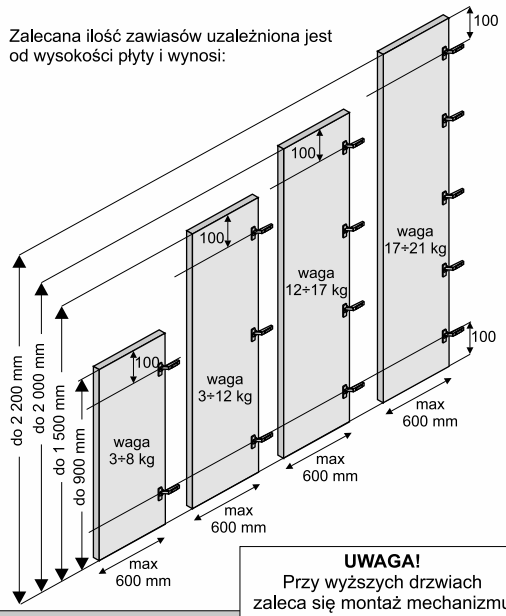

UWAGA!
Przy wyższych drzwiach zaleca się montaż mechanizmu w połowie ich wysokości (np. pod półką)

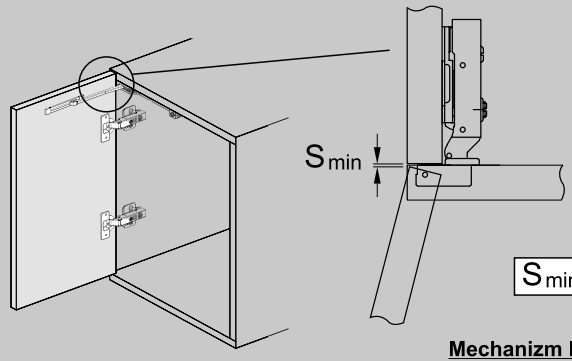

	mechanizm standard	mechanizm strong	mechanizm super strong
S_{min}	⩾2 mm	⩾3 mm	⩾3 mm

Mechanizm Push & Soft należy stosować z zawiasami bez sprężyny

Montaż mechanizmu do wieńca górnego za pomocą płytki montażowej

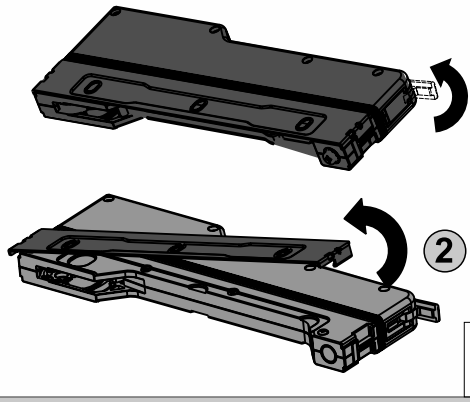

1 otworzyć blokadę mechanizmu

2 ściągnąć z mechanizmu płytkę montażową

Mechanizm można zamontować zarówno z prawej jak i z lewej strony szafki

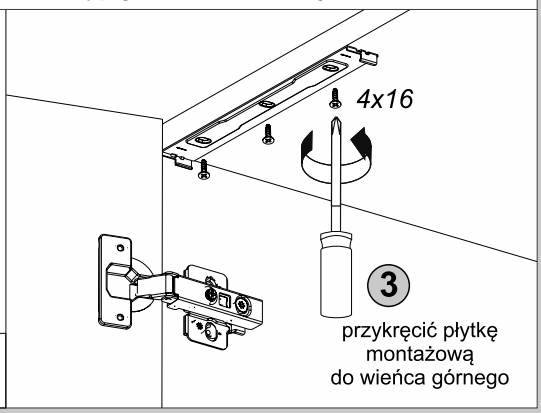

przykręcić płytkę montażową do wieńca górnego

UWAGA!
Można użyć papierowego szablonu załączonego do zestawu

Położenie płytki montażowej w wieńcu górnym

dla drzwi z zawiasem nakładanym	dla drzwi z zawiasem półwkowym	dla drzwi z zawiasem wpuszczanym
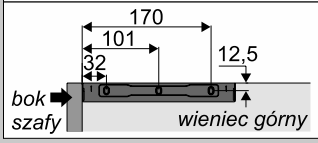	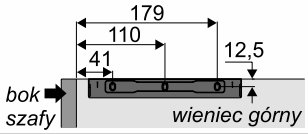	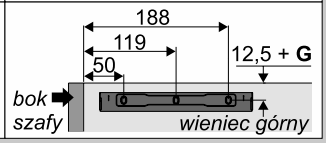

G - grubość drzwi

ELEMENTY SKŁADOWE

Mechanizm do frontu Push & Soft

mechanizm Push & Soft **standard / strong / super strong** — X1

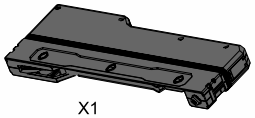

prowadnik — X1



zaślepka — X2



odbojnik — X2



szablon papierowy — X2



wkr. 4x16 *(mechanizm)* — X4



wkr. 4x14 *(płytka montażowa)* — X2



ELEMENTY DODATKOWE

Zawias ø35 bez sprężyny

1 wpuszczany
2 nakładany
3 półwkowy

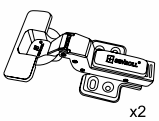

x2

Mocowanie mechanizmu w płytce montażowej

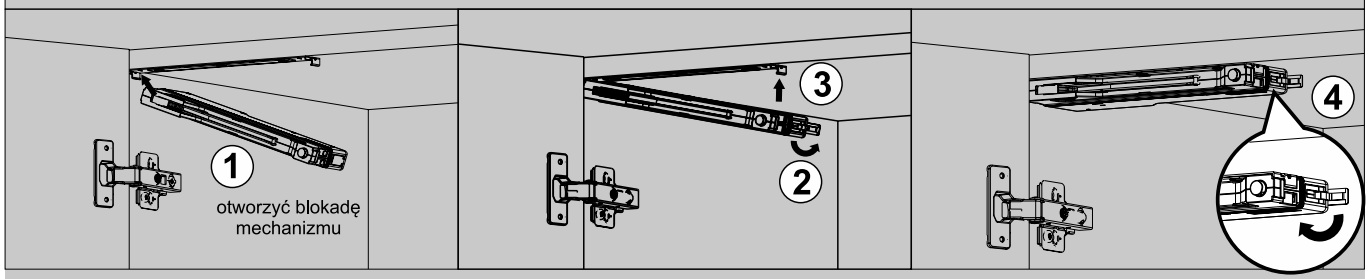

Włożyć mechanizm w pierwszy zaczep płytki montażowej (**1**). Otworzyć blokadę mechanizmu (**2**) i włożyć mechanizm w drugi zaczep płytki montażowej (**3**). Zamknąć blokadę mechanizmu (**4**).

Montaż prowadnika w drzwiach

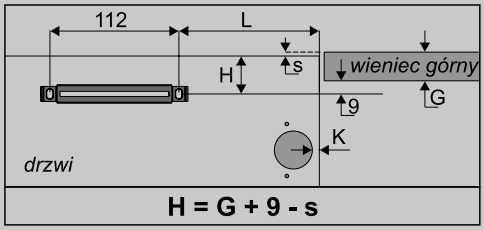

L		A - nałożenie drzwi				
		16	17	18	19	20
K	3	76	77	78	79	80
	4	77	78	79	80	81
	5	78	79	80	81	82

G - grubość wieńca górnego

s - odstęp między górną krawędzią drzwi a górną krawędzią korpusu szafki

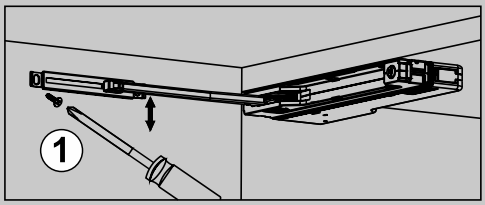

Ustalić położenie prowadnika na podstawie instrukcji bądź szablonu dołączonego do zestawu. Zamontować prowadnik do drzwi za pomocą wkrętów 4x14 i dokonać regulacji położenia góra-dół (**1**). Wysunąć ramię mechanizmu i włożyć je w zaczep prowadnika a następnie zablokować (**2**). Wsunąć zaślepki na oba końce prowadnika (**3**). Otworzyć i zamknąć kilkukrotnie drzwi aby sprawdzić czy push open i soft-close działają poprawnie (**4**). W razie potrzeby wykręcić lub wkręcić śrubę przycisku aktywującego (**5**) aby optymalnie wyregulować szczelinę między drzwiami a korpusem szafy. Na koniec założyć zaślepkę na śrubę przycisku aktywującego (**6**)

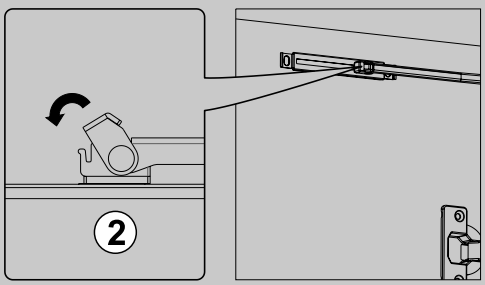

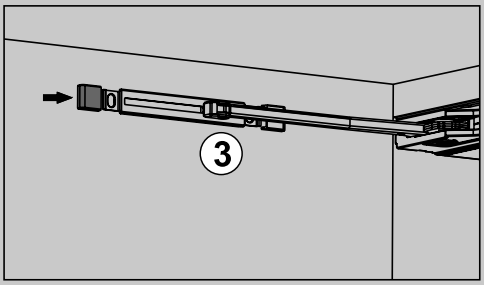

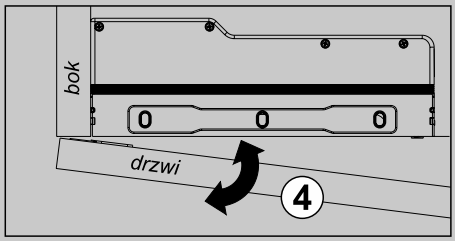

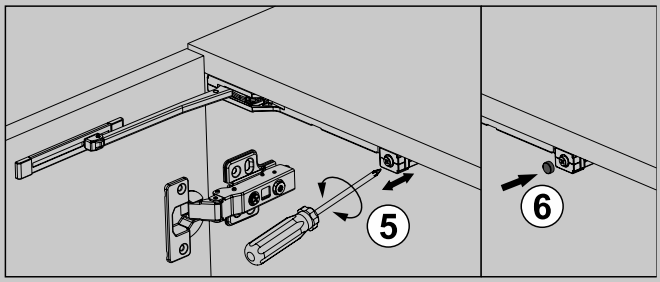

5.1 PODNOŚNIKI DO KLAP EASY UP

Podnośniki do klap





Podnośnik Easy Up to nowoczesne rozwiązanie do szafek górnych z pojedynczą klapą wykonaną z materiału o grubości od 16 do 25 mm. Połączenie głównych zalet produktu takich jak szeroki kąt otwarcia do 100 stopni oraz regulacja siły ramienia zapewniają dostęp do całej przestrzeni wewnętrznej mebla i komfort w codziennym użytkowaniu. Podnośnik Easy Up pracuje w połączeniu z zawiasami z systemem miękkiego domyku. Istnieje także możliwość zastosowania podnośnika w meblach bezuchwytowych poprzez dołożenie dodatkowego odbojnika typu PUSH. Dostępność produktu w zróżnicowanych wariantach mocy – LIGHT, MEDIUM oraz STRONG – pozwala na dostosowanie produktu do projektowanego mebla. Łatwy montaż i regulacja stanowią komfortowe rozwiązanie zarówno dla stolarza jak i użytkownika końcowego.

CHARAKTERYSTYKA	
▶ Przeznaczenie	**Klapy meblowe w szafkach górnych**
▶ Konstrukcja	**Podnośnik mechaniczny, przeznaczony do współpracy z zawiasami z miękkim domykiem lub systemem PUSH**
▶ Regulacja	**Posiada regulację siły ramienia**
▶ Wypełnienie	**Od 16 do 25 mm**
▶ Szerokość max. klapy	**1400 mm**
▶ Wysokość max. klapy	**550 mm**
▶ Waga klapy	**Od 2 do 10 kg**
▶ Kąt otwarcia klapy	**Do 100 stopni**
▶ Materiał	**Stal**
▶ Kolor	**Chrom-stal**
▶ Siła podnośnika	**Light, medium, strong**
▶ Ilość cykli otwórz/zamknij	**30 000**
▶ Program sprzedaży	**Podnośniki sprzedawane są pojedynczo**

ZASTOSOWANIE
▶ Meble skrzyniowe, szafki, klapy

Podnośnik do klapy-Easy Up-light



INDEKS	KOLOR	OPAK. ZBIORCZE	JEDN. MIARY
06211	SREBRNY	50	szt.
06664	CZARNY	50	szt.

Zestaw zawiera podnośnik, elementy montażowe do korpusu i do frontu, komplet wkrętów

Podnośnik do klapy-Easy Up-medium



INDEKS	KOLOR	OPAK. ZBIORCZE	JEDN. MIARY
06212	SREBRNY	50	szt.
06665	CZARNY	50	szt.

Zestaw zawiera podnośnik, elementy montażowe do korpusu i do frontu, komplet wkrętów

Podnośnik do klapy-Easy Up-strong



INDEKS	KOLOR	OPAK. ZBIORCZE	JEDN. MIARY
06213	SREBRNY	50	szt.
06666	CZARNY	50	szt.

Zestaw zawiera podnośnik, elementy montażowe do korpusu i do frontu, komplet wkrętów

5.1 PODNOŚNIKI DO KLAP EASY UP

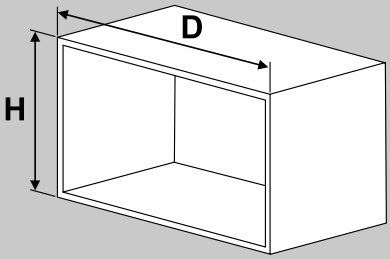

D = max 1400
H = 250 ÷ 550

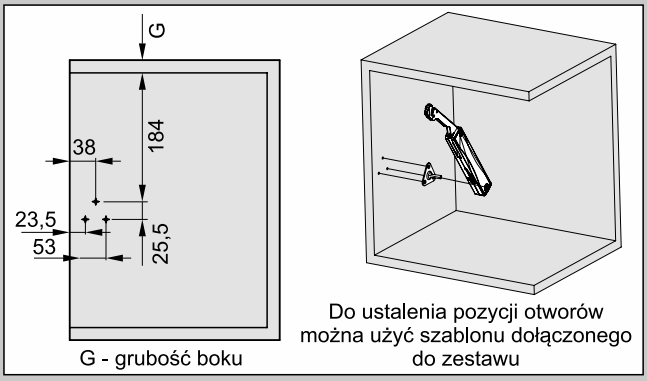

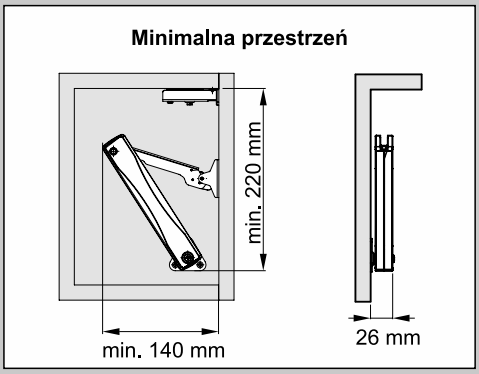

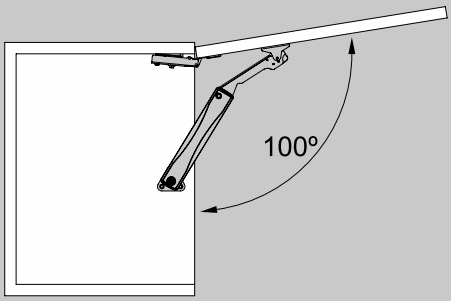

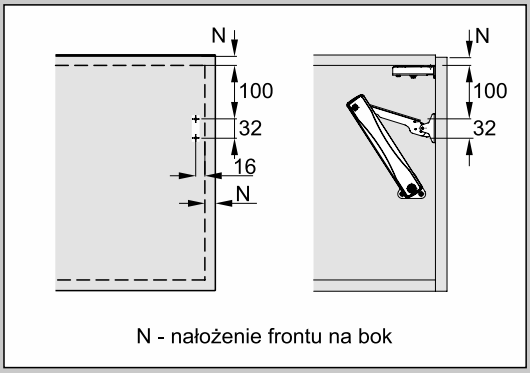

Podnośnik	Waga drzwi [kg]	Liczba podnośników	D -szerokość drzwi [mm]	H - wysokość drzwi [mm]
Light	2 ÷ 3 kg	1	500 ÷ 800	280 ÷ 400 mm
	3 ÷ 4 kg	2	500 ÷ 1000	260 ÷ 400 mm
Medium	3,5 ÷ 4,5 kg	1	500 ÷ 1000	300 ÷ 450 mm
	5,5 ÷ 7,5 kg	2	500 ÷ 1200	300 ÷ 450 mm
Strong	5 ÷ 6 kg	1	500 ÷ 1200	380 ÷ 550 mm
	6,5 ÷ 10 kg	2	500 ÷ 1400	380 ÷ 550 mm

ELEMENTY SKŁADOWE

Podnośnik do klapy Easy Up

Podnośnik Easy Up **light** / **medium** / **strong**	Mocowanie podnośnika	Prowadnik	Szablon samoprzylepny	wkr. 4x15
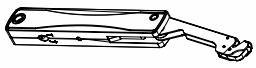				 X5
X1	X1	X1	X1	 X1

ELEMENTY DODATKOWE

Zawias zatrzaskowy ø35 z cichym domykiem

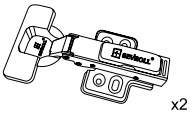

Nakładany

Montaż podnośnika

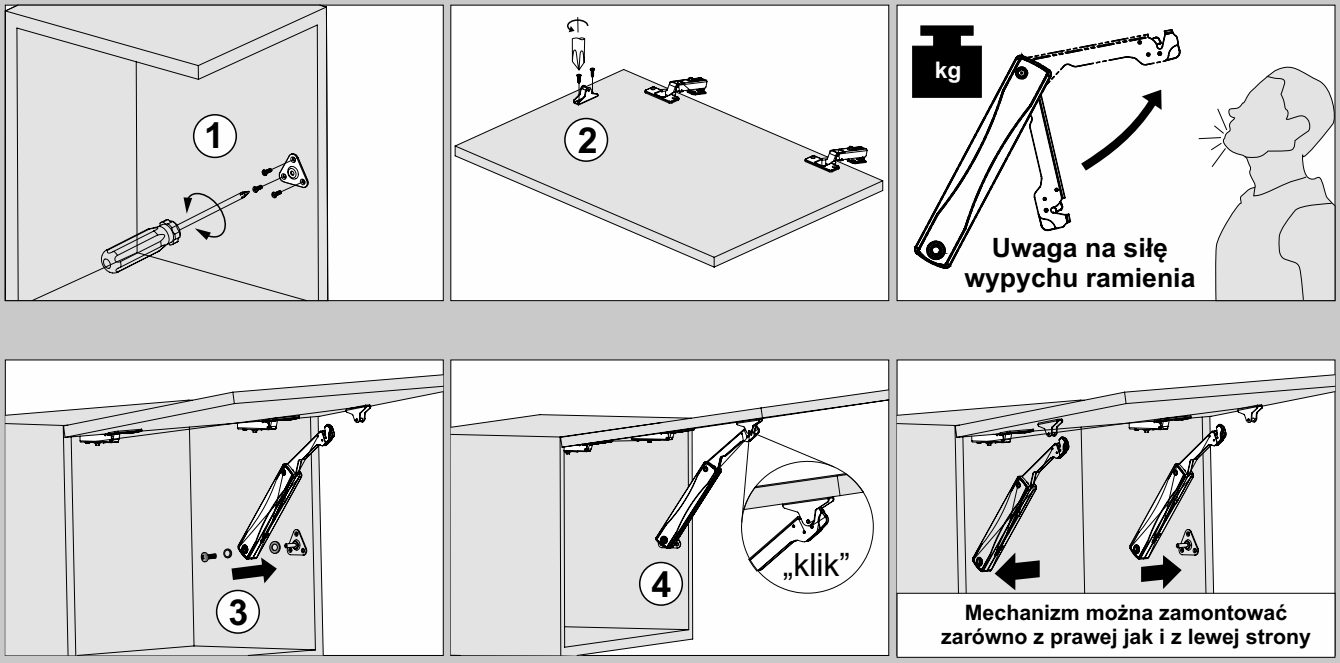

Demontaż podnośnika

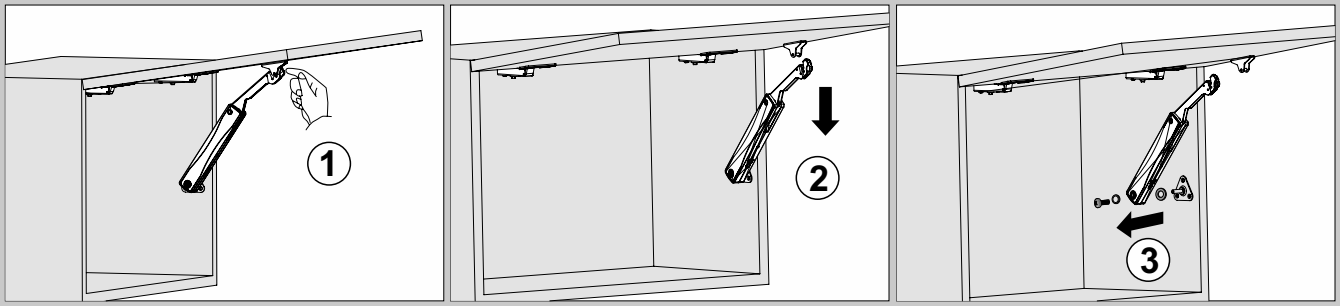

Regulacja siły podnośnika



6 NÓŻKI MEBLOWE

Nóżki meblowe o regulowanej wysokości



Nóżki meblowe Sevroll – duży udźwig oraz wysoka wytrzymałość

Nóżki meblowe o regulowanej wysokości firmy Sevroll to produkt o szerokim zakresie wysokości i jednocześnie dużej wytrzymałości na obciążenia. Produkowane są w wysokościach od 50 do 190 mm. Pewne podparcie mebla zapewnione jest przez powiększoną powierzchnię stopy nóżki, a trwałe tworzywo z którego produkt został wykonany zapewnia jego dużą wytrzymałość statyczną – 450 kg. Prostokątny kształt stopy dodatkowo wzmacnia całą konstrukcję mebla, co powoduje, że nawet przy dużym udźwigu, regulacja wysokości nóżek jest prostsza. Do montażu cokołu stosujemy klips zaczepowy uniwersalny II.

CHARAKTERYSTYKA	
▶ Przeznaczenie	**Osadzenie mebli skrzyniowych**
▶ Konstrukcja	**Wytrzymałe tworzywo sztuczne**
▶ Regulacja	**Ręczna, śrubowa**
▶ Max. obciążenie	**450 kg**
▶ Dostępne wysokości	**4 wysokości z regulacją w zakresach: 50-65, 66-85, 85-120, 122-190 mm**
▶ Mocowanie cokołu	**Klips zaczepowy II uniwersalny**

ZASTOSOWANIE
▶ Meble skrzyniowe, szafki dolne z cokołem



SEVROLL® SYSTEMY DRZWIOWE I AKCESORIA MEBLOWE

Nóżka regulowana h = 50-65 mm



INDEKS	OBCIĄŻENIE (kg)	MATERIAŁ	KOLOR	WYSOKOŚĆ (mm)	OPAK. ZBIORCZE	JEDN. MIARY
222934-SV	450	PLASTIK	CZARNY	50-65	100	szt.

Elementy sprzedawane na sztuki

Nóżka regulowana h = 66-85 mm



INDEKS	OBCIĄŻENIE (kg)	MATERIAŁ	KOLOR	WYSOKOŚĆ (mm)	OPAK. ZBIORCZE	JEDN. MIARY
222937-SV	450	PLASTIK	CZARNY	66-85	100	szt.

Elementy sprzedawane na sztuki

Nóżka regulowana h = 85-120 mm



INDEKS	OBCIĄŻENIE (kg)	MATERIAŁ	KOLOR	WYSOKOŚĆ (mm)	OPAK. ZBIORCZE	JEDN. MIARY
222935-SV	450	PLASTIK	CZARNY	85-120	100	szt.

Elementy sprzedawane na sztuki

Nóżka regulowana h = 122-190 mm



INDEKS	OBCIĄŻENIE (kg)	MATERIAŁ	KOLOR	WYSOKOŚĆ (mm)	OPAK. ZBIORCZE	JEDN. MIARY
222936-SV	450	PLASTIK	CZARNY	122-190	100	szt.

Elementy sprzedawane na sztuki

Klips zaczepowy II uniwersalny



INDEKS	MATERIAŁ	KOLOR	OPAK. ZBIORCZE	JEDN. MIARY
222938	PLASTIK	CZARNY	2000	szt.

Elementy sprzedawane na sztuki

6 NÓŻKI MEBLOWE

Wymiary montażowe nóżek

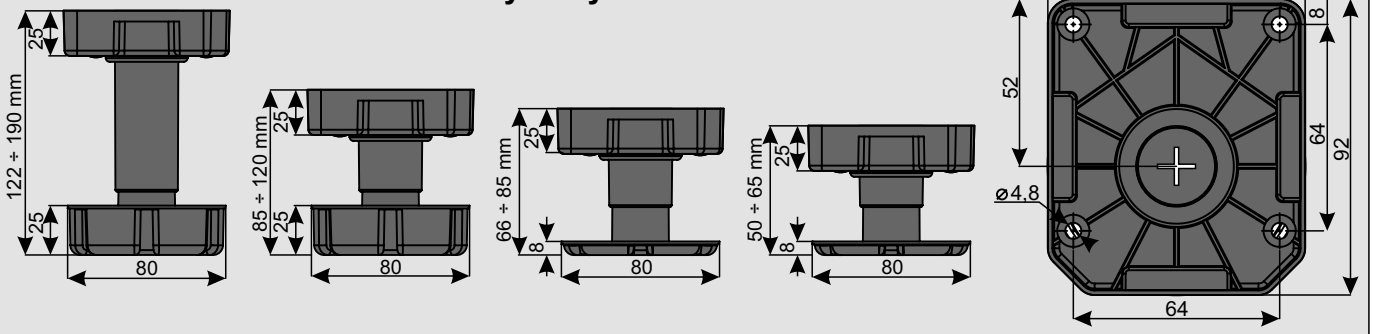

Regulacja wysokości nóżki



Regulacja wkrętakiem od góry
(dobrać odpowiedni wkrętak do gniazda)

Regulacja wkrętakiem od przodu

Regulacja ręczna

Montaż cokołu

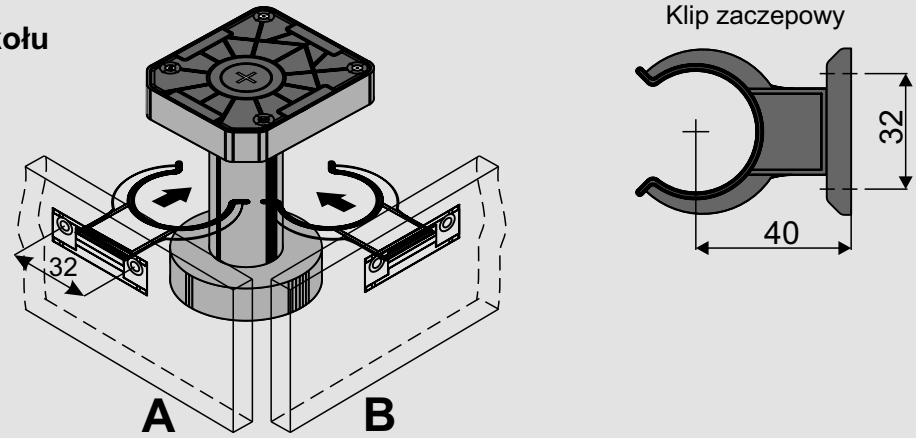

Cokół do nóżki można wczepiać zarówno od frontu (**A**) jak i od boku nóżki (**B**)
Dzięki temu nóżki można zastosować także w zabudowach typu „wyspa”

ELEMENTY SKŁADOWE

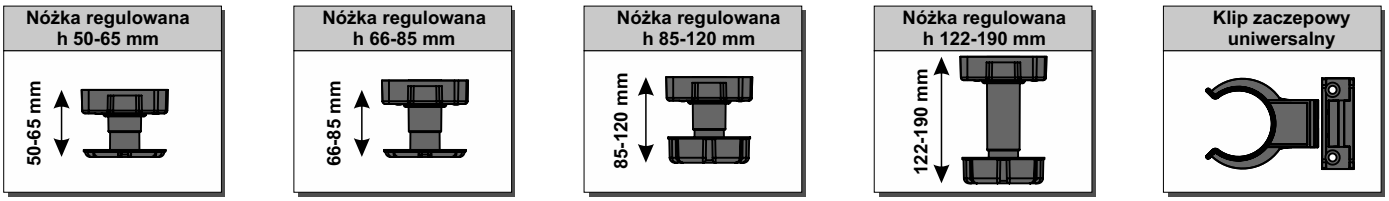



SEVROLL®

SYSTEMY DRZWIOWE I AKCESORIA MEBLOWE

Otwórz się na wygodę i zadbaj o swój komfort!



DOŻYWOTNIA GWARANCJA NA SYSTEMY JEZDNE



Zestaw wózków
z dożywotnią gwarancją



Prowadnica dolnego
montażu DXP-3D synchro



Zawias 3D PRO
z reg. mimośrodową



Stojak obrotowy
na buty ROYAL

www.sevroll.pl

7 PANTOGRAFY

Opuszczany wieszak na ubrania





Pantograf to opuszczany drążek teleskopowy do funkcjonalnego wykorzystania przestrzeni wysokich szaf.

Pantografy stalowe Sevroll to praktyczne i uniwersalne rozwiązanie do każdej szafy i garderoby. Jest to rodzaj drążka, który można wygodnie opuścić, by zawiesić lub zdjąć ubranie. Regulowana szerokość drążka umożliwia efektywne zagospodarowanie przestrzeni w szafie. Rozwiązanie takie szczególnie sprawdza się w wysokich szafach, gdzie dostęp do ubrań może być ograniczony. Zastosowanie tego produktu łączy w sobie 2 korzyści: komfortowe użytkowanie i estetykę wyglądu. Dzięki pantografowi Sevroll szafa zyskuje nie tylko nowoczesny wygląd ale również niezwykle użyteczny charakter.

CHARAKTERYSTYKA	
▶ Przeznaczenie	**Wnęki szaf i garderób**
▶ Dopuszczalne obciążenie	**10 kg**
▶ Konstrukcja	**Podnośnik olejowy, ramiona i drążek stalowy, obudowa wykonana z wysokogatunkowego plastiku**
▶ Szerokość drążka	**450-600 mm; 600-830 mm; 830-1150 mm**
▶ Szerokość wnęki	**550-660 mm; 660-890 mm; 890-1210 mm**
▶ Program sprzedaży	**Sprzedawany w kompletach**

ZASTOSOWANIE
▶ Polecany do wysokich szaf i garderób

SEVROLL®
SYSTEMY DRZWIOWE I AKCESORIA MEBLOWE

Pantograf czarny



INDEKS	SZEROKOŚĆ DRĄŻKA (mm)	SZEROKOŚĆ WNĘKI (mm)	KOLOR	OPAK. ZBIORCZE	JEDN. MIARY
06218	450-600	550-660	CZARNY	6	szt.
06219	600-830	660-890	CZARNY	6	szt.
06220	830-1150	890-1210	CZARNY	6	szt.

Pantograf biały



INDEKS	SZEROKOŚĆ DRĄŻKA (mm)	SZEROKOŚĆ WNĘKI (mm)	KOLOR	OPAK. ZBIORCZE	JEDN. MIARY
05429	450-600	550-660	BIAŁY	6	szt.
05430	600-830	660-890	BIAŁY	6	szt.
05431	830-1150	890-1210	BIAŁY	6	szt.



7 PANTOGRAFY

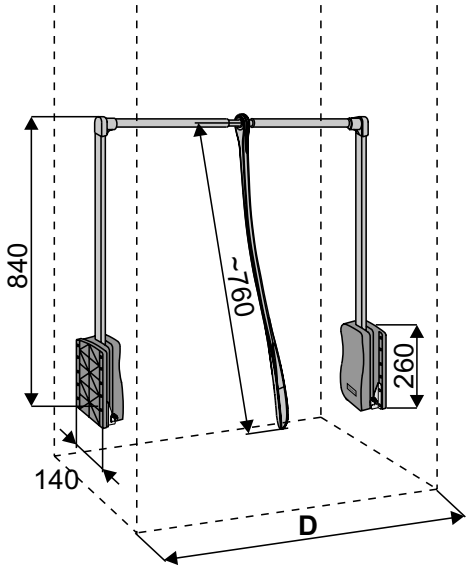

Max. obciążenie pantografu 10 kg



Wymiary montażowe

Pantograf	Szerokość wnęki D
450 ÷ 600	550 ÷ 660
600 ÷ 830	660 ÷ 890
830 ÷ 1150	890 ÷ 1210

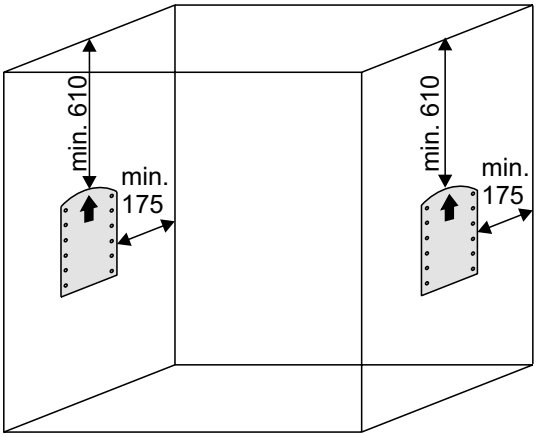

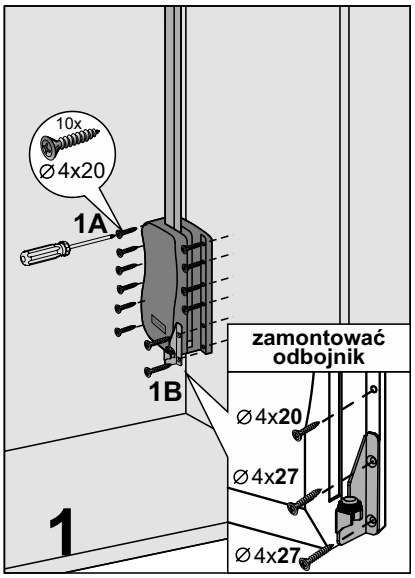

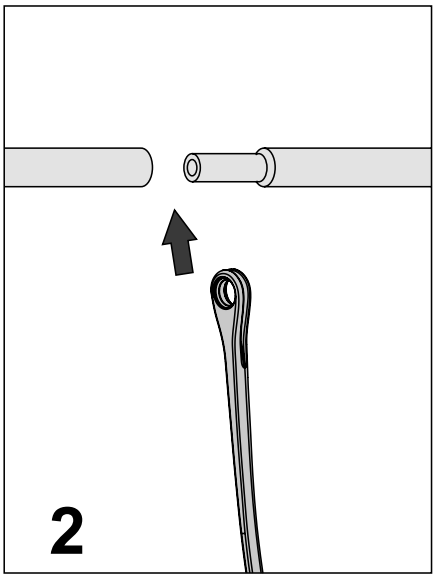

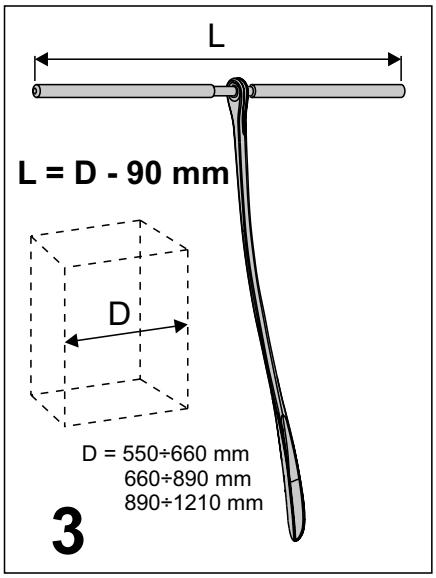

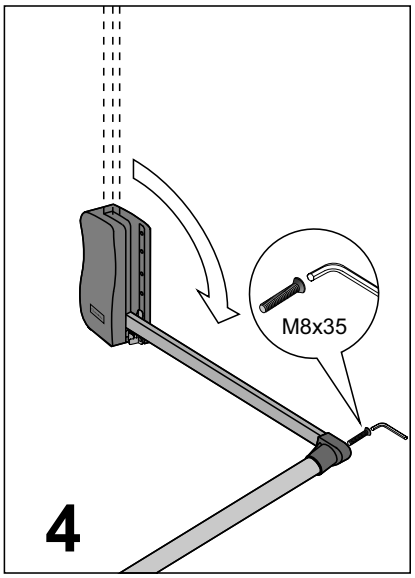

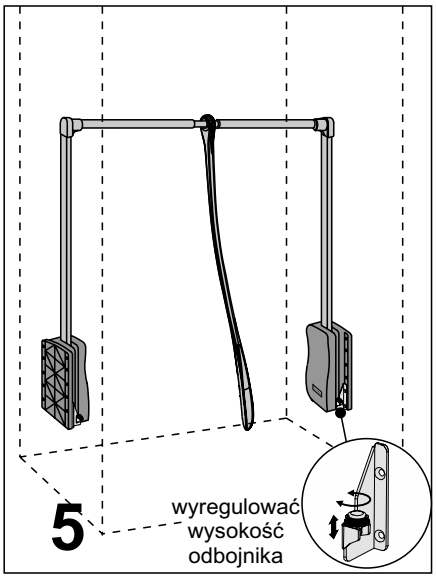

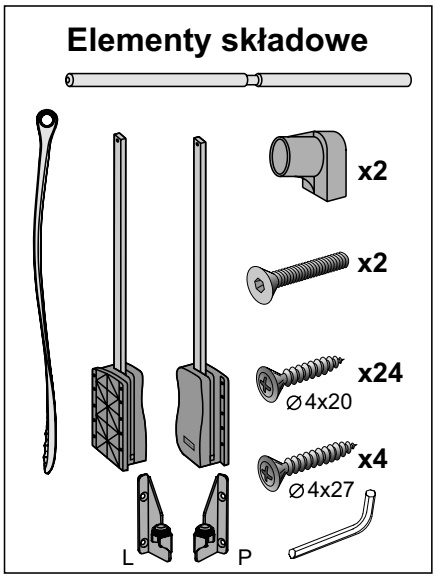

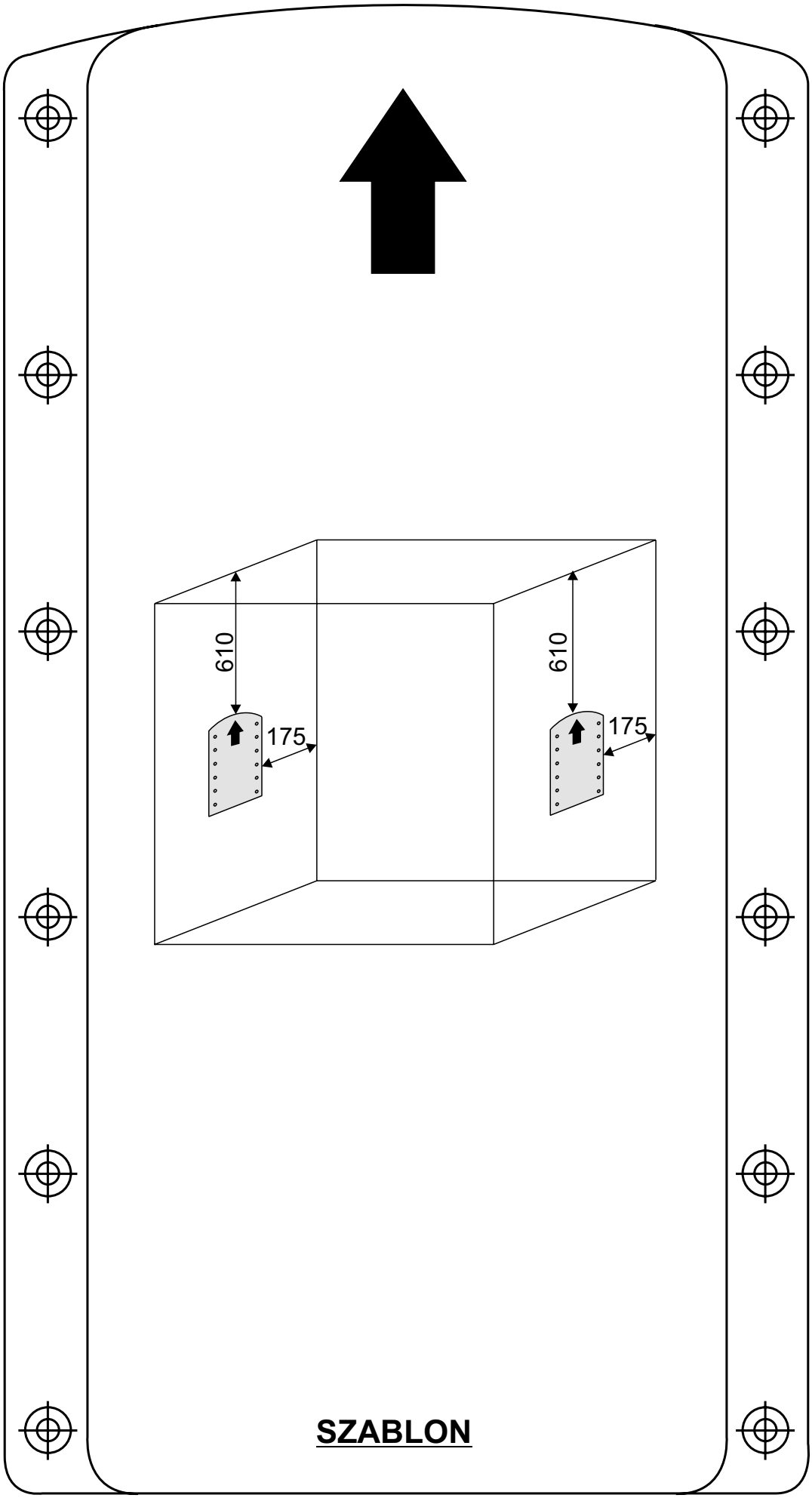

SZABLON

8.1 PROFILE ALUMINIOWE LED

Aluminiowe profile meblowe





Jak subtelnie oświetlić meble? Proponujemy **profile aluminiowe LED** od Sevroll-System. Dzięki nim podkreślisz design mebli oraz wykreujesz przytulną atmosferę. Oferujemy przekrój rodzajów aluminiowych profili – nakładane, wpuszczane oraz kątowe, o długości 2 i 3 m. Profile LED oferują nieograniczone możliwości aranżacyjne. Dostępne są w kolorze srebrnym, białym i czarnym. Możesz zdecydować się na klosze transparentne lub mleczne. Sevroll-System oferuje również klipsy montażowe i – jako jedyny producent na rynku – zaślepki z otworem na przewód. Dzięki naszym profilom LED oświetlisz szafki kuchenne, regały, meblościanki, biurka, a Twoje meble będą prezentować się nowocześnie i stylowo.

CHARAKTERYSTYKA	
▶ Przeznaczenie	**Meble kuchenne i szafy**
▶ Materiał	**Aluminium**
▶ Kolorystyka	**Srebrny, biały, czarny**
▶ Program sprzedaży	**Poszczególne części dostępne oddzielnie**

ZASTOSOWANIE
▶ Szuflady, szafki w szafach, garderobach i kuchniach

Profil aluminiowy LED nakładany



INDEKS	KOLOR	DŁUGOŚĆ (mm)	JEDN. MIARY
06404	SREBRNY	2000	szt.
06405	BIAŁY	2000	szt.
06406	CZARNY	2000	szt.
06409	SREBRNY	3000	szt.
06410	BIAŁY	3000	szt.
06411	CZARNY	3000	szt.

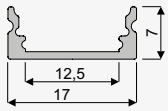

Profil aluminiowy LED wpuszczany



INDEKS	KOLOR	DŁUGOŚĆ (mm)	JEDN. MIARY
06418	SREBRNY	2000	szt.
06420	BIAŁY	2000	szt.
06421	CZARNY	2000	szt.
06423	SREBRNY	3000	szt.
06425	BIAŁY	3000	szt.
06426	CZARNY	3000	szt.

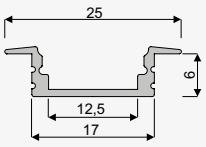

Profil aluminiowy LED kątowy



INDEKS	KOLOR	DŁUGOŚĆ (mm)	JEDN. MIARY
06394	SREBRNY	2000	szt.
06395	BIAŁY	2000	szt.
06396	CZARNY	2000	szt.
06397	SREBRNY	3000	szt.
06398	BIAŁY	3000	szt.
06399	CZARNY	3000	szt.

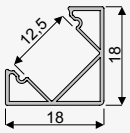

Klosz transparentny do profili LED



INDEKS	DŁUGOŚĆ (mm)	JEDN. MIARY
06408	2000	szt.
06413	3000	szt.

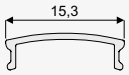

Klosz mleczny do profili LED

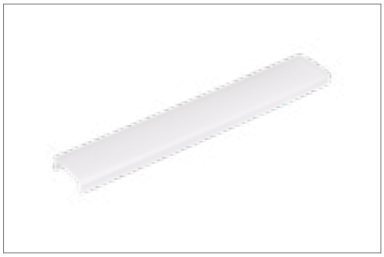

INDEKS	DŁUGOŚĆ (mm)	JEDN. MIARY
06407	2000	szt.
06412	3000	szt.

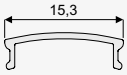

8.1 PROFILE ALUMINIOWE LED

Zaślepka do profilu LED nakładanego



INDEKS	KOLOR	JEDN. MIARY
06416	BIAŁY	szt.
06414	SZARY	szt.
06415	CZARNY	szt.

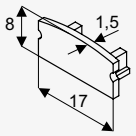

Zaślepka do profilu LED nakładanego z otworem

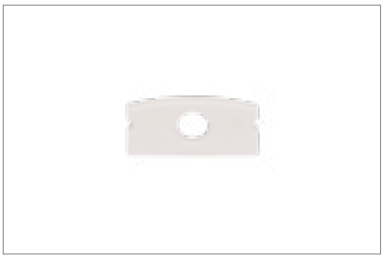

INDEKS	KOLOR	JEDN. MIARY
06416-0	BIAŁY	szt.
06414-0	SZARY	szt.
06415-0	CZARNY	szt.

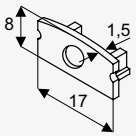

Zaślepka do profilu LED wpuszczanego



INDEKS	KOLOR	JEDN. MIARY
06430	BIAŁY	szt.
06428	SZARY	szt.
06429	CZARNY	szt.

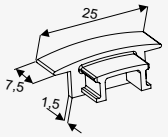

Zaślepka do profilu LED wpuszczanego z otworem



INDEKS	KOLOR	JEDN. MIARY
06430-0	BIAŁY	szt.
06428-0	SZARY	szt.
06429-0	CZARNY	szt.

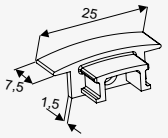

Zaślepka do profilu LED kątowego



INDEKS	KOLOR	JEDN. MIARY
06402	BIAŁY	szt.
06400	SZARY	szt.
06401	CZARNY	szt.

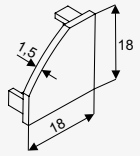

Zaślepka do profilu LED kątowego z otworem



INDEKS	KOLOR	JEDN. MIARY
06402-O	BIAŁY	szt.
06400-O	SZARY	szt.
06401-O	CZARNY	szt.

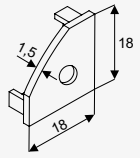

Klips montażowy do profilu LED nakładanego



INDEKS	JEDN. MIARY
06417	szt.

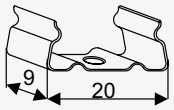

Klips montażowy do profilu LED kątowego



INDEKS	JEDN. MIARY
06403	szt.

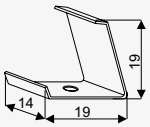

8.1 PROFILE ALUMINIOWE LED

Profil aluminiowy LED nakładany

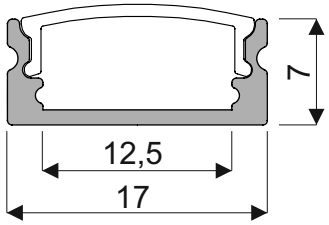

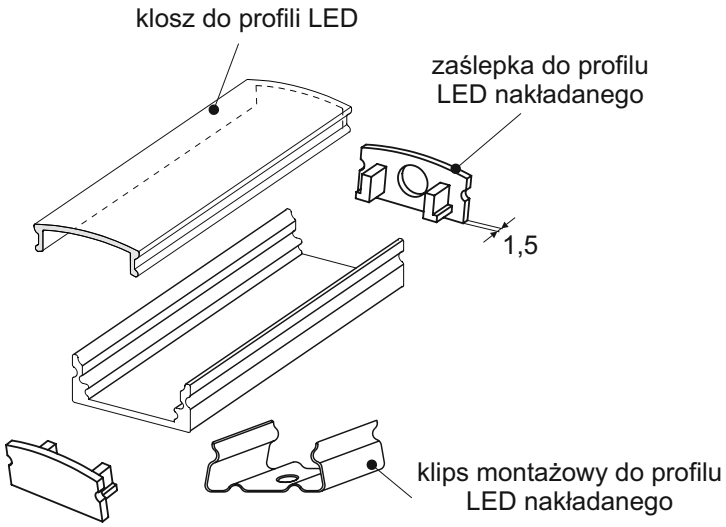

Profil aluminiowy LED wpuszczany

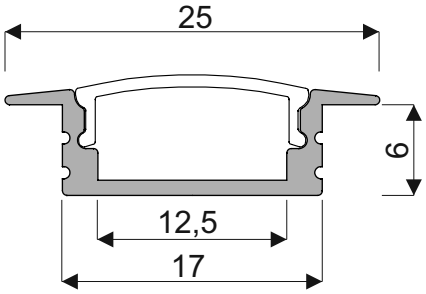

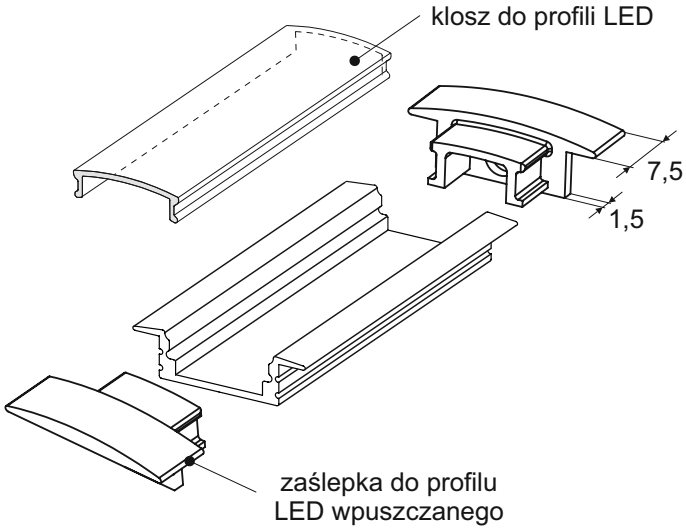

Profil aluminiowy LED kątowy

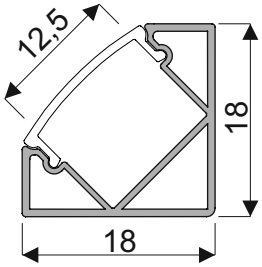

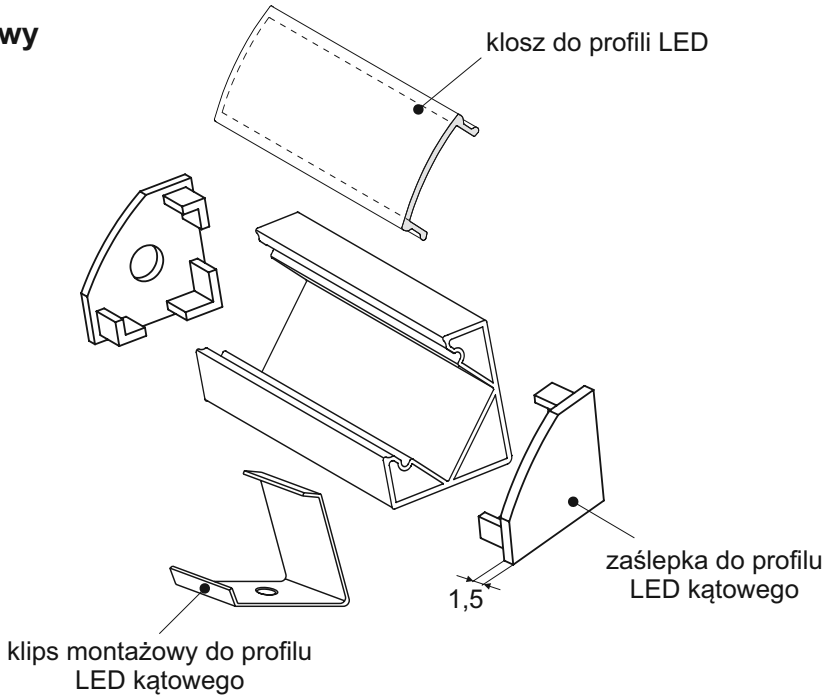

8.2 PROFILE GOLA

Aluminiowe profile meblowe



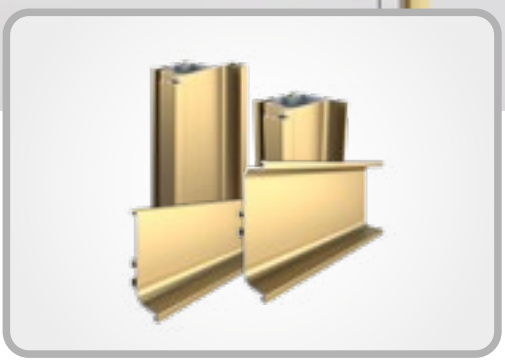



Profile GOLA do zabudowy bezuchwytowej

Profile GOLA to system listew międzyszafkowych, które umożliwiają otwieranie frontów bez użycia tradycyjnych uchwytów.
Profil jest niejako wpuszczony i usytuowany za frontem tworząc przestrzeń, która umożliwia swobodne włożenie dłoni i otwarcie frontu. Specjalnie zaprojektowane kątowniki zapewniają szybki i bezproblemowy montaż profili do korpusu.
Meble zyskują nowoczesny wygląd, a brak uchwytów stanowi niekwestionowany atut zabudowy i nie zmienia jej funkcjonalności.
Profile GOLA to nowoczesne rozwiązanie, łatwe w montażu i wygodne w użytkowaniu.
Profile uchwytowe osadzone na całej długości frontu to rozwiązanie pozwalające na wygodne otwieranie nawet najszerszych szuflad. Dostępne w ofercie różnorodne kształty profili pozwolą idealnie dopełnić każde wnętrze.

CHARAKTERYSTYKA	
▶ Przeznaczenie	**Meble kuchenne i szafy**
▶ Materiał	**Aluminium**
▶ Kolorystyka	**Srebrny, biały połysk, jasny brąz szczotk., czarny szczotk., złoty/mosiądz, czarny lak. strukturalny**
▶ Program sprzedaży	**Poszczególne części dostępne oddzielnie**

ZASTOSOWANIE
▶ Szuflady, szafki w szafach, garderobach i kuchniach

Profil GOLA C

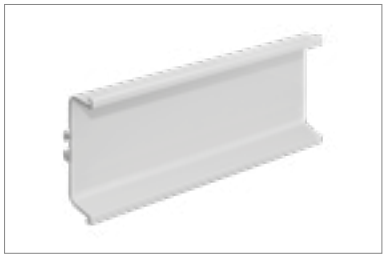

INDEKS	KOLOR	DŁUGOŚĆ (mm)	OPAK. ZBIORCZE	JEDN. MIARY
04959	SREBRNY	4200	12	szt.
04960-Y	JASNY BRĄZ SZCZOTKOWANY	4200	12	szt.
04961	RAL BIAŁY POŁYSK	4200	12	szt.
05109	CZARNY SZCZOTK.	4200	12	szt.
06113	ZŁOTY/MOSIĄDZ	4200	12	szt.
06463	CZARNY LAK. STRUKTUR.	4200	12	szt.



Profil GOLA L

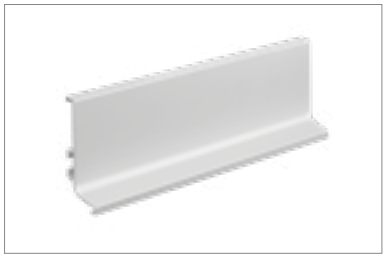

INDEKS	KOLOR	DŁUGOŚĆ (mm)	OPAK. ZBIORCZE	JEDN. MIARY
04956	SREBRNY	4200	12	szt.
04957-Y	JASNY BRĄZ SZCZOTKOWANY	4200	12	szt.
04958	RAL BIAŁY POŁYSK	4200	12	szt.
05110	CZARNY SZCZOTK.	4200	12	szt.
06114	ZŁOTY/MOSIĄDZ	4200	12	szt.
06323	CZARNY LAK. STRUKTUR.	4200	12	szt.

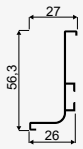

Profil GOLA pionowy pojedynczy



INDEKS	KOLOR	DŁUGOŚĆ (mm)	OPAK. ZBIORCZE	JEDN. MIARY
05935	SREBRNY	3000	6	szt.
05933	RAL BIAŁY POŁYSK	3000	6	szt.
05934	CZARNY SZCZOTK.	3000	6	szt.
06116	ZŁOTY/MOSIĄDZ	3000	6	szt.
06578	CZARNY LAK. STRUKTUR.	3000	6	szt.

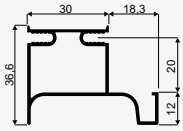

Profil GOLA pionowy podwójny

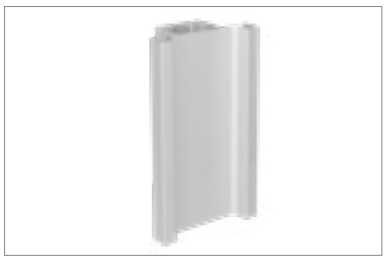

INDEKS	KOLOR	DŁUGOŚĆ (mm)	OPAK. ZBIORCZE	JEDN. MIARY
05932	SREBRNY	3000	6	szt.
05930	RAL BIAŁY POŁYSK	3000	6	szt.
05931	CZARNY SZCZOTK.	3000	6	szt.
06115	ZŁOTY/MOSIĄDZ	3000	6	szt.
06433	CZARNY LAK. STRUKTUR.	3000	6	szt.
04963-Y	JASNY BRĄZ SZCZOTKOWANY	4700	6	szt.

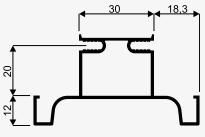

Kątownik montażowy GOLA



INDEKS	KOLOR	OPAK. ZBIORCZE	JEDN. MIARY
05215	OCYNK	100	szt.

i W komplecie 2 szt. Kątownik stosujemy do montażu profili GOLA C i L

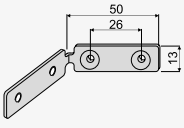

8.2 PROFILE GOLA

Zakończenie do profilu GOLA L



INDEKS	KOLOR		OPAK. ZBIORCZE	JEDN. MIARY
05848	BIAŁY	LEWE	50	szt.
05849	CZARNY	LEWE	50	szt.
05851	SREBRNY	LEWE	50	szt.
05852	ZŁOTY	LEWE	50	szt.
05853	BIAŁY	PRAWE	50	szt.
05854	CZARNY	PRAWE	50	szt.
05856	SREBRNY	PRAWE	50	szt.
05857	ZŁOTY	PRAWE	50	szt.

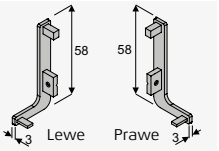

Zakończenie do profilu GOLA C



INDEKS	KOLOR	OPAK. ZBIORCZE	JEDN. MIARY
05858	BIAŁY	40	szt.
05859	CZARNY	40	szt.
05861	SREBRNY	40	szt.
05862	ZŁOTY	40	szt.

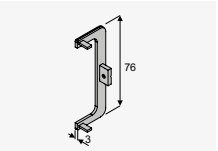

Narożnik zewnętrzny do profilu GOLA L



INDEKS	KOLOR	OPAK. ZBIORCZE	JEDN. MIARY
05828	BIAŁY	25	szt.
05829	CZARNY	25	szt.
05831	SREBRNY	25	szt.
05832	ZŁOTY	25	szt.

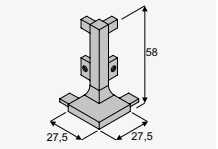

Narożnik wewnętrzny do profilu GOLA L



INDEKS	KOLOR	OPAK. ZBIORCZE	JEDN. MIARY
05833	BIAŁY	25	szt.
05834	CZARNY	25	szt.
05836	SREBRNY	25	szt.
05837	ZŁOTY	25	szt.

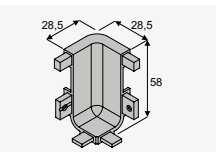

Narożnik zewnętrzny do profilu GOLA C



INDEKS	KOLOR	OPAK. ZBIORCZE	JEDN. MIARY
05838	BIAŁY	25	szt.
05839	CZARNY	25	szt.
05841	SREBRNY	25	szt.
05842	ZŁOTY	25	szt.

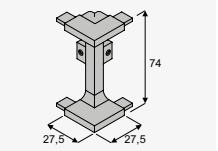

Narożnik wewnętrzny do profilu GOLA C



INDEKS	KOLOR	OPAK. ZBIORCZE	JEDN. MIARY
05843	BIAŁY	25	szt.
05844	CZARNY	25	szt.
05846	SREBRNY	25	szt.
05847	ZŁOTY	25	szt.

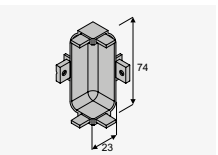

Profil Gola poziomy C

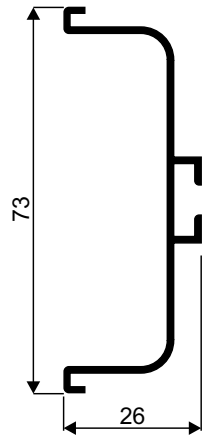

Kątownik montażowy Gola

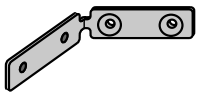

M4x5 - 4 szt.

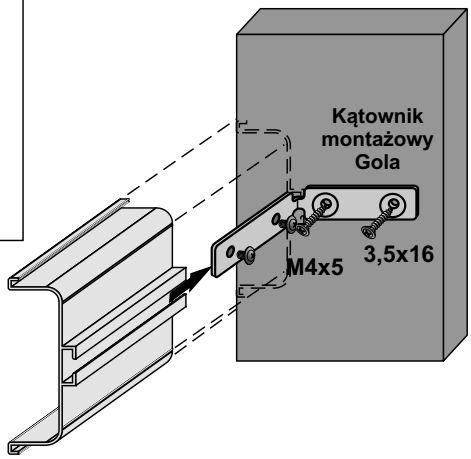

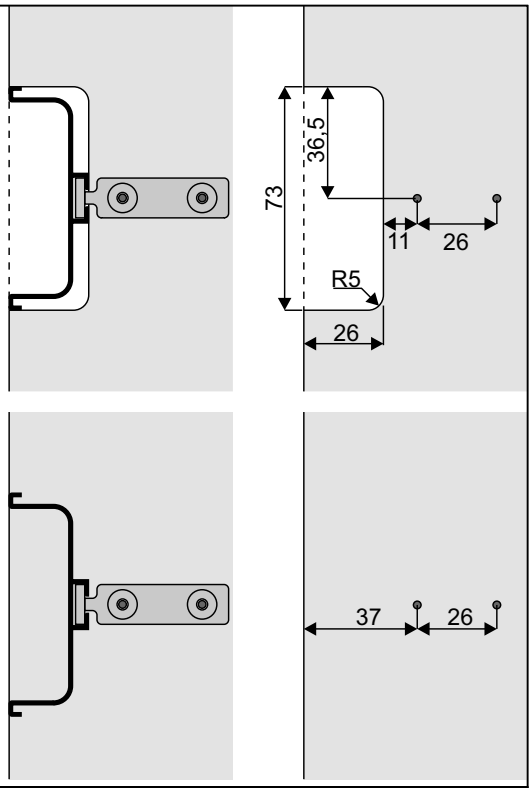

Profil Gola poziomy L

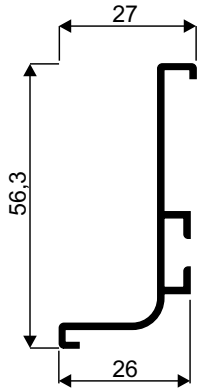

Kątownik montażowy Gola

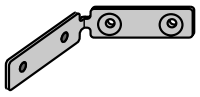

M4x5 - 4 szt.

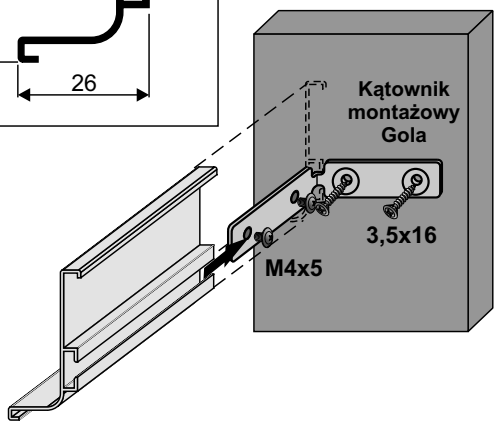

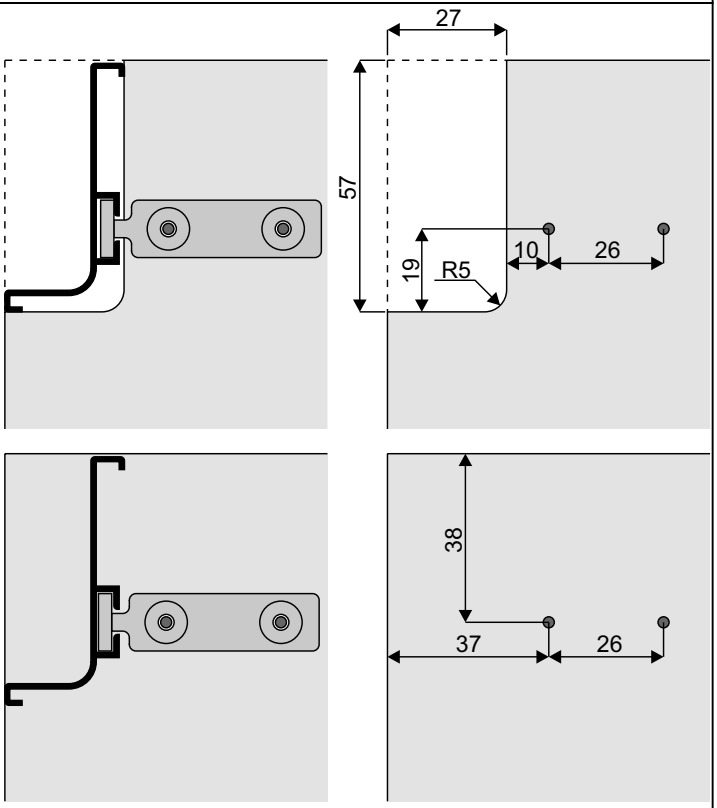

Profil Gola pionowy podwójny

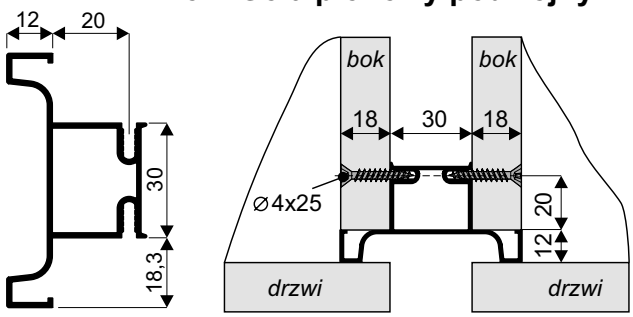

Profil Gola pionowy pojedynczy

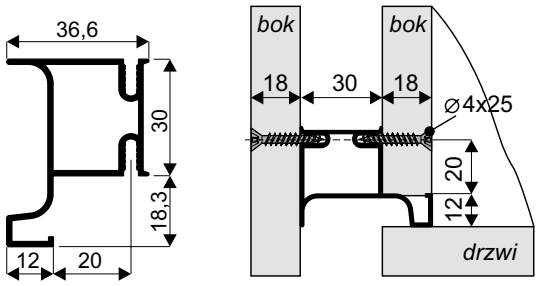

8.2 PROFILE GOLA

Montaż profili

Profil Gola poziomy C

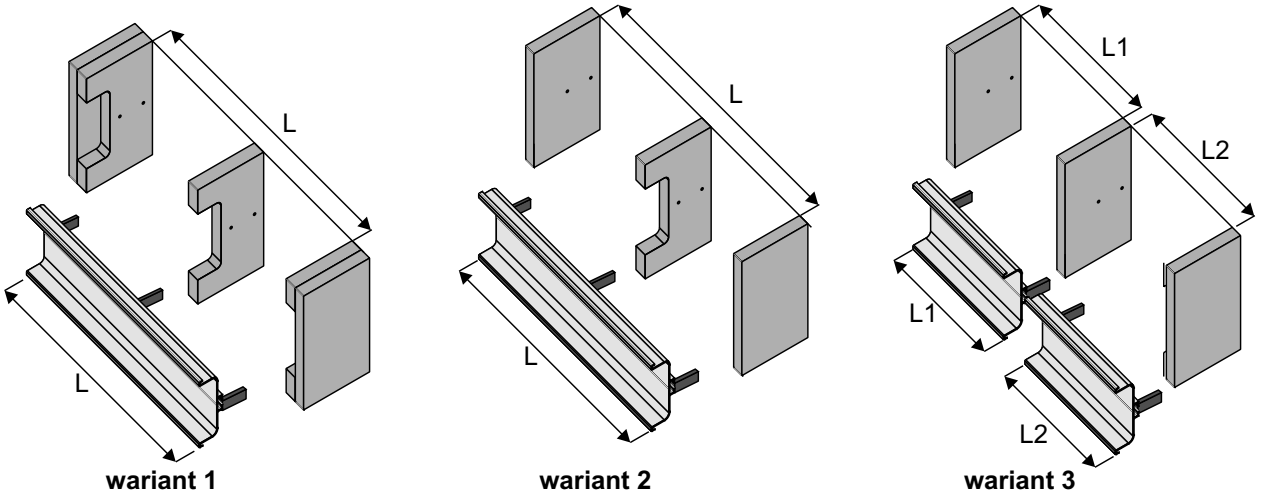

Profil Gola poziomy L

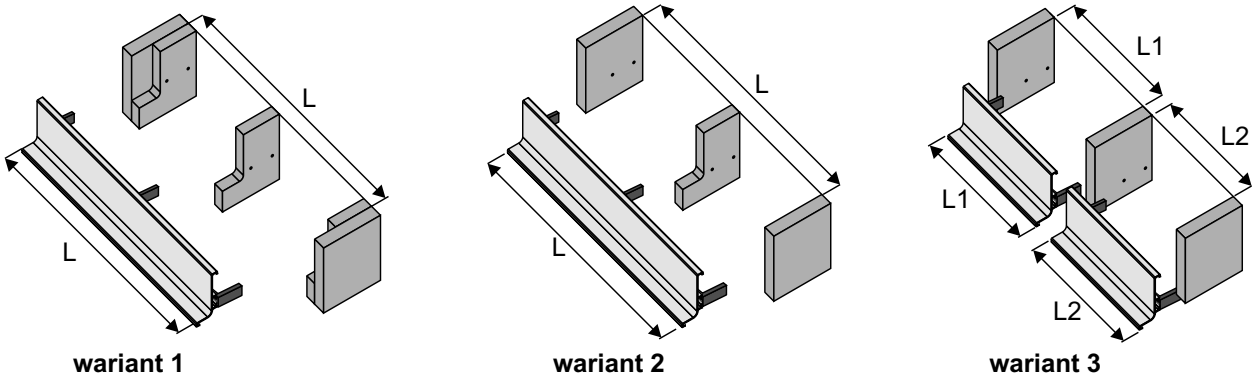

Profil Gola pionowy podwójny

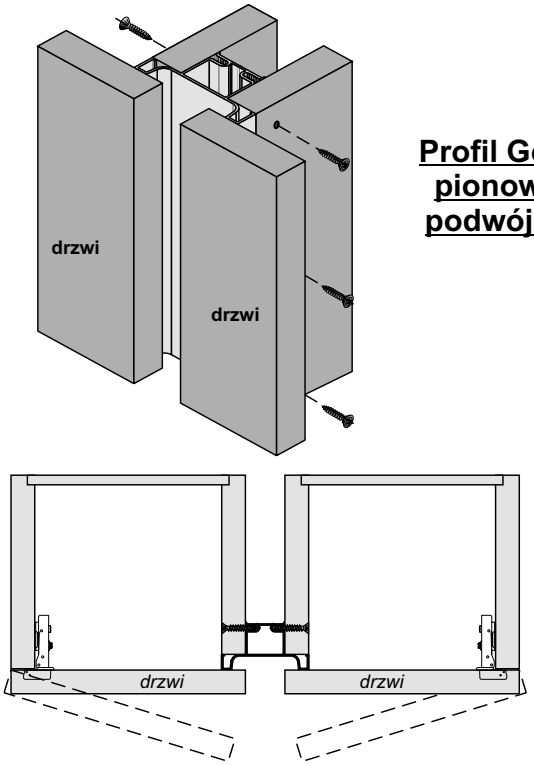

Profil Gola pionowy pojedynczy

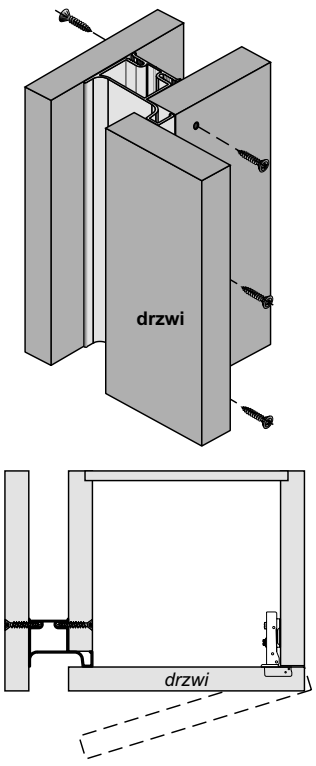

Montaż narożników i zakończeń

Profil Gola poziomy C

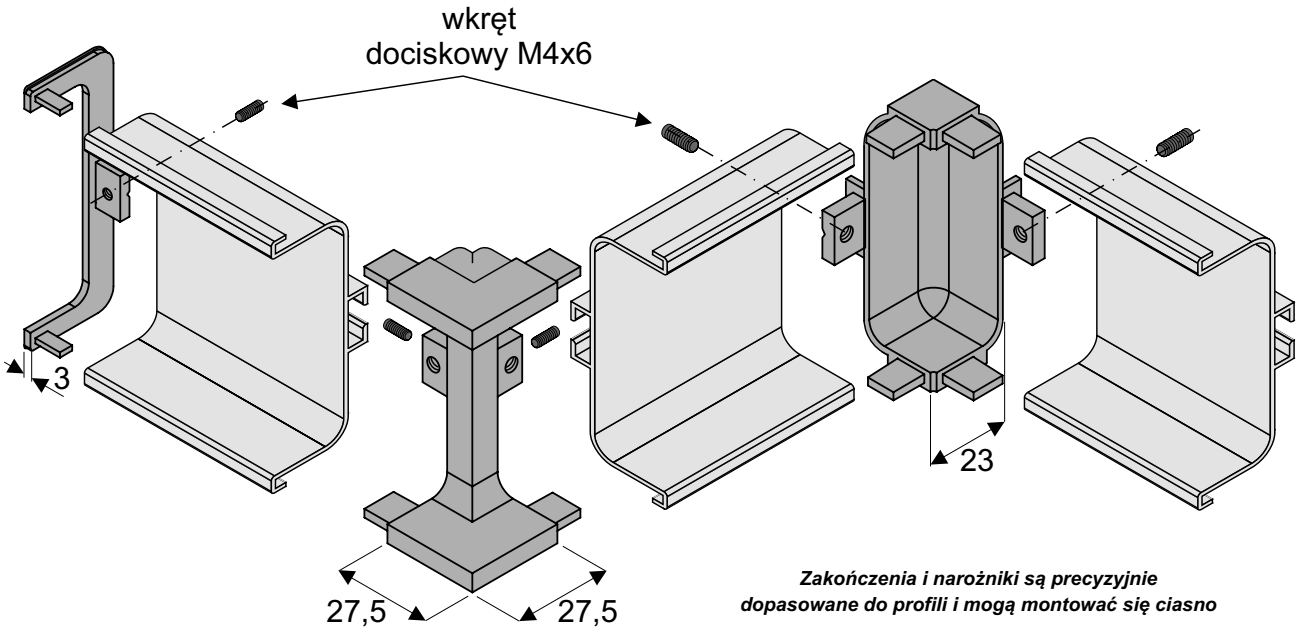

Zakończenia i narożniki są precyzyjnie dopasowane do profili i mogą montować się ciasno

Zakończenie do profilu GOLA C	Narożnik zewnętrzny do profilu GOLA C	Narożnik wewnętrzny do profilu GOLA C	Wkręt dociskowy M4x6
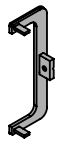	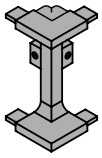	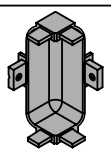	

Profil Gola poziomy L

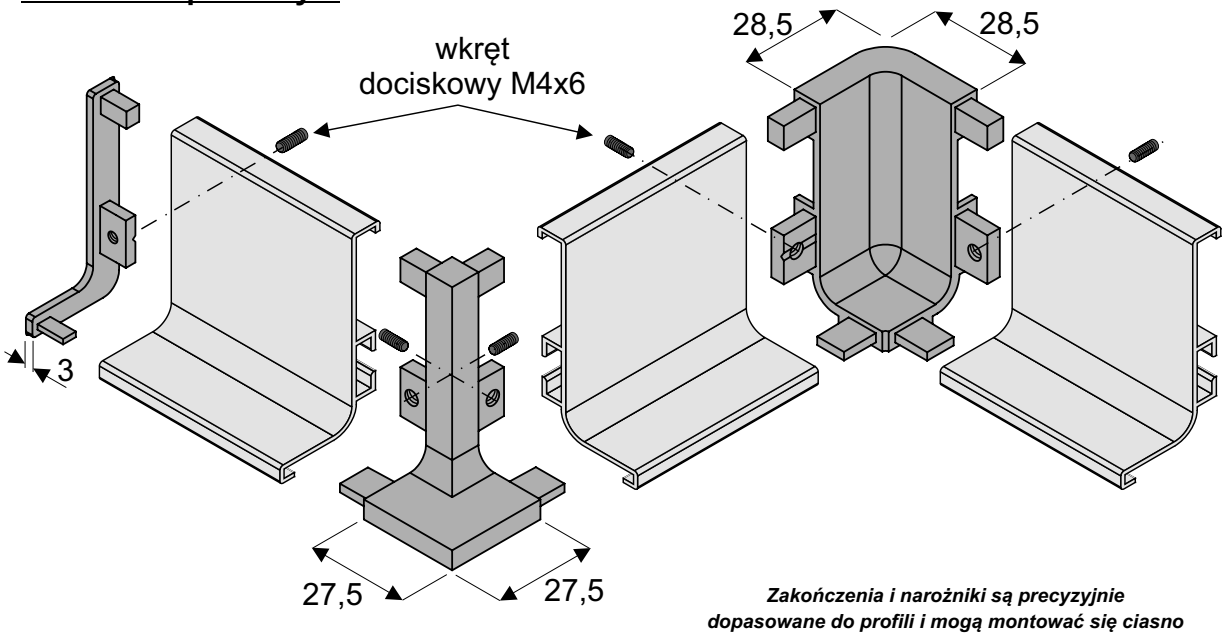

Zakończenia i narożniki są precyzyjnie dopasowane do profili i mogą montować się ciasno

Zakończenie do profilu GOLA L		Narożnik zewnętrzny do profilu GOLA L	Narożnik wewnętrzny do profilu GOLA L	Wkręt dociskowy M4x6
Lewe 	Prawe 	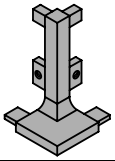	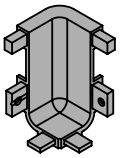	

8.3 POZOSTAŁE PROFILE UCHWYTOWE

Profil uchwytowy **006 II**

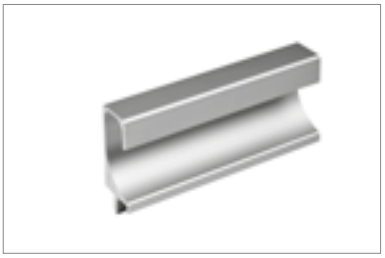

INDEKS	KOLOR	DŁUGOŚĆ (mm)	OPAK. ZBIORCZE	JEDN. MIARY
04196	SREBRNY	3000	10	szt.
04195	JASNY BRĄZ	3000	10	szt.

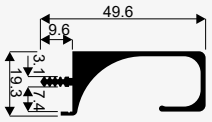

Profil uchwytowy **007 II**



INDEKS	KOLOR	DŁUGOŚĆ (mm)	OPAK. ZBIORCZE	JEDN. MIARY
04198	SREBRNY	3000	20	szt.
04197	JASNY BRĄZ	3000	20	szt.

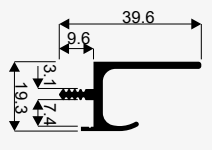

Profil uchwytowy **008**



INDEKS	KOLOR	DŁUGOŚĆ (mm)	OPAK. ZBIORCZE	JEDN. MIARY
50414	SREBRNY	3000	20	szt.

i Możliwość zastosowania końcówek, lewej (222439) i prawej (222438)

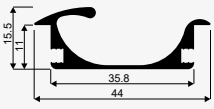

Końcówka do profilu **008**



INDEKS	KOLOR	TYP	OPAK. ZBIORCZE	JEDN. MIARY
222439	SREBRNY	LEWA	100	szt.
222438	SREBRNY	PRAWA	100	szt.

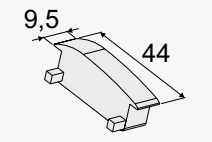

Profil uchwytowy **010**

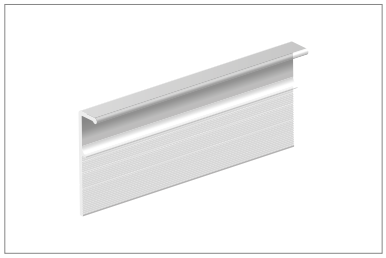

INDEKS	KOLOR	DŁUGOŚĆ (mm)	OPAK. ZBIORCZE	JEDN. MIARY
04212	SREBRNY	3000	40	szt.
04211-Y	JASNY BRĄZ SZCZOTKOWANY	3000	40	szt.

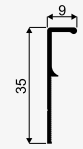

Profil uchwytowy **011**

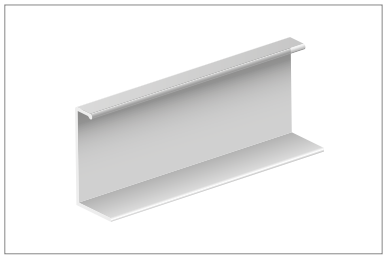

INDEKS	KOLOR	DŁUGOŚĆ (mm)	OPAK. ZBIORCZE	JEDN. MIARY
04214	SREBRNY	3000	40	szt.
04213-Y	JASNY BRĄZ SZCZOTKOWANY	3000	40	szt.

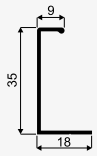

Profil uchwytowy **012**

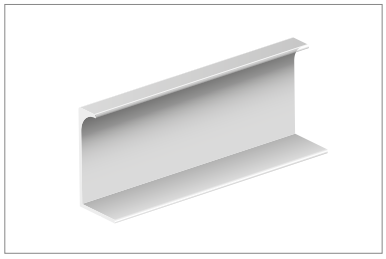

INDEKS	KOLOR	DŁUGOŚĆ (mm)	OPAK. ZBIORCZE	JEDN. MIARY
04216	SREBRNY	3000	40	szt.
04215-Y	JASNY BRĄZ SZCZOTKOWANY	3000	40	szt.
06729	CZARNY LAK. STRUKT.	3000	40	szt.

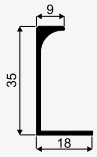

Profil uchwytowy **013**

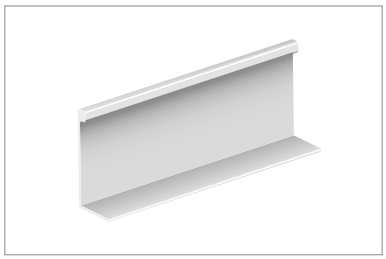

INDEKS	KOLOR	DŁUGOŚĆ (mm)	OPAK. ZBIORCZE	JEDN. MIARY
04218	SREBRNY	3000	40	szt.
04217-Y	JASNY BRĄZ SZCZOTKOWANY	3000	40	szt.

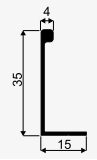

9 GARDEROBY

Kolekcja akcesoriów do garderoby









Szeroka gama akcesoriów przeznaczonych do szaf i garderób

Połączenie nowoczesnego wzornictwa z funkcjonalnymi rozwiązaniami, pozwoliło stworzyć kolekcję pasującą do każdego wnętrza. Dzięki szerokiej gamie produktów oraz jej uniwersalności, rozwiązania garderoby ROYAL można zastosować zarówno w nowoczesnych, kompaktowych szafach, jak i w dużych wydzielonych garderobach. Perłowo-szary kolor malowania, różnorodność użytych materiałów i ich przemyślane połączenie, podnoszą prestiż tego produktu. O wysokiej klasie produktu świadczy również zastosowanie prowadnic z cichym domykiem o dopuszczalnym obciążeniu 30 kg.

Deska do prasowania **Royal**



INDEKS	WYMIARY (mm)	KOLOR	OPAK. ZBIORCZE	JEDN. MIARY
223088	430 x 300 x 140 mm	BIAŁY	1	szt.

Deska wysuwna, po rozłożeniu obracana o 180°, cichy domyk

Pantograf **Royal**



INDEKS	WYMIARY (mm)	OBCIĄŻENIE (kg)	KOLOR	OPAK. ZBIORCZE	JEDN. MIARY
223062	564-764 mm	10	PERŁOWO-SZARY	3	szt.
223063	764-964 mm	10	PERŁOWO-SZARY	3	szt.

Cichy domyk przy opuszczaniu i powrocie do pozycji wyjściowej

Lustro obrotowe **Royal**



INDEKS	WYMIARY (mm)	KOLOR	OPAK. ZBIORCZE	JEDN. MIARY
223093	1200 x 352 x 61 mm	PERŁOWO-SZARY	1	kpl.

Lustro obrotowe, wysuwane na prowadnicach kulkowych.
Uniwersalny montaż: prawy lub lewy
Uwaga – minimalna szerokość zabudowy 270 mm

Szuflada sejf **Royal**

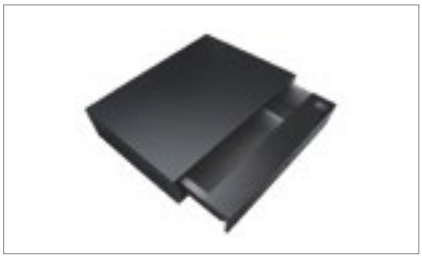

INDEKS	WYMIARY (mm)	KOLOR	OPAK. ZBIORCZE	JEDN. MIARY
223074	480 x 400 x 150 mm	CZARNY	1	szt.

Szuflada zabezpieczana biometrycznie – na odcisk palca użytkownika.
Możliwość zapamiętania odcisku dla 30 różnych użytkowników

Wieszak wysuwny **Royal**



INDEKS	WYMIARY (mm)	KOLOR	OPAK. ZBIORCZE	JEDN. MIARY
223064	425 x 137 x 54 mm	PERŁOWO-SZARY	1	szt.

Cichy domyk, ergonomiczny uchwyt, pełen wysuw

9.1 SYSTEM ROYAL

Wieszak wysuwny na spodnie **Royal**



INDEKS	WYMIARY (mm)	KOLOR	OPAK. ZBIORCZE	JEDN. MIARY
223065	425 x 145 x 350 mm	PERŁOWO-SZARY	1	szt.

i Cichy domyk, ergonomiczny uchwyt, pełen wysuw

Wieszak wysuwny podwójny na spodnie **Royal**

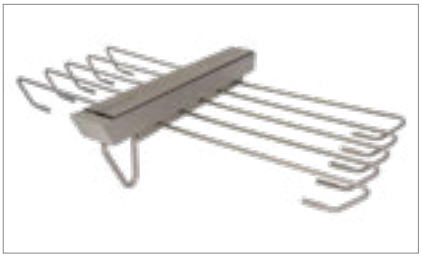

INDEKS	WYMIARY (mm)	KOLOR	OPAK. ZBIORCZE	JEDN. MIARY
223220	425 x 640 x 137 mm	PERŁOWO-SZARY	1	szt.

i Cichy domyk, ergonomiczny uchwyt, pełen wysuw

Szuflada na ubrania **Royal**, siatka



INDEKS	WYMIARY (mm)	KOLOR	OPAK. ZBIORCZE	JEDN. MIARY
223066	564 x 420 x 140 mm	PERŁOWO-SZARY	1	kpl.
223067	664 x 420 x 140 mm	PERŁOWO-SZARY	1	kpl.
223068	764 x 420 x 140 mm	PERŁOWO-SZARY	1	kpl.
223069	864 x 420 x 140 mm	PERŁOWO-SZARY	1	kpl.

i Aluminiowa rama, prowadnica 50 000 cykli z cichym domykiem
Dopuszczalne obciążenie 25 kg

Szuflada na buty **Royal**



INDEKS	WYMIARY (mm)	KOLOR	OPAK. ZBIORCZE	JEDN. MIARY
223070	564 x 420 x 160 mm	PERŁOWO-SZARY	1	kpl.
223071	664 x 420 x 160 mm	PERŁOWO-SZARY	1	kpl.
223072	764 x 420 x 160 mm	PERŁOWO-SZARY	1	kpl.
223073	864 x 420 x 160 mm	PERŁOWO-SZARY	1	kpl.

i Aluminiowa rama, prowadnica 50 000 cykli z cichym domykiem
Dopuszczalne obciążenie 25 kg

Szuflada na spodnie **Royal**



INDEKS	WYMIARY (mm)	ILOŚĆ POPRZECZEK	KOLOR	OPAK. ZBIORCZE	JEDN. MIARY
223075	564 x 420 x 56 mm	7	PERŁOWO-SZARY	1	kpl.
223076	664 x 420 x 56 mm	9	PERŁOWO-SZARY	1	kpl.
223077	764 x 420 x 56 mm	11	PERŁOWO-SZARY	1	kpl.
223078	864 x 420 x 56 mm	13	PERŁOWO-SZARY	1	kpl.

i Aluminiowa rama, prowadnica 50 000 cykli z cichym domykiem
Dopuszczalne obciążenie 25 kg

Szuflada z organizerem **Royal**



INDEKS	WYMIARY (mm)	KOLOR	OPAK. ZBIORCZE	JEDN. MIARY
223079	564 x 420 x 61 mm	PERŁOWO-SZARY	1	kpl.
223080	664 x 420 x 61 mm	PERŁOWO-SZARY	1	kpl.
223081	764 x 420 x 61 mm	PERŁOWO-SZARY	1	kpl.
223082	864 x 420 x 61 mm	PERŁOWO-SZARY	1	kpl.

i Aluminiowa rama, prowadnica 50 000 cykli z cichym domykiem.
Dopuszczalne obciążenie do 25 kg.

Zaczep frontu szuflady **Royal** (Komplet 2 szt.)



INDEKS	KOLOR	OPAK. ZBIORCZE	JEDN. MIARY
223091	PERŁOWO-SZARY	30	kpl.

i Do montażu frontu zewnętrznego z szufladą Royal.

Stojak obrotowy na buty **Royal** – Profile do ramy + zestaw półek z mocowaniami



INDEKS	OPIS	WYMIARY (mm)	KOLOR	OPAK. ZBIORCZE	JEDN. MIARY
223083	ZESTAW PROFILI DO 10 PÓŁEK	**1695-1795** x 718 x 360 mm	PERŁOWO-SZARY	1	kpl.
223090	ZESTAW 10 PÓŁEK Z AKCESORIAMI		PERŁOWO-SZARY	1	kpl.
223084	ZESTAW PROFILI DO 12 PÓŁEK	**1965-2065** x 718 x 360 mm	PERŁOWO-SZARY	1	kpl.
223089	ZESTAW 12 PÓŁEK Z AKCESORIAMI		PERŁOWO-SZARY	1	kpl.

i Do skompletowania stojaka należy zamówić zestaw profili i zestaw półek wraz z akcesoriami.
Maksymalne obciążenie jednej półki wynosi 5 kg

Drążek prostokątny **Royal**

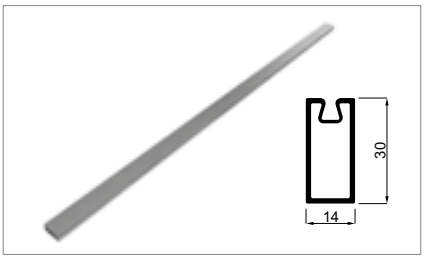

INDEKS	DŁUGOŚĆ (mm)	KOLOR	OPAK. ZBIORCZE	JEDN. MIARY
223087	2000	PERŁOWO-SZARY	20	szt.

i Drążek zawiera uszczelkę

Uchwyt drążka **Royal** boczny (Komplet 2 szt.)

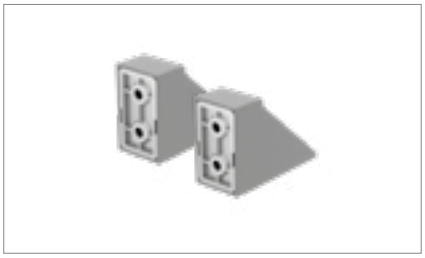

INDEKS	KOLOR	OPAK. ZBIORCZE	JEDN. MIARY
223085	PERŁOWO-SZARY	20	kpl.

Uchwyt drążka **Royal** górny (Komplet 2 szt.)

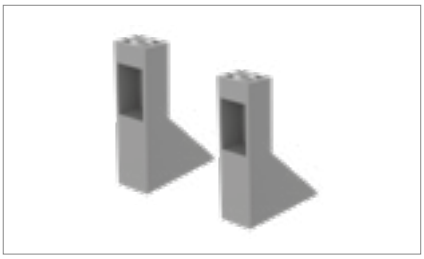

INDEKS	KOLOR	OPAK. ZBIORCZE	JEDN. MIARY
223086	PERŁOWO-SZARY	20	kpl.

Montaż deski do prasowania

Elementy składowe

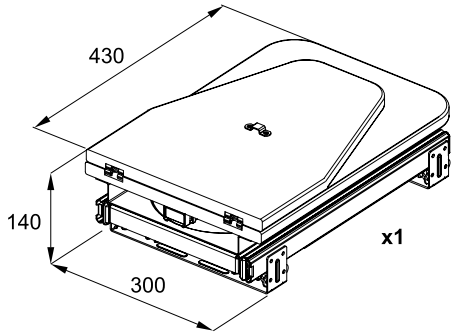

wkręt **Ø4x16** x8

1. Montaż deski do prasowania

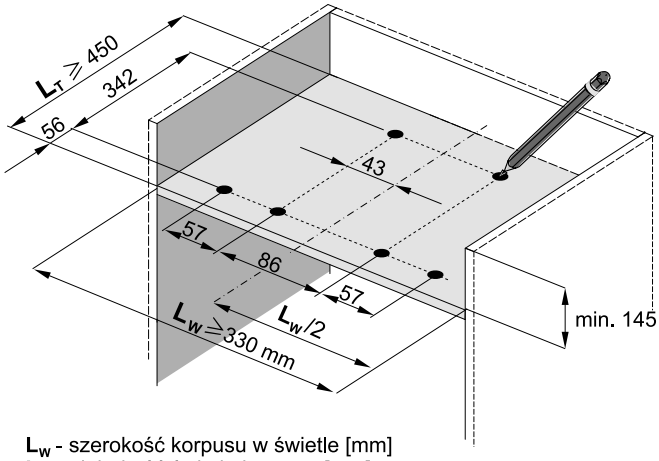

L_W - szerokość korpusu w świetle [mm]
L_T - głębokość światła korpusu [mm]

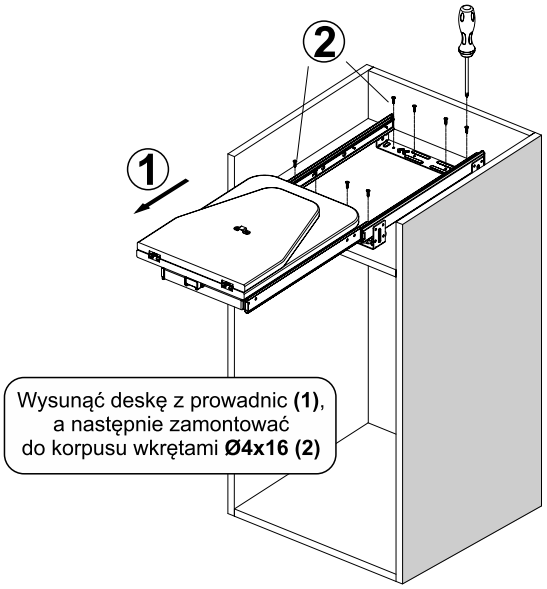

Wysunąć deskę z prowadnic **(1)**, a następnie zamontować do korpusu wkrętami **Ø4x16 (2)**

Uwaga: Zestaw zawiera wkręty **Ø4x16**

2. Przygotowanie deski do prasowania

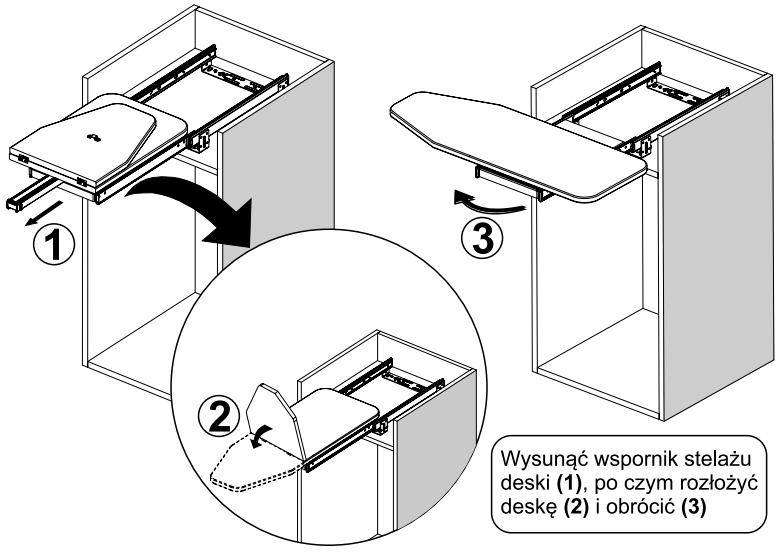

Wysunąć wspornik stelażu deski **(1)**, po czym rozłożyć deskę **(2)** i obrócić **(3)**

3. Złożenie deski do prasowania do pozycji wyjściowej

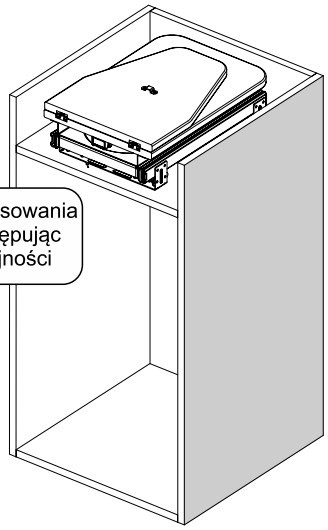

Po zakończeniu prasowania deskę złożyć postępując w odwrotnej kolejności

9.1 SYSTEM ROYAL

Montaż pantografu

Elementy składowe

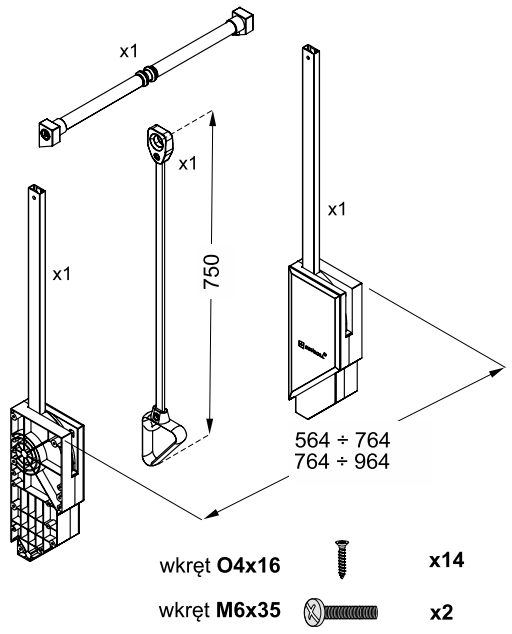

Wymiary montażowe pantografu

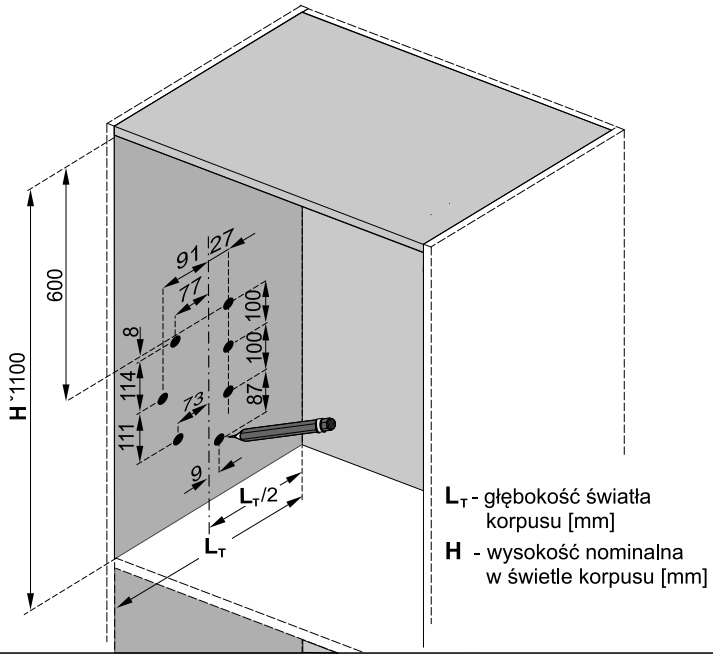

1. Montaż ramion pantografu

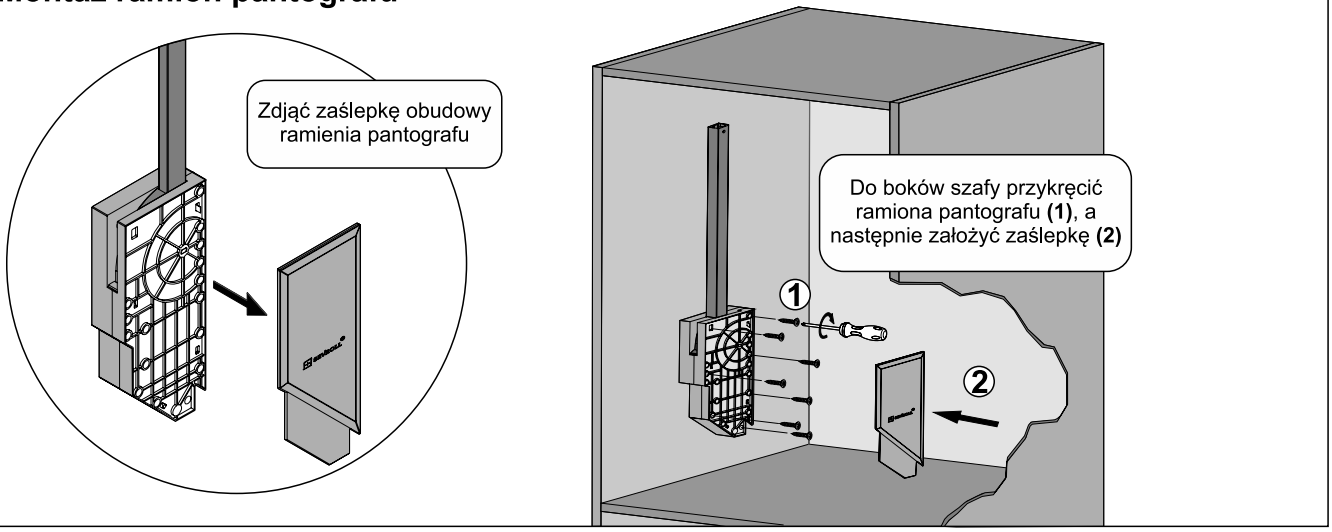

2. Montaż uchwytu na drążku środkowym pantografu

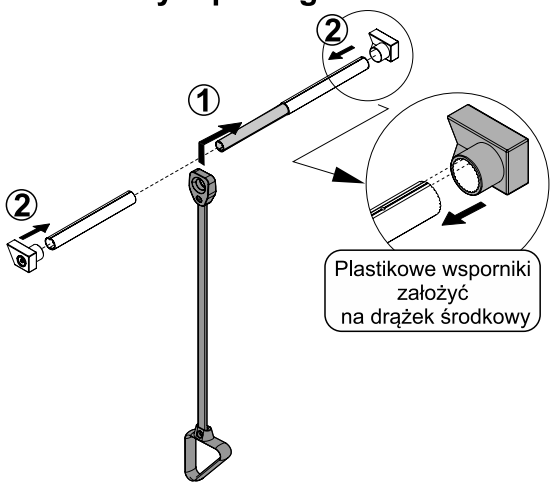

3. Regulacja pantografu

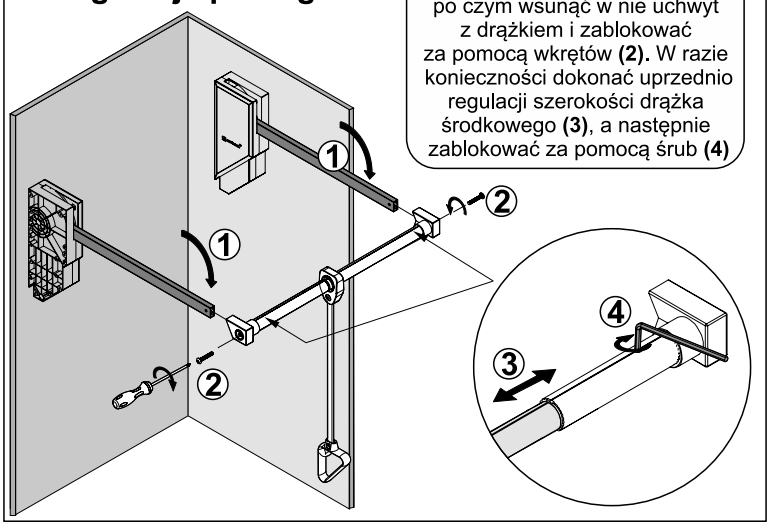

Montaż lustra obrotowego

Elementy składowe

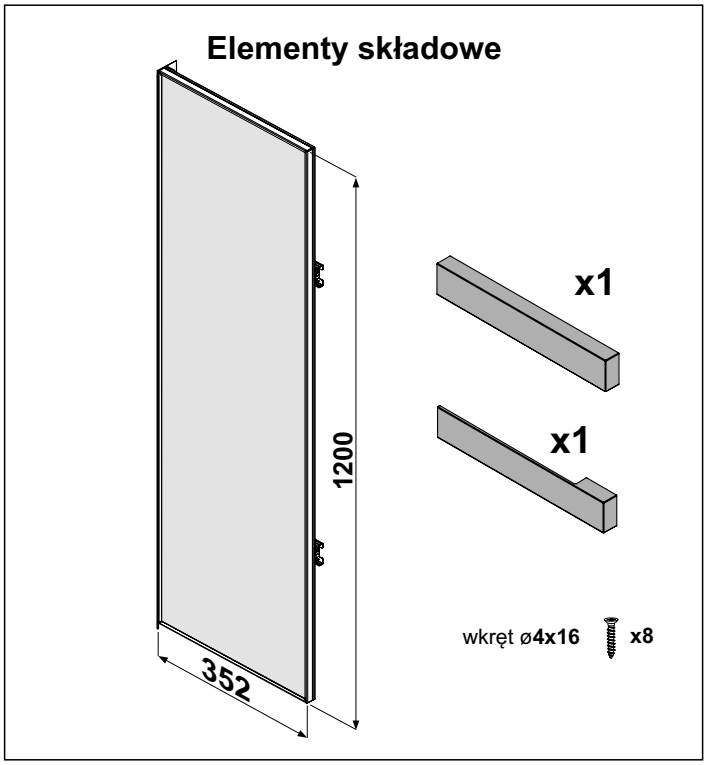

Wymiary korpusu

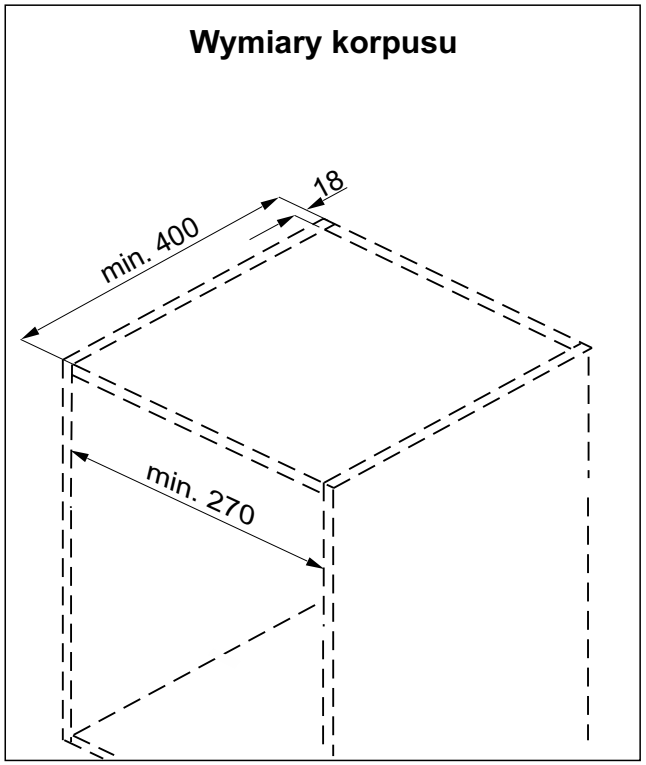

1. Montaż lustra Royal

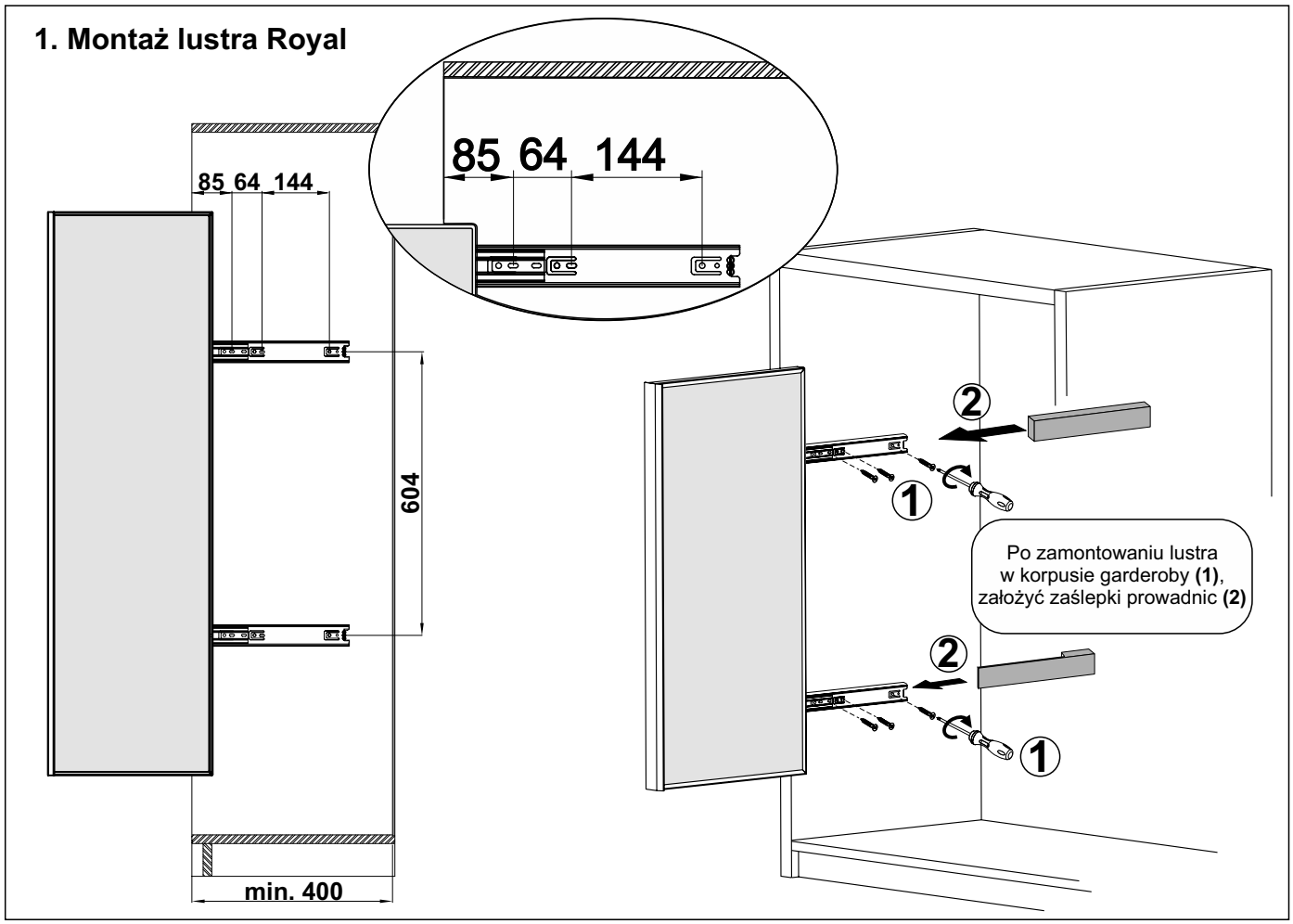

9.1 SYSTEM ROYAL

Montaż szuflady sejfu

Elementy montażowe

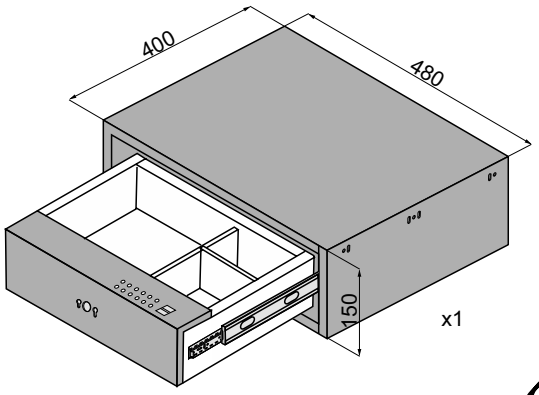

x8 wkręt **O4x16**

x4 baterie **AA**

x2 klucz odblokowujący

x1 przewód USB

UWAGA: baterie nie są dołączane do zestawu!
Napięcie zasilania szuflady sejfu Royal: 3,5-6,5V

Wymiary korpusu

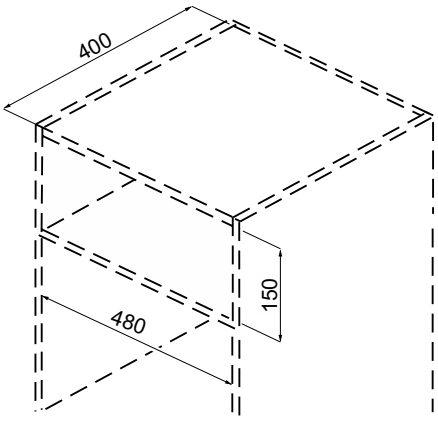

Montaż szuflady sejfu Royal

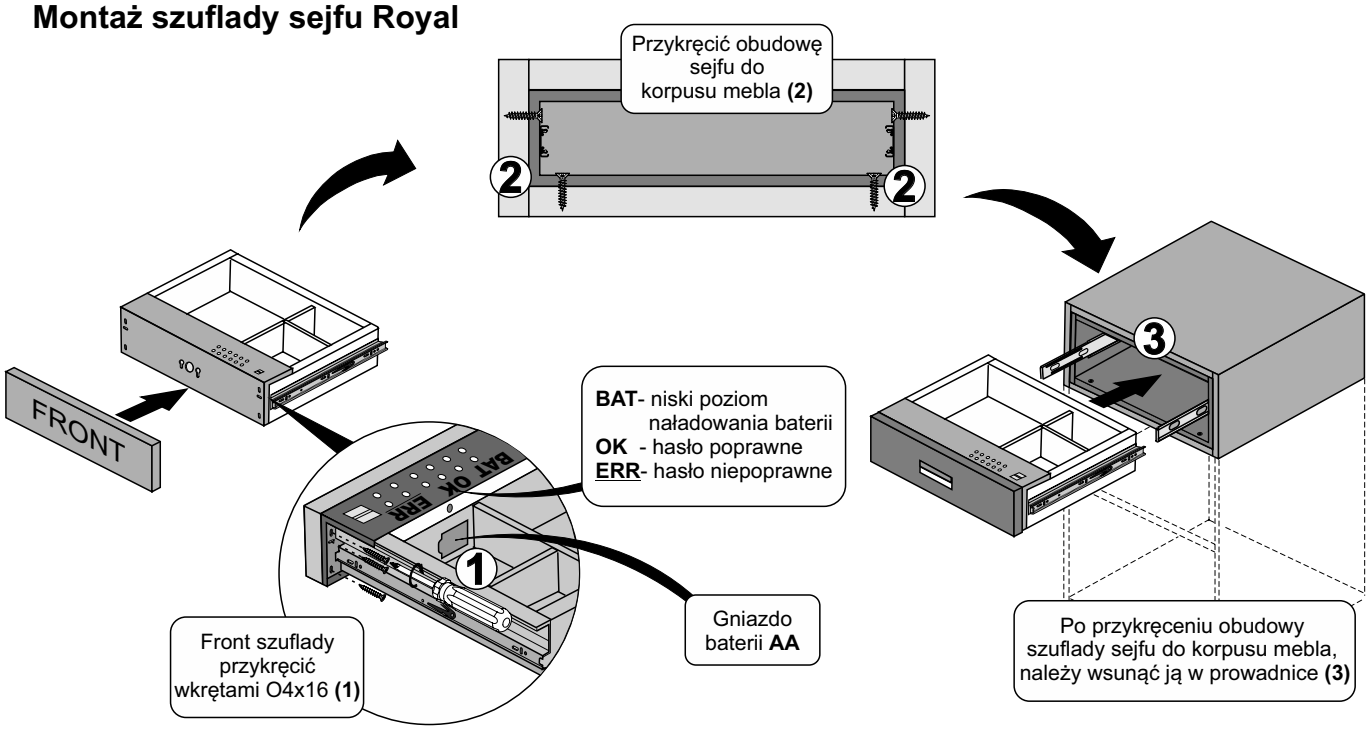

1.Otwieranie szuflady sejfu Royal (bez zaprogramowanego kodu zabezpieczającego)

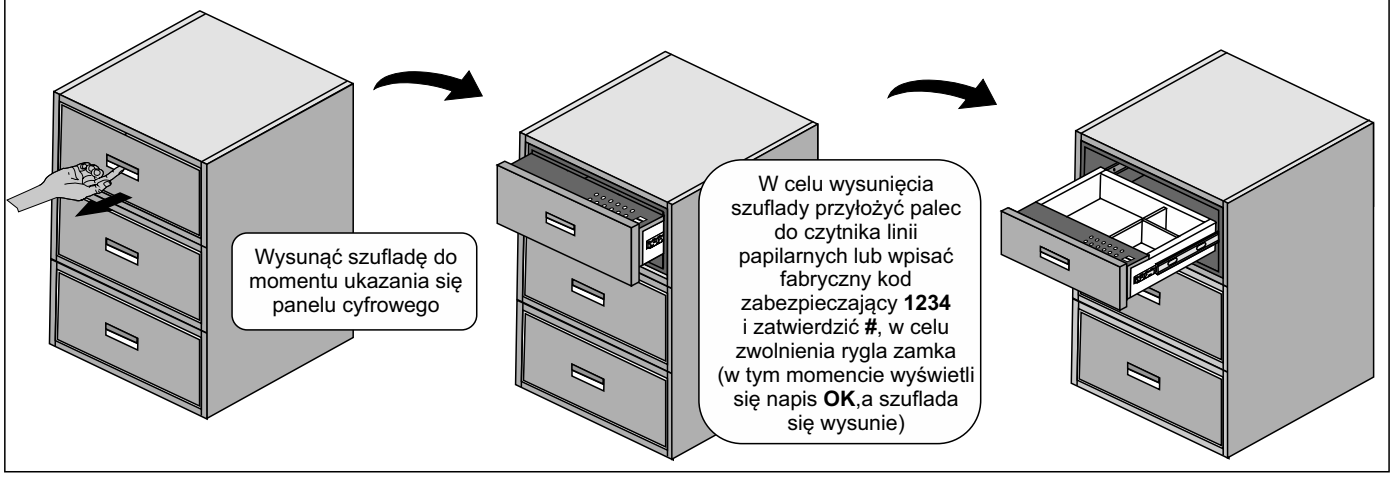

2. Ustawianie indywidualnego kodu użytkownika zabezpieczającego szufladę sejf Royal

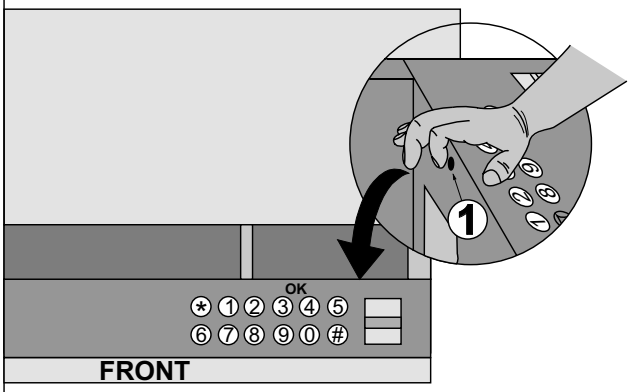

Po uprzednim wysunięciu szuflady sejfu za pomocą czytnika linii papilarnych lub fabrycznego kodu zabezpieczającego, należy wcisnąć przycisk **RESET (1)** (usłyszymy krótki sygnał „**DI**"). Następnie należy wpisać ponownie fabryczny kod odblokowujący **1234** i zatwierdzić **#.** Zostanie wyświetlony napis **OK**. Od tej chwili można wprowadzić swój indywidualny kod odblokowujący, składający się z 4-6 cyfr i zatwierdzić **#**. Kod należy powtórzyć i ponownie zatwierdzić **#**. Jeśli kod zostanie poprawnie zatwierdzony wyświetlony zostanie napis **OK**.
Od tej chwili nowy kod odblokowujący sejfu został zaprogramowany.

3. Ustawianie indywidualnego kodu użytkownika zabezpieczającego szufladę sejf Royal przy użyciu czytnika linii papilarnych

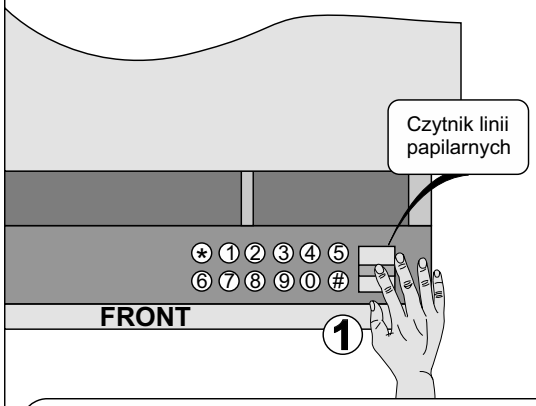

Jeżeli szuflada sejf została już wcześniej zaprogramowana indywidualnym kodem zabezpieczającym użytkownika, należy tym kodem ją odblokować i wysunąć, następnie wcisnąć przycisk **RESET** do usłyszenia krótkiego sygnału „**DI**", wpisać ponownie kod zabezpieczający i zatwierdzić **#**, po czym przyłożyć palec **(1)** do czytnika linii papilarnych, na wyświetlaczu pojawi się napis „**OK**" i krótki dźwięk „**DI**", następnie należy przyłożyć 3 razy palec do czytnika linii papilarnych, wyświetlacz przejdzie w stan czuwania.
Kod odblokowujący dotykowo szufladę został wprowadzony poprawnie.

4. Reset indywidualnych kodów zabezpieczających

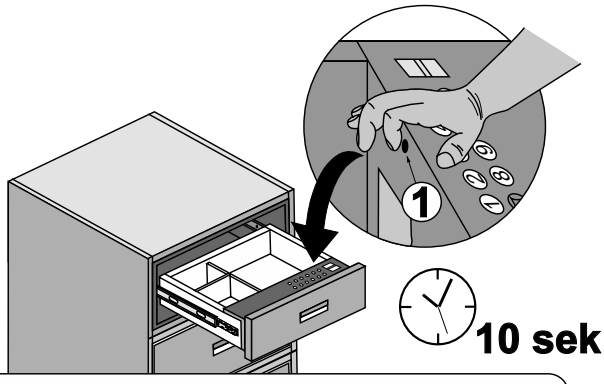

Całkowity reset kodów zabezpieczających sejf należy przeprowadzić po wysunięciu szuflady i przytrzymaniu przycisku **RESET (1)** przez 10 sekund do usłyszenia sygnału „**DI DI**".
Reset potwierdzony zostanie wyświetleniem napisu **OK**.

5. Blokada panelu dotykowego

Wpisanie 5x błędnego kodu odblokowującego, spowoduje zablokowanie panelu dotykowego na 60 sekund i wyświetlenie komunikatu **ERR**. Po tym czasie użytkownik może ponownie podjąć 5 prób odblokowania sejfu.

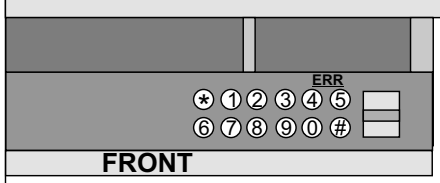

6. Awaryjne otwieranie sejfu

Do awaryjnego otworzenia szuflady sejfu należy użyć klucza dołączonego do zestawu **(1)**

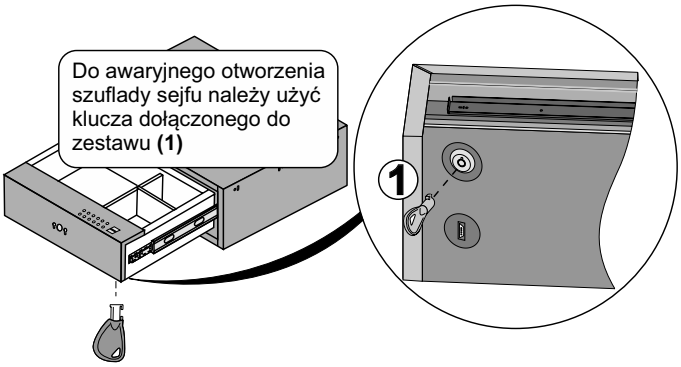

7. Zasilanie

Dodatkowe gniazdo zasilania **micro USB typu B (1)** służy do podtrzymania zasilania w przypadku wyczerpania baterii znajdujących się w sejfie. Dostarczany w zestawie przewód zasilający pozwala na wsparcie działania dotychczasowych baterii akumulatorami przenośnymi o napięciu do 3,7V

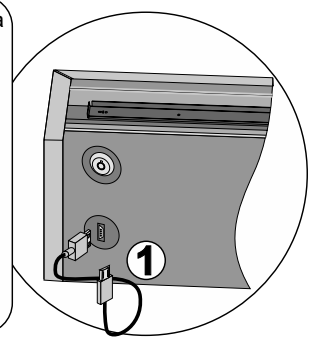

Gniazdo zasilające nie ma funkcji ładowania baterii podłączonych do sejfu

9.1 SYSTEM ROYAL

Montaż wieszaka wysuwnego

Elementy składowe

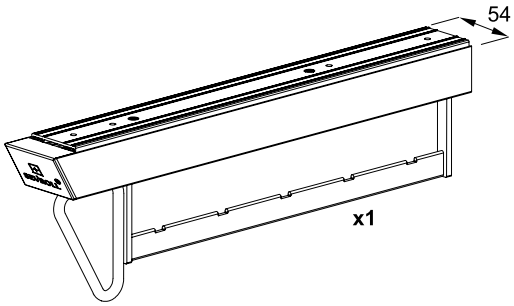

wkręt **Ø4x16** **x4**

1. Montaż wieszaka wysuwnego

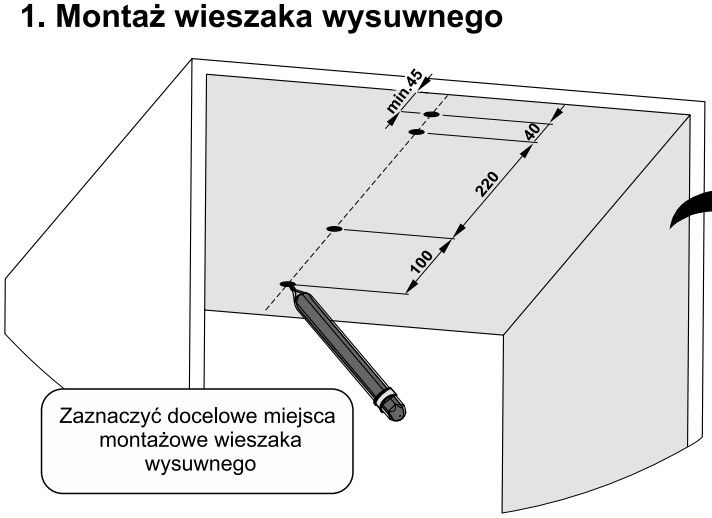

Zaznaczyć docelowe miejsca montażowe wieszaka wysuwnego

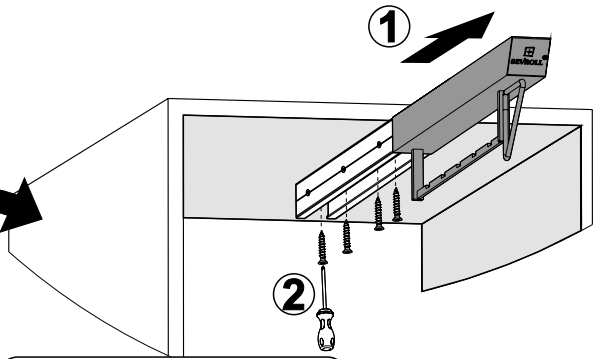

Wysunąć wieszak z prowadnicy **(1)**, a następnie przykręcić wkrętami **Ø4x16 (2)**

Uwaga: Zestaw zawiera wkręty **Ø4x16**

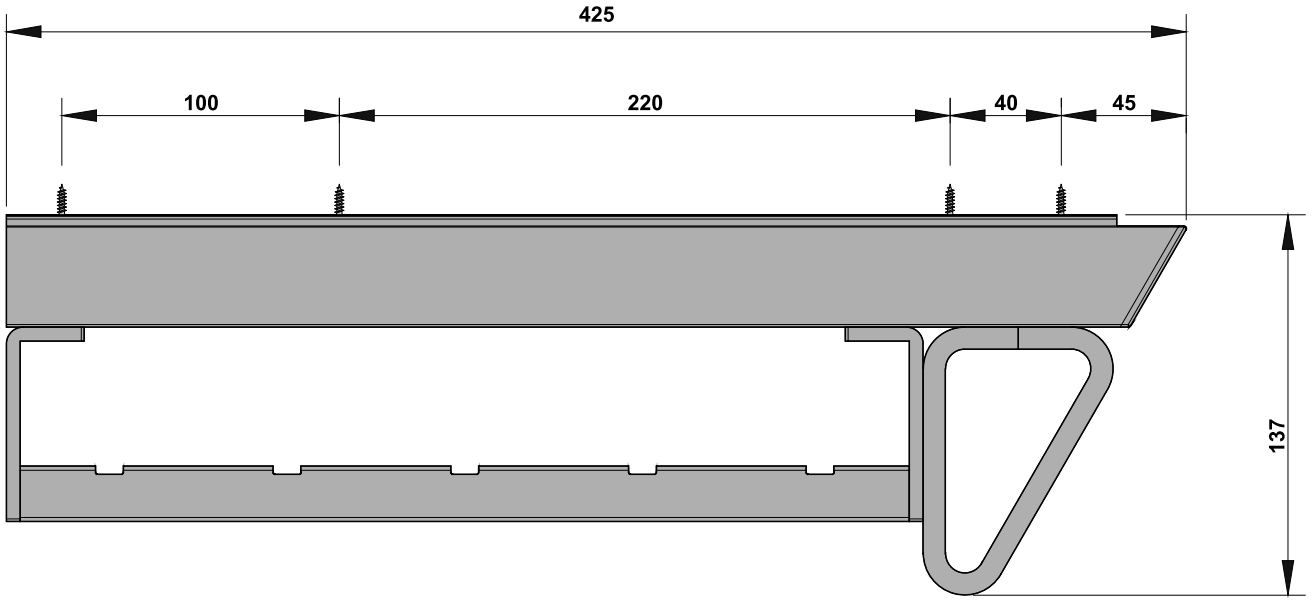

Montaż wieszaka wysuwnego na spodnie

Elementy składowe

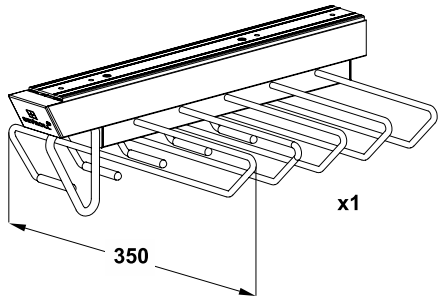

wkręt **Ø4x16** x4

1. Montaż wieszaka wysuwnego

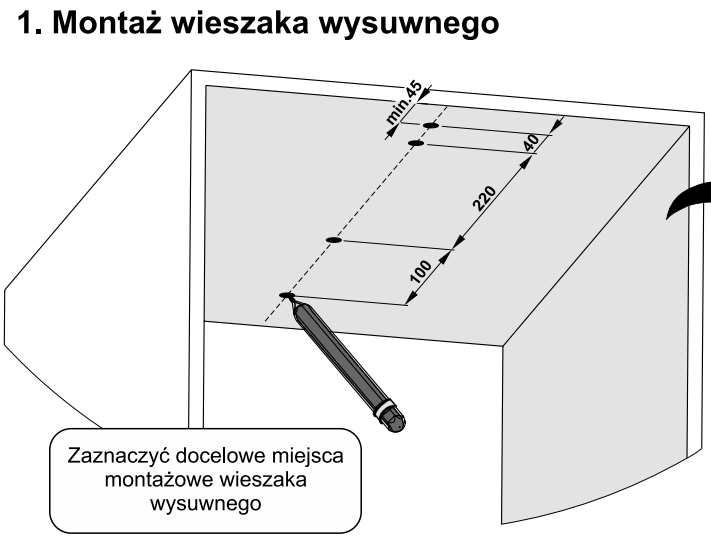

Zaznaczyć docelowe miejsca montażowe wieszaka wysuwnego

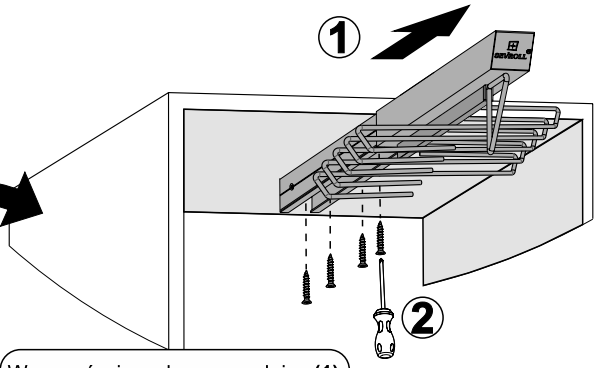

Wysunąć wieszak z prowadnicy **(1)**, a następnie przykręcić wkrętami **Ø4x16 (2)**

Uwaga: Zestaw zawiera wkręty **Ø4x16**

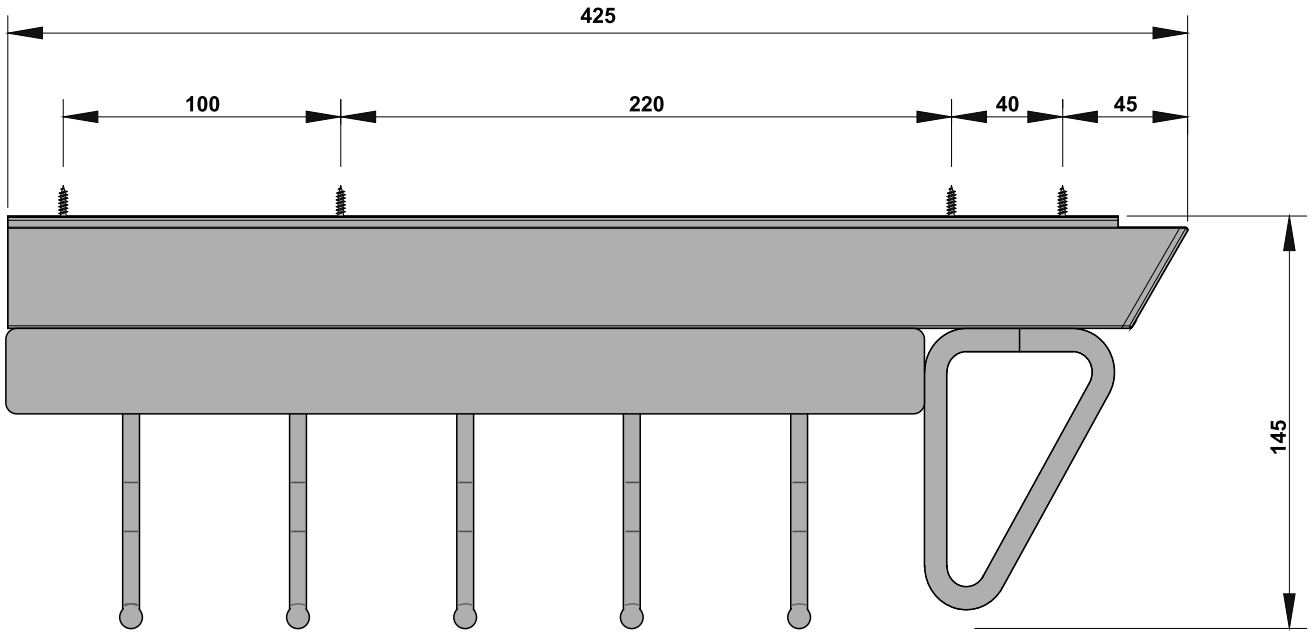

9.1 SYSTEM ROYAL

Montaż szuflady

Elementy składowe

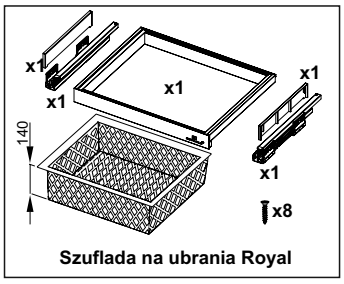

Szuflada na ubrania Royal

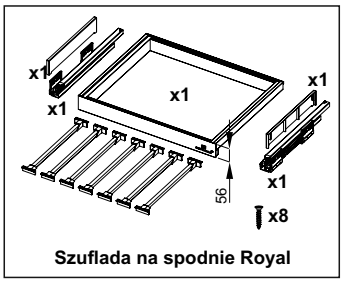

Szuflada na spodnie Royal

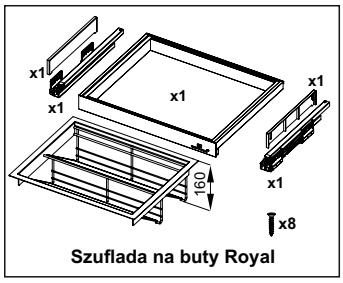

Szuflada na buty Royal

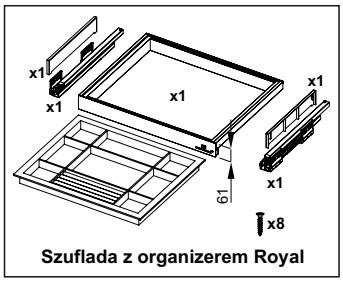

Szuflada z organizerem Royal

Uwaga: Zestawy zawierają wkręty **Ø4x16**

Wymiary korpusu

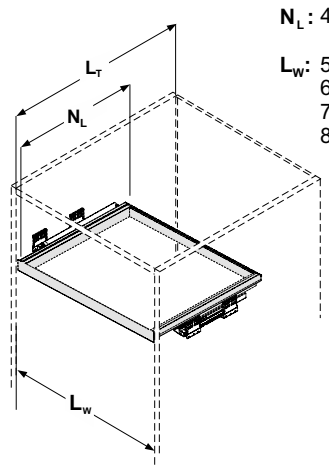

N_L: 420 [mm]

L_W: 564 [mm]
664
764
864

N_L - długość nominalna
L_T - głębokość światła korpusu min. N_L **+ 5 mm**
L_W - szerokość korpusu w świetle

1. Montaż prowadnic

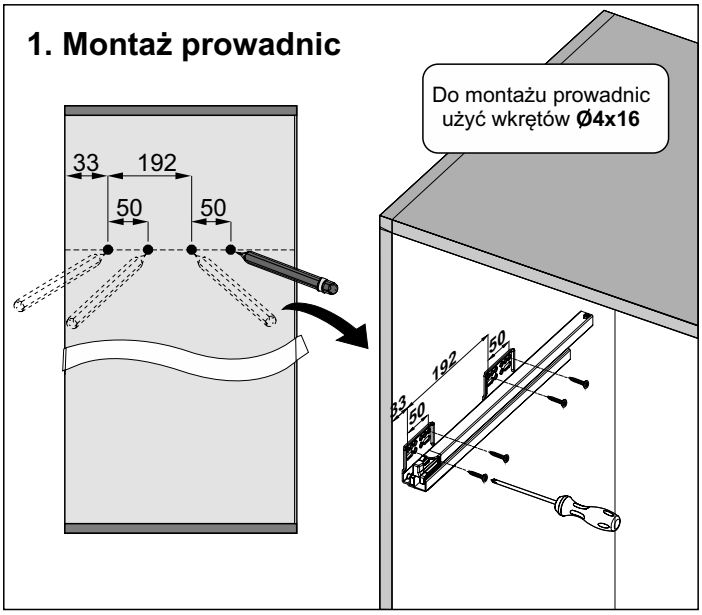

2. Montaż zaślepek prowadnic

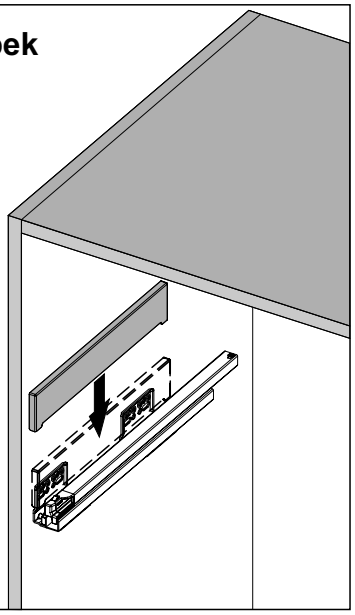

3. Regulacja

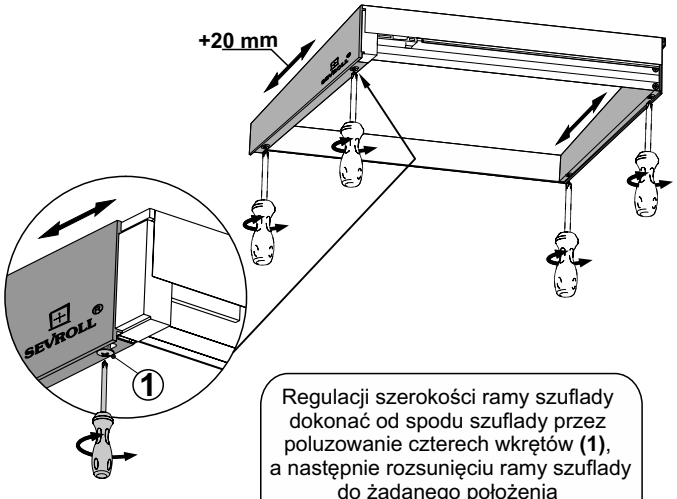

Regulacji szerokości ramy szuflady dokonać od spodu szuflady przez poluzowanie czterech wkrętów **(1)**, a następnie rozsunięciu ramy szuflady do żądanego położenia i zablokowaniu wkrętami

4. Montaż ramy szuflady do prowadnicy

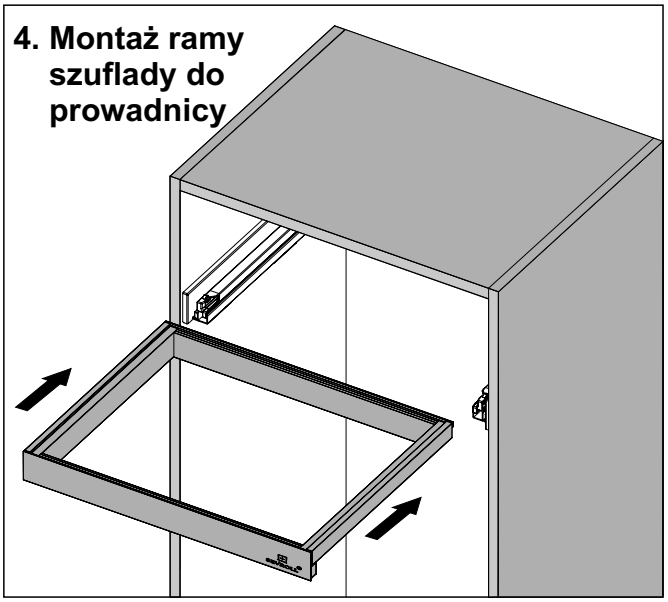

Montaż szuflady

5. Montaż wypełnienia

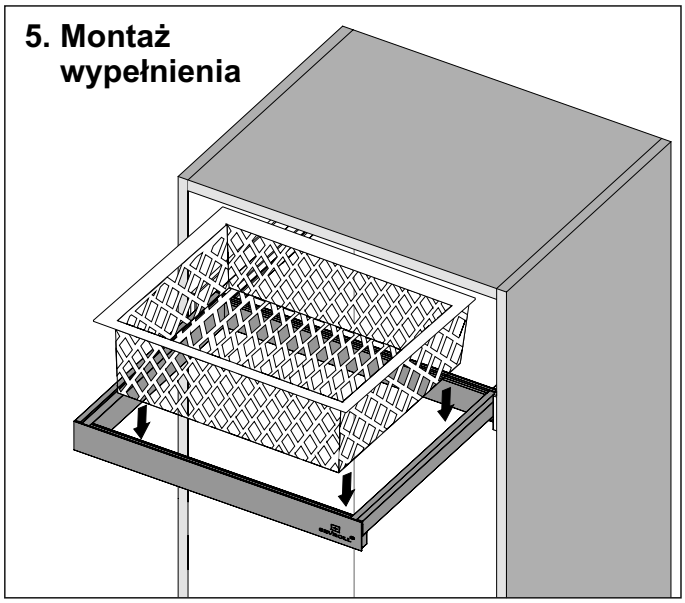

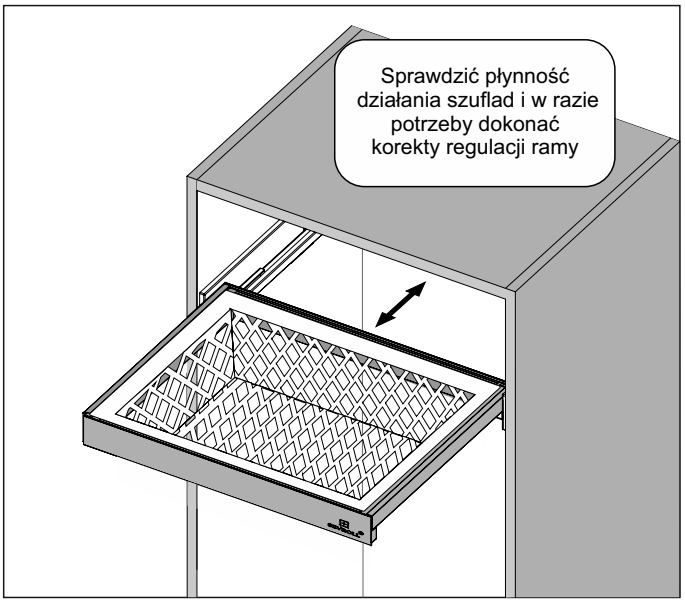

6. Demontaż szuflady

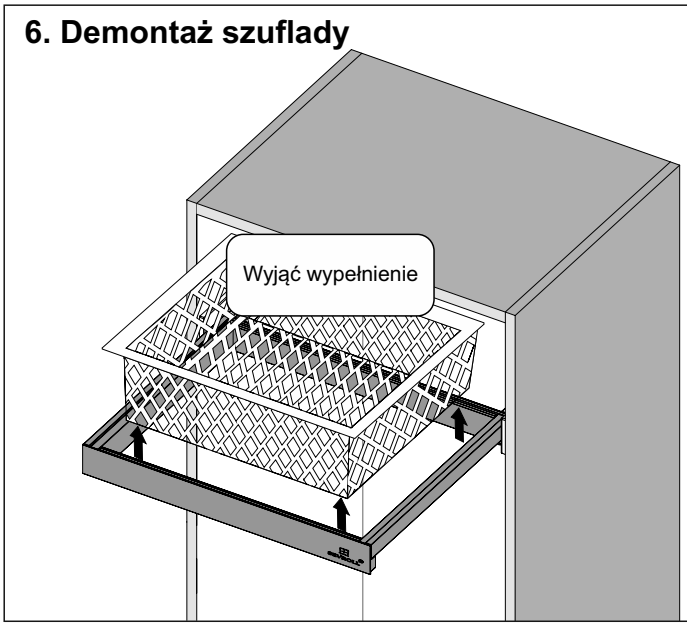

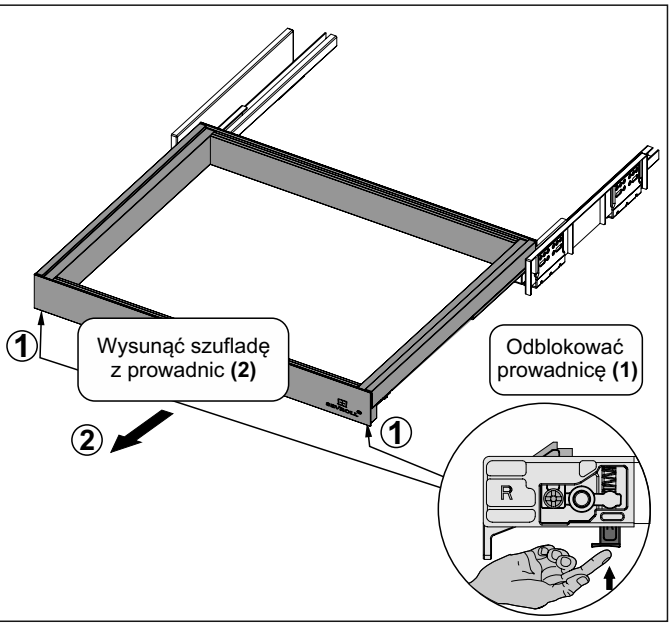

9.1 SYSTEM ROYAL

Montaż wieszaka wysuwnego podwójnego na spodnie

Elementy składowe

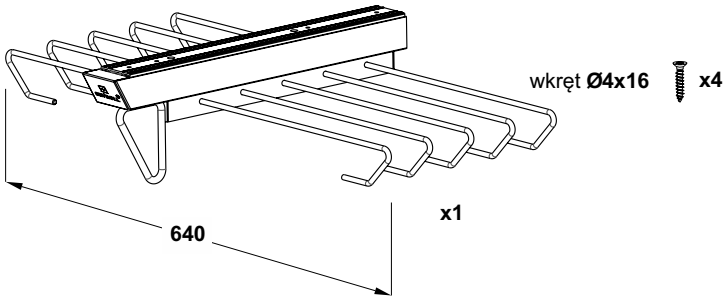

1. Montaż wieszaka wysuwnego

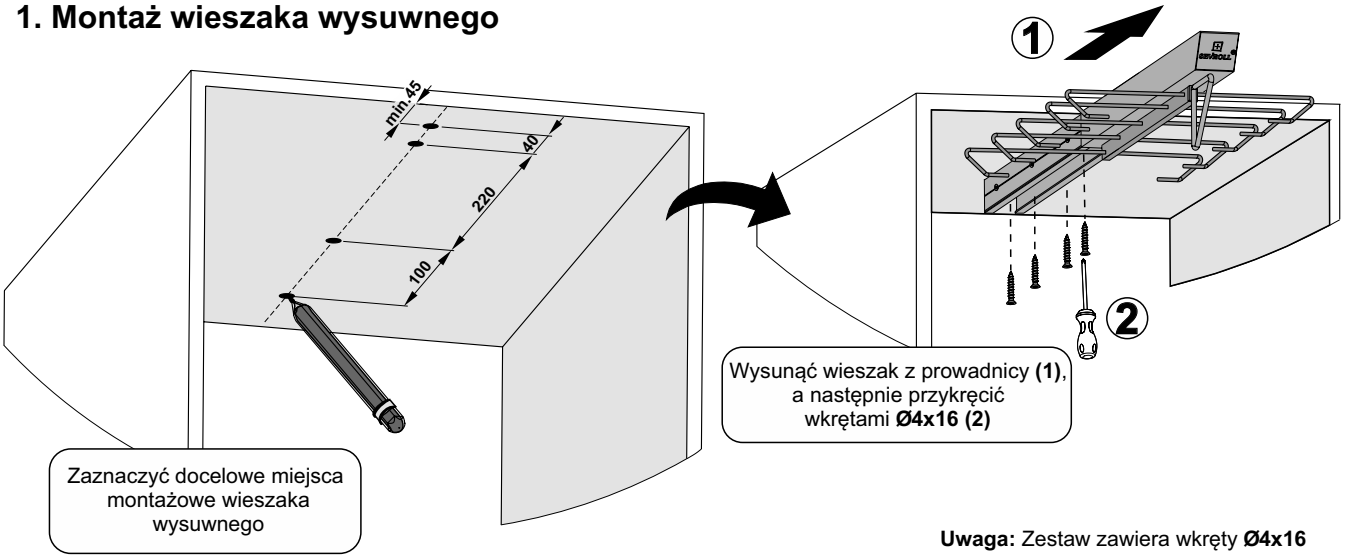

Uwaga: Zestaw zawiera wkręty **Ø4x16**

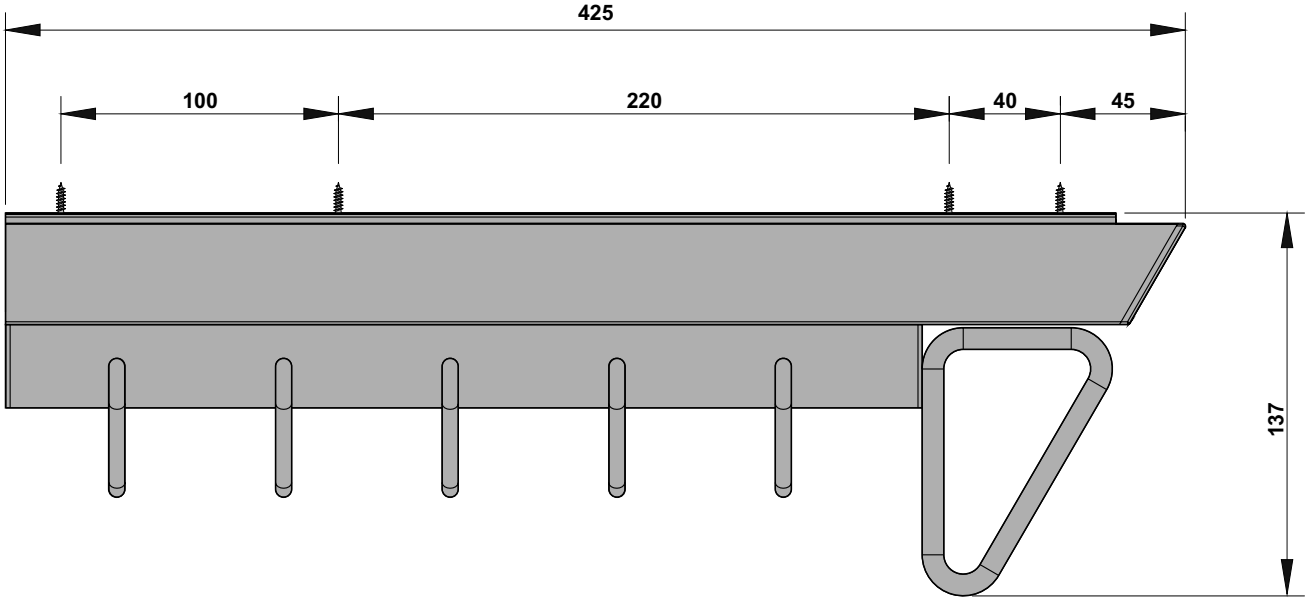

Montaż zaczepów frontów do szuflad

Elementy składowe

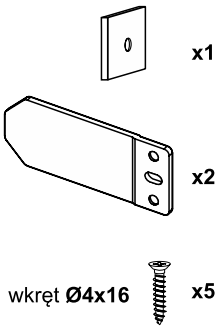

1. Demontaż zaślepek

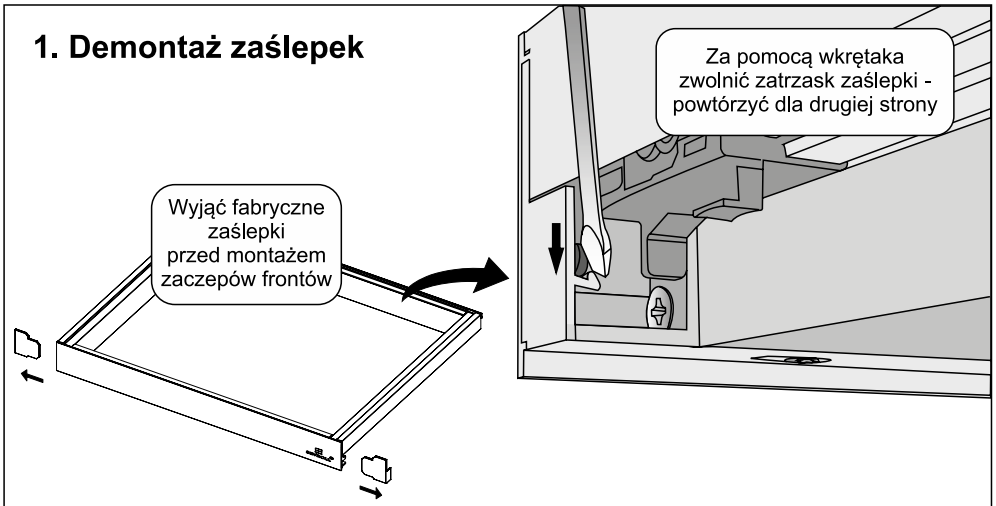

2. Wysunięcie zaślepek

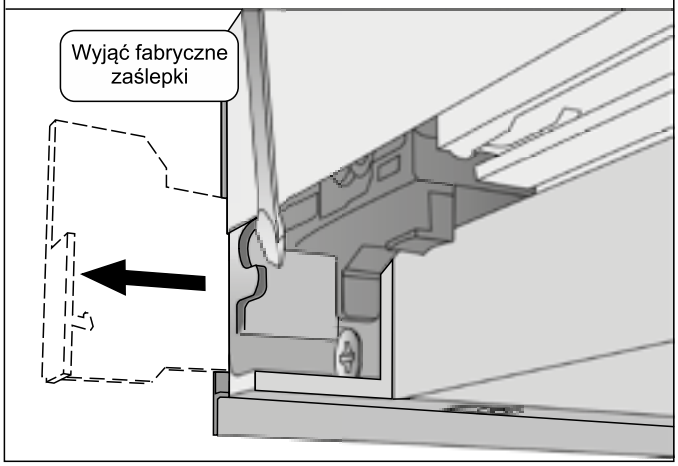

3. Montaż zaczepów w ramie szuflady



4. Montaż frontów

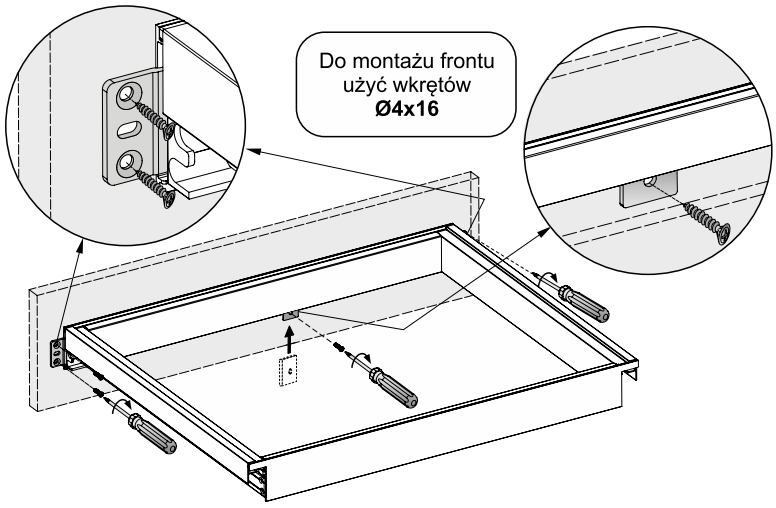

5. Kontrola poprawności działania

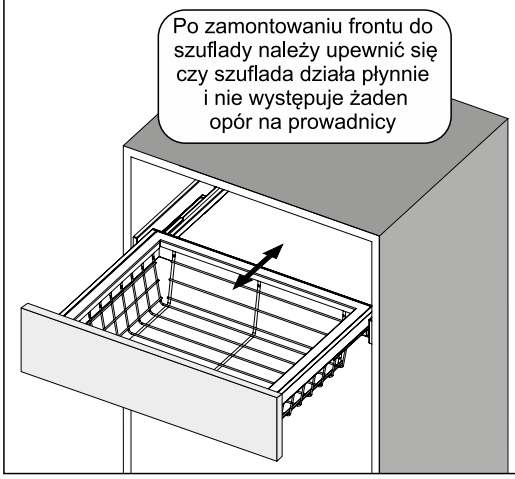

9.1 SYSTEM ROYAL

Montaż stojaka obrotowego na buty

Elementy montażowe

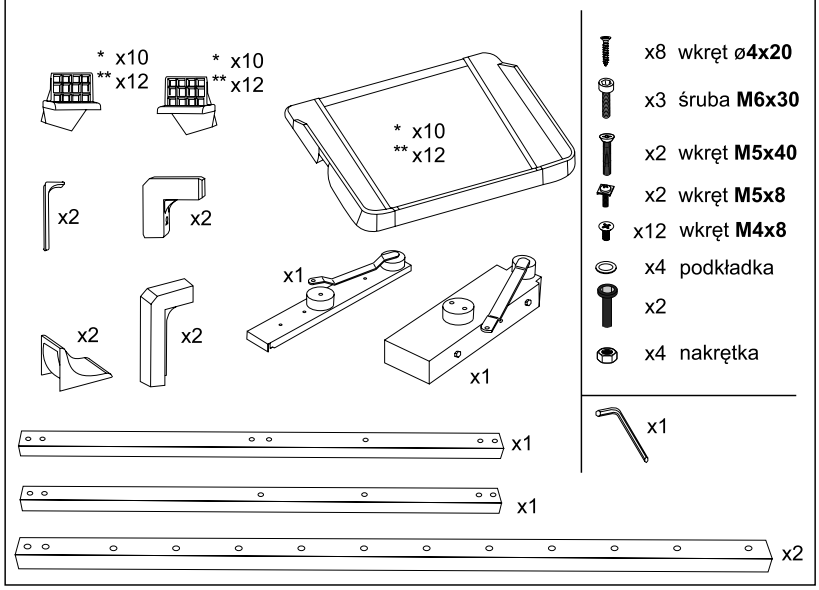

Wymiary korpusu

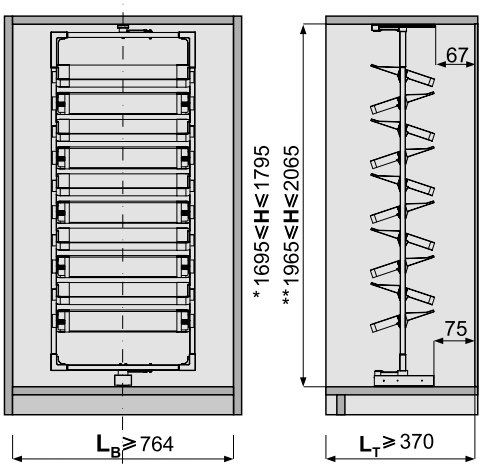

H - wysokość nominalna w świetle korpusu [mm]
L_T - głębokość światła korpusu
L_B - szerokość korpusu w świetle

*** - dla stojaka obrotowego na 10 półek / ** - dla stojaka obrotowego na 12 półek**

1. Montaż prowadnic

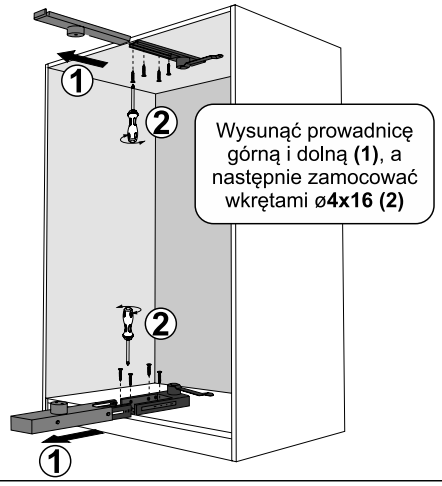

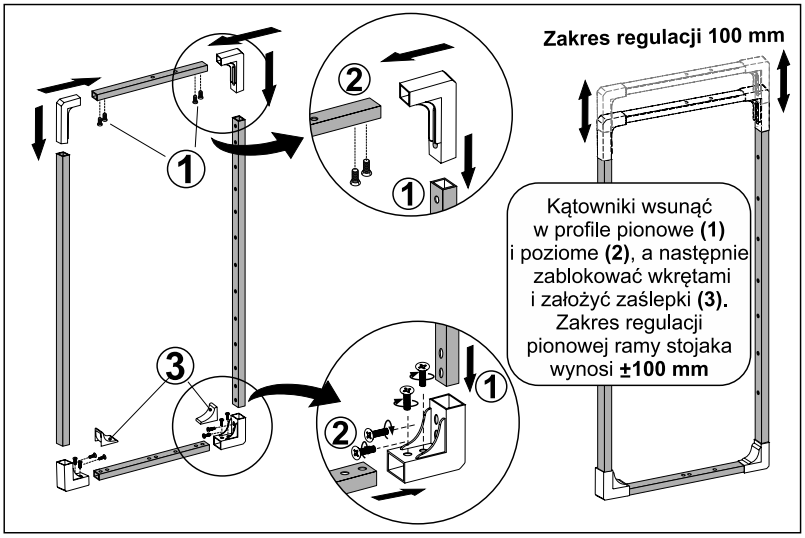

2. Montaż ramy w prowadnicach

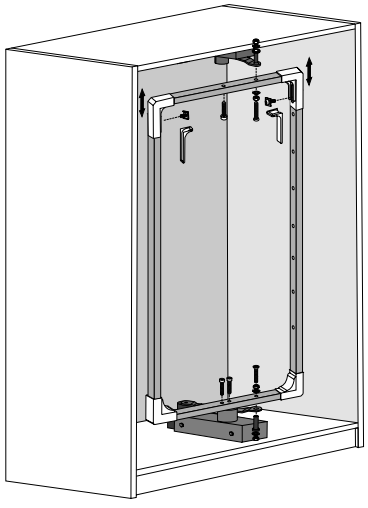

3. Montaż wsporników z półkami

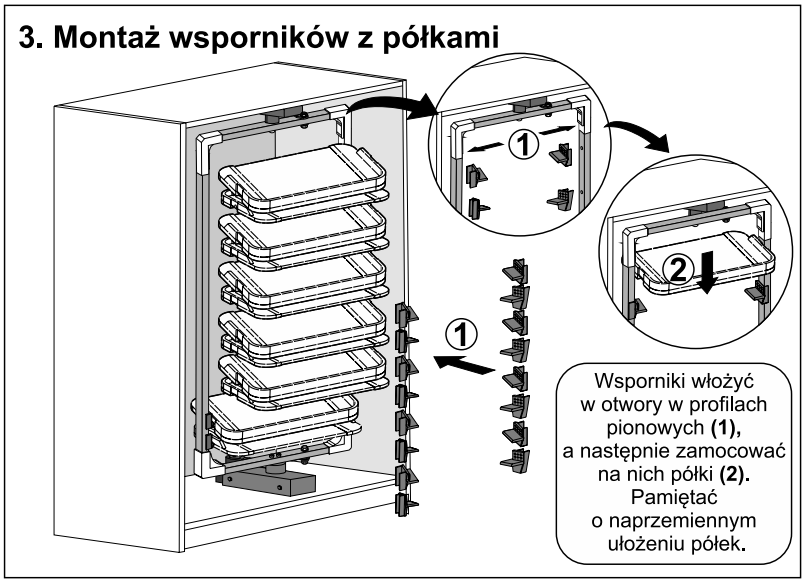

UWAGA! Ponieważ stojak podczas obrotu wysuwa się do przodu, **wymiar H** powinien być wolny od jakiejkolwiek zabudowy! Jeśli w szafie planowane są drzwi przesuwne, stojak należy zamontować na podkładkach wyższych niż użyte tory górne i dolne

Compositor 5.4

Nowe funkcje i ulepszenia ułatwiające projektowanie fasad meblowych!



Nowości w programie:

- Nowe linie w popularnych systemach
- Nowe kolory: biały i czarny (mat i połysk)
- Informacja o dopuszczalnej wadze skrzydła

Darmowa wersja programu COMPOSITOR 5.4
dostępna na stronie **www.sevroll.pl**

SEVROLL®
SYSTEMY DRZWIOWE I AKCESORIA MEBLOWE